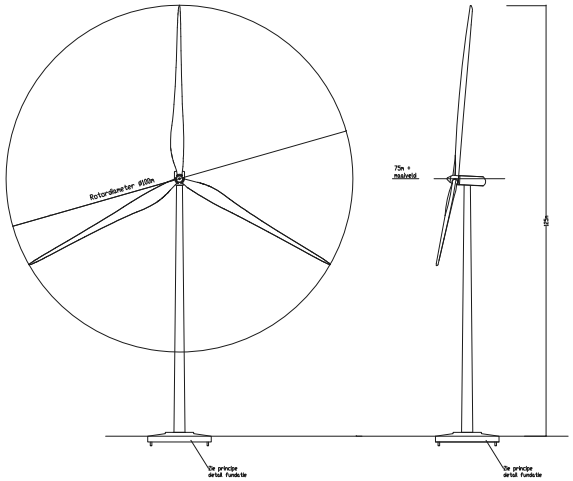

Min as, min rotor

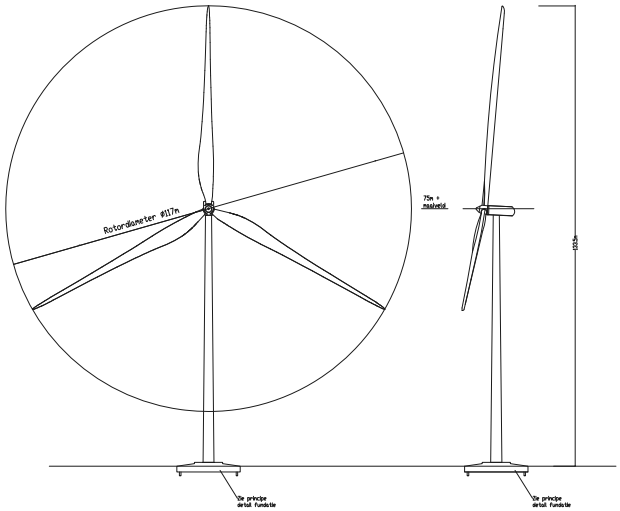

Min as, max rotor

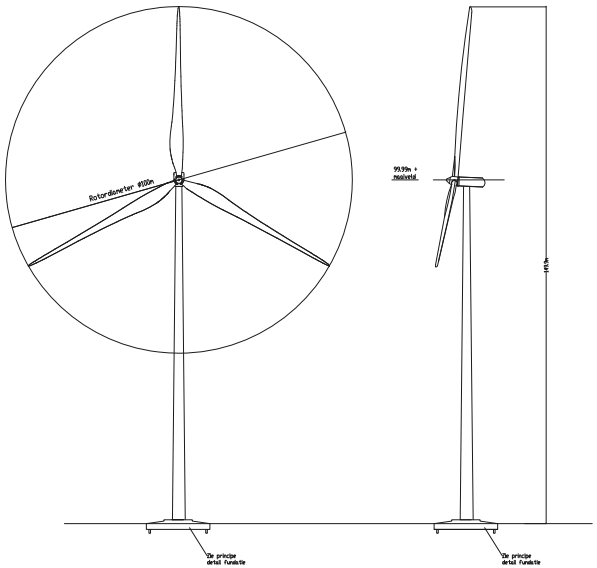

Max as, min rotor

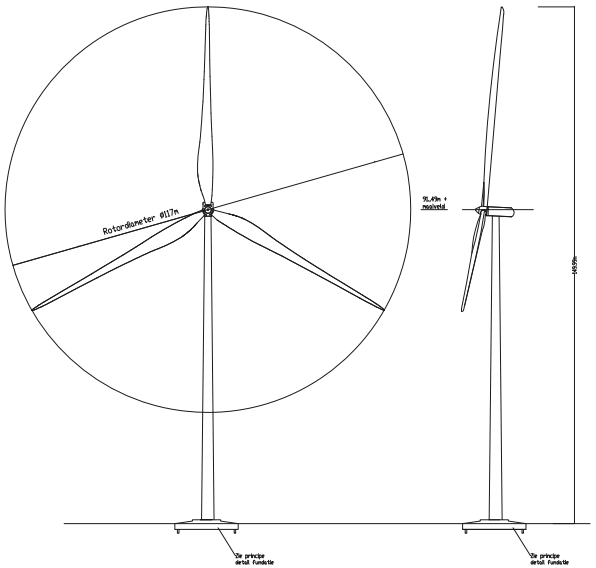

Max tip, max rotor

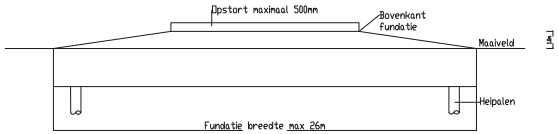

Principe detail
fundering

Title: Windpark Haringvliet GO Hoogte's Fundaties en Turbines					