Bijlage 1 Alle berekeningsresultaten PM_{10}, SO_2, NO, CO en geur

Gebiedsgegevens

Naam van deze berekening: VKA BWL 2006.14.V2. 2010 Berekend op: 25/03/2011 7:55:12
Project: Asvam VKA BWL2006.14.V2
RD X coordinaat: 185.000 Lengte X: 3000 Aantal Gridpunten X: 40
RD Y coordinaat: 381.000 Breedte Y: 3000 Aantal Gridpunten Y: 40
Berekende ruwheid: 0,09 Eigen ruwheid ☐ Eigen ruwheid: 0,00
Type Berekening: PM10 Rekenjaar: 2010
Soort Berekening: Omhullende Toets afstand: 600 Onderlinge afstand: 40
Uitvoer directory: F:\Klant\A\Asvam C.V. Liessel\12390MR01\Fijnstof\Aangevuld maart 2011\VKA BWL 2006.14.V2\2010

Te beschermen object Naam:	RD X Coord. [m]	RD Y Coord. [m]	Concentratie [microgram/m3]	Overschrijding [dagen]
Snoertsebaan 28	185.917	382.862	26,92	20.7
Zonnewende 18	186.361	383.244	26,92	20.5
Zonnewende 20	186.476	383.256	26,92	20.5
Lupinenweg 12	186.685	382.616	26,20	18.7
Lupinenweg 7	186.758	382.538	26,20	18.7
Snoertsebaan 24	186.131	382.199	26,20	18.6
Snoertsebaan 13/15	185.790	382.891	26,91	20.7
Snoertsebaan 30	185.836	383.032	28,01	23.8
Snoertsebaan 26	186.000	382.580	26,23	18.7
Berktsedijk 17	185.651	382.702	26,90	20.5
Berktsedijk 15	185.563	382.757	26,90	20.6
Zonnewende 12	185.833	383.261	28,00	23.7
Zonnewende 10	185.580	382.267	26,90	20.5
Binnenweg 7	185.383	382.804	26,90	20.6
Binnenweg 5	185.360	382.912	26,90	20.5
Kern Deurne	185.141	384.863	27,69	22.8
Kern Liessel industr	185.577	381.206	26,29	19.0
Kern Liessel woning	184.923	381.444	25,99	18.1

Brongegevens

Naam : Luchtwasser 7; stal 4-1 Type: AB
RD X Coord.: 186.187 RD Y Coord.: 382.813 Emissie: 0,00137

hoogte van emissiepunt: 5,80
verticale uittreesnelheid: 4,00 hoogte van gebouw: 4,9
diameter van emissiepunt: 1,75 X-coord. zwaartepunt van gebouw: 186.198
temperatuur van emisstroom: 285,00 Y-coord. zwaartepunt van gebouw: 382.770
lengte van gebouw: 79,50
breedte van gebouw: 43,30
orientatie van gebouw: 88,00

Naam : Luchtwasser 8; stal 4-2 Type: AB
RD X Coord.: 186.210 RD Y Coord.: 382.812 Emissie: 0,00137

hoogte van emissiepunt: 5,80
verticale uittreesnelheid: 4,00 hoogte van gebouw: 4,9
diameter van emissiepunt: 2,05 X-coord. zwaartepunt van gebouw: 186.198
temperatuur van emisstroom: 285,00 Y-coord. zwaartepunt van gebouw: 382.770
lengte van gebouw: 79,50
breedte van gebouw: 43,30
orientatie van gebouw: 88,00

Naam : Luchtwasser 1; stal 1-1		Type:	AB
RD X Coord.: 186.069	RD Y Coord.: 382.795	Emissie:	0,00226
hoogte van emissiepunt:	6,00		
verticale uittreesnelheid:	4,00	hoogte van gebouw:	6,5
diameter van emissiepunt:	2,51	X-coord. zwaartepunt van gebouw:	186.076
temperatuur van emisstroom:	285,00	Y-coord. zwaartepunt van gebouw:	382.771
		lengte van gebouw:	139,10
		breedte van gebouw:	89,00
		orientatie van gebouw:	178,00
Naam : Luchtwasser 2; stal 1-2		Type:	AB
RD X Coord.: 186.149	RD Y Coord.: 382.792	Emissie:	0,00264
hoogte van emissiepunt:	6,00		
verticale uittreesnelheid:	4,00	hoogte van gebouw:	6,5
diameter van emissiepunt:	2,72	X-coord. zwaartepunt van gebouw:	186.076
temperatuur van emisstroom:	285,00	Y-coord. zwaartepunt van gebouw:	382.771
		lengte van gebouw:	139,00
		breedte van gebouw:	89,00
		orientatie van gebouw:	178,00
Naam : Luchtwasser 3; stal 2-1		Type:	AB
RD X Coord.: 186.068	RD Y Coord.: 382.748	Emissie:	0,00151
hoogte van emissiepunt:	6,00		
verticale uittreesnelheid:	4,00	hoogte van gebouw:	6,5
diameter van emissiepunt:	2,05	X-coord. zwaartepunt van gebouw:	186.076
temperatuur van emisstroom:	285,00	Y-coord. zwaartepunt van gebouw:	382.771
		lengte van gebouw:	139,00
		breedte van gebouw:	89,00
		orientatie van gebouw:	178,00
Naam : Luchtwasser 4; stal 2-2		Type:	AB
RD X Coord.: 186.148	RD Y Coord.: 382.746	Emissie:	0,00264
hoogte van emissiepunt:	6,00		
verticale uittreesnelheid:	4,00	hoogte van gebouw:	6,5
diameter van emissiepunt:	2,72	X-coord. zwaartepunt van gebouw:	186.076
temperatuur van emisstroom:	285,00	Y-coord. zwaartepunt van gebouw:	382.771
		lengte van gebouw:	139,00
		breedte van gebouw:	89,00
		orientatie van gebouw:	178,00
Naam : Luchtwasser 5; stal 3-1		Type:	AB
RD X Coord.: 186.147	RD Y Coord.: 382.710	Emissie:	0,00070
hoogte van emissiepunt:	5,80		
verticale uittreesnelheid:	4,00	hoogte van gebouw:	4,9
diameter van emissiepunt:	1,88	X-coord. zwaartepunt van gebouw:	186.088
temperatuur van emisstroom:	285,00	Y-coord. zwaartepunt van gebouw:	382.700
		lengte van gebouw:	114,00
		breedte van gebouw:	43,00
		orientatie van gebouw:	178,00
Naam : Luchtwasser 6; stal 3-2		Type:	AB
RD X Coord.: 186.147	RD Y Coord.: 382.686	Emissie:	0,00071

hoogte van emissiepunt:	5,80		
verticale uittreesnelheid:	4,00	hoogte van gebouw:	4,9
diameter van emissiepunt:	1,89	X-coord. zwaartepunt van gebouw:	186.088
temperatuur van emisstroom:	285,00	Y-coord. zwaartepunt van gebouw:	382.700
		lengte van gebouw:	114,00
		breedte van gebouw:	43,00
		orientatie van gebouw:	178,00

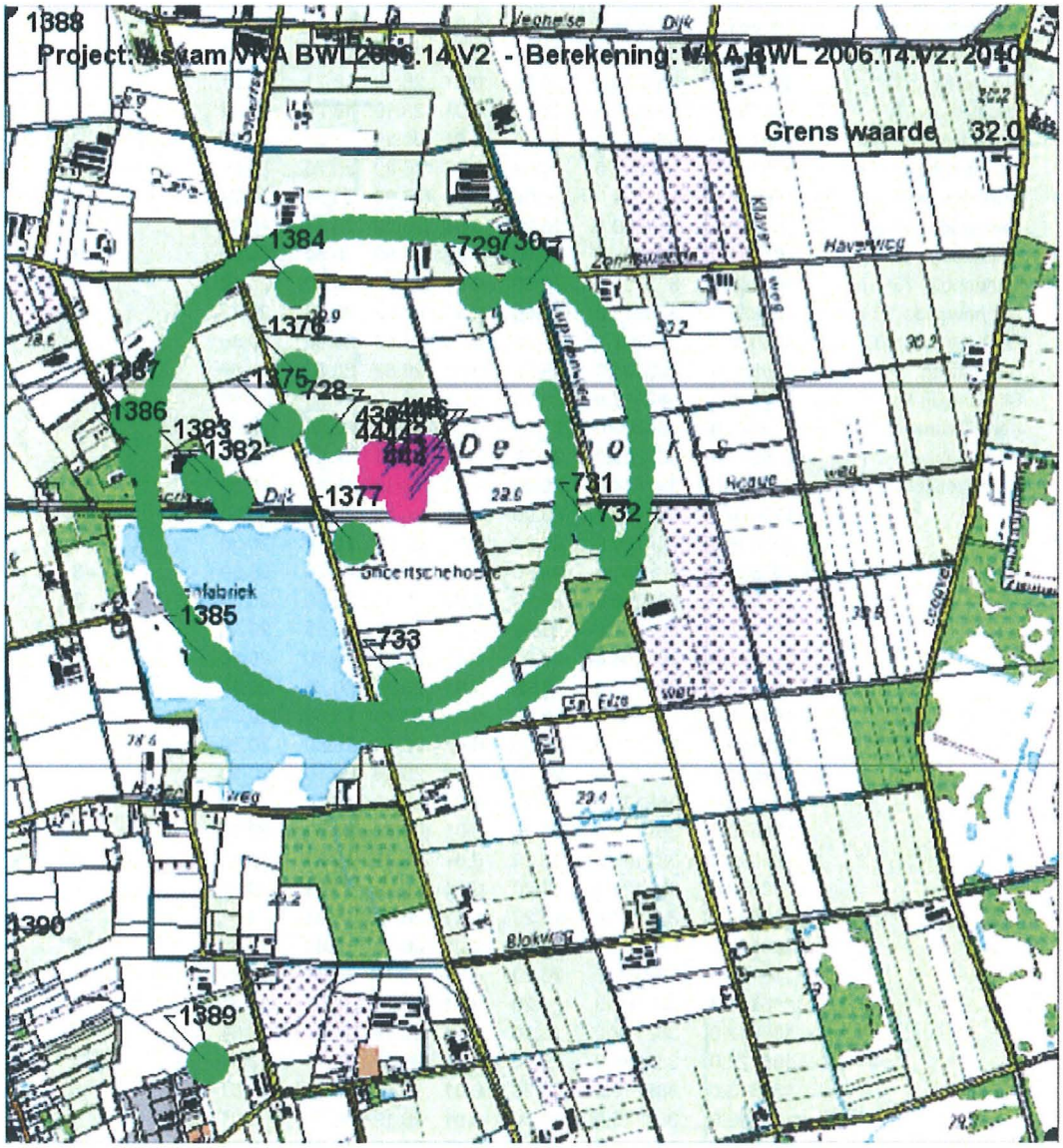

BLK rapport voorkeursalternatief BWL 2006.14.V2 C.V. Asvam Snoertsebaan ongenummerd

NIET gecorrigeerd voor zeezout; mogelijke aftrek is per rekenpunt vermeld
Kolomno: referentie jaar:
2010

	1	2	3	4	5	6	7	8
	X	Y	Totaal	bron	GCN	N50-tot	N50-GCN	zeezout (ug/m3)
Snoertsebaan 28	185917.0	382862.0	26.92	0.03	26.89	20.70	20.50	3
Zonnewende 18	186361.0	383244.0	26.92	0.03	26.89	20.50	20.50	3
Zonnewende 20	186476.0	383256.0	26.92	0.03	26.89	20.50	20.50	3
Lupinenweg 12	186685.0	382616.0	26.20	0.01	26.19	18.71	18.61	3
Lupinenweg 7	186758.0	382538.0	26.20	0.01	26.19	18.71	18.61	3
Snoertsebaan 24	186131.0	382199.0	26.20	0.01	26.19	18.61	18.61	3
Snoertsebaan 13/15	185790.0	382891.0	26.91	0.02	26.89	20.70	20.50	3
Snoertsebaan 30	185836.0	383032.0	28.01	0.02	27.99	23.83	23.73	3
Snoertsebaan 26	186000.0	382580.0	26.23	0.04	26.19	18.71	18.61	3
Berktsedijk 17	185651.0	382702.0	26.90	0.01	26.89	20.50	20.50	3
Berktsedijk 15	185563.0	382757.0	26.90	0.01	26.89	20.60	20.50	3
Zonnewende 12	185833.0	383261.0	28.00	0.01	27.99	23.73	23.73	3
Zonnewende 10	185580.0	382267.0	26.90	0.01	26.89	20.50	20.50	3
Binnenweg 7	185383.0	382804.0	26.90	0.01	26.89	20.60	20.50	3
Binnenweg 5	185360.0	382912.0	26.90	0.01	26.89	20.50	20.50	3
Kern Deurne	185141.0	384863.0	27.69	0.00	27.69	22.81	22.81	3
Kern Liessel	185577.0	381206.0	26.29	0.00	26.29	18.97	18.87	3
Kern Liessel	184923.0	381444.0	25.99	0.00	25.99	18.10	18.10	3
	185476.0	382442.0	26.90	0.01	26.89	20.50	20.50	3
	185608.0	382276.0	26.90	0.01	26.89	20.50	20.50	3
	185639.0	382251.0	26.90	0.01	26.89	20.50	20.50	3
	185671.0	382228.0	26.90	0.01	26.89	20.50	20.50	3
	185705.0	382207.0	26.90	0.01	26.89	20.50	20.50	3
	185741.0	382188.0	26.90	0.01	26.89	20.50	20.50	3
	185777.0	382172.0	26.90	0.01	26.89	20.50	20.50	3
	185814.0	382158.0	26.90	0.01	26.89	20.50	20.50	3
	185852.0	382147.0	26.90	0.01	26.89	20.50	20.50	3
	185891.0	382138.0	26.90	0.01	26.89	20.50	20.50	3
	185930.0	382132.0	26.90	0.01	26.89	20.50	20.50	3
	185970.0	382128.0	26.90	0.01	26.89	20.50	20.50	3
	186010.0	382128.0	26.20	0.01	26.19	18.61	18.61	3
	186050.0	382129.0	26.20	0.01	26.19	18.61	18.61	3
	186089.0	382134.0	26.20	0.01	26.19	18.61	18.61	3
	186128.0	382141.0	26.20	0.01	26.19	18.61	18.61	3
	186167.0	382150.0	26.20	0.01	26.19	18.61	18.61	3
	186205.0	382162.0	26.20	0.01	26.19	18.61	18.61	3
	186242.0	382177.0	26.20	0.01	26.19	18.61	18.61	3
	186278.0	382194.0	26.20	0.01	26.19	18.61	18.61	3
	186313.0	382213.0	26.20	0.01	26.19	18.61	18.61	3
	186346.0	382235.0	26.20	0.01	26.19	18.71	18.61	3
	186378.0	382259.0	26.20	0.01	26.19	18.71	18.61	3
	186408.0	382285.0	26.20	0.01	26.19	18.71	18.61	3
	186437.0	382312.0	26.20	0.01	26.19	18.71	18.61	3
	186463.0	382342.0	26.20	0.01	26.19	18.71	18.61	3
	186488.0	382373.0	26.20	0.01	26.19	18.71	18.61	3
	186510.0	382406.0	26.20	0.01	26.19	18.71	18.61	3
	186530.0	382441.0	26.20	0.01	26.19	18.71	18.61	3
	186548.0	382476.0	26.20	0.01	26.19	18.71	18.61	3
	186564.0	382513.0	26.20	0.01	26.19	18.71	18.61	3
	186577.0	382550.0	26.20	0.01	26.19	18.71	18.61	3
	186587.0	382589.0	26.20	0.01	26.19	18.71	18.61	3
	186595.0	382628.0	26.21	0.01	26.19	18.71	18.61	3
	186600.0	382667.0	26.21	0.02	26.19	18.71	18.61	3

186603.0	382707.0	26.21	0.02	26.19	18.81	18.61	3
186603.0	382747.0	26.21	0.02	26.19	18.81	18.61	3
186601.0	382786.0	26.21	0.02	26.19	18.81	18.61	3
186595.0	382826.0	26.22	0.03	26.19	18.81	18.61	3
186588.0	382865.0	26.22	0.03	26.19	18.81	18.61	3
186577.0	382903.0	26.22	0.03	26.19	18.81	18.61	3
186564.0	382941.0	26.22	0.03	26.19	18.71	18.61	3
186549.0	382978.0	26.22	0.03	26.19	18.71	18.61	3
185502.0	382394.0	26.90	0.01	26.89	20.50	20.50	3
185489.0	382418.0	26.90	0.01	26.89	20.50	20.50	3
186008.0	382080.0	26.20	0.01	26.19	18.61	18.61	3
185522.0	382360.0	26.90	0.01	26.89	20.50	20.50	3
185543.0	382328.0	26.90	0.01	26.89	20.50	20.50	3
185567.0	382297.0	26.90	0.01	26.89	20.50	20.50	3
185593.0	382268.0	26.90	0.01	26.89	20.50	20.50	3
185620.0	382241.0	26.90	0.01	26.89	20.50	20.50	3
185650.0	382215.0	26.90	0.01	26.89	20.50	20.50	3
185681.0	382191.0	26.90	0.01	26.89	20.50	20.50	3
185713.0	382170.0	26.90	0.01	26.89	20.50	20.50	3
185747.0	382150.0	26.90	0.01	26.89	20.50	20.50	3
185782.0	382133.0	26.90	0.01	26.89	20.50	20.50	3
185818.0	382118.0	26.90	0.01	26.89	20.50	20.50	3
185854.0	382106.0	26.90	0.01	26.89	20.50	20.50	3
185892.0	382095.0	26.90	0.01	26.89	20.50	20.50	3
185930.0	382088.0	26.90	0.01	26.89	20.50	20.50	3
185969.0	382083.0	26.90	0.01	26.89	20.50	20.50	3
186122.0	382076.0	26.20	0.01	26.19	18.61	18.61	3
186084.0	382077.0	26.20	0.01	26.19	18.61	18.61	3
186046.0	382079.0	26.20	0.01	26.19	18.61	18.61	3
186493.0	382188.0	26.20	0.01	26.19	18.71	18.61	3
186161.0	382076.0	26.20	0.01	26.19	18.61	18.61	3
186200.0	382078.0	26.20	0.01	26.19	18.61	18.61	3
186239.0	382083.0	26.20	0.01	26.19	18.61	18.61	3
186278.0	382091.0	26.20	0.01	26.19	18.61	18.61	3
186316.0	382101.0	26.20	0.01	26.19	18.61	18.61	3
186354.0	382114.0	26.20	0.01	26.19	18.61	18.61	3
186390.0	382129.0	26.20	0.01	26.19	18.61	18.61	3
186426.0	382146.0	26.20	0.01	26.19	18.71	18.61	3
186460.0	382166.0	26.20	0.01	26.19	18.71	18.61	3
186567.0	382241.0	26.20	0.01	26.19	18.71	18.61	3
186542.0	382223.0	26.20	0.01	26.19	18.71	18.61	3
186518.0	382206.0	26.20	0.01	26.19	18.71	18.61	3
186817.0	382706.0	26.20	0.01	26.19	18.71	18.61	3
186598.0	382264.0	26.20	0.01	26.19	18.71	18.61	3
186627.0	382290.0	26.20	0.01	26.19	18.71	18.61	3
186655.0	382317.0	26.20	0.01	26.19	18.71	18.61	3
186680.0	382347.0	26.20	0.01	26.19	18.71	18.61	3
186704.0	382378.0	26.20	0.01	26.19	18.71	18.61	3
186726.0	382410.0	26.20	0.01	26.19	18.71	18.61	3
186746.0	382444.0	26.20	0.01	26.19	18.71	18.61	3
186763.0	382479.0	26.20	0.01	26.19	18.71	18.61	3
186778.0	382515.0	26.20	0.01	26.19	18.71	18.61	3
186791.0	382552.0	26.20	0.01	26.19	18.71	18.61	3
186801.0	382590.0	26.20	0.01	26.19	18.71	18.61	3
186809.0	382628.0	26.20	0.01	26.19	18.71	18.61	3
186814.0	382667.0	26.20	0.01	26.19	18.71	18.61	3
186820.0	382785.0	26.20	0.01	26.19	18.71	18.61	3
186819.0	382746.0	26.20	0.01	26.19	18.71	18.61	3
186261.0	383406.0	26.91	0.02	26.89	20.50	20.50	3
186820.0	382823.0	26.20	0.01	26.19	18.71	18.61	3
186818.0	382862.0	26.21	0.01	26.19	18.71	18.61	3
186813.0	382900.0	26.21	0.01	26.19	18.71	18.61	3

186806.0	382938.0	26.21	0.01	26.19	18.81	18.61	3
186797.0	382975.0	26.21	0.02	26.19	18.71	18.61	3
186785.0	383012.0	26.91	0.02	26.89	20.50	20.50	3
186770.0	383047.0	26.91	0.02	26.89	20.50	20.50	3
186754.0	383082.0	26.91	0.02	26.89	20.50	20.50	3
186735.0	383116.0	26.91	0.02	26.89	20.50	20.50	3
186714.0	383148.0	26.91	0.02	26.89	20.50	20.50	3
186691.0	383179.0	26.91	0.02	26.89	20.50	20.50	3
186666.0	383209.0	26.91	0.02	26.89	20.50	20.50	3
186640.0	383237.0	26.91	0.02	26.89	20.50	20.50	3
186611.0	383263.0	26.91	0.02	26.89	20.50	20.50	3
186581.0	383287.0	26.91	0.02	26.89	20.50	20.50	3
186550.0	383309.0	26.91	0.02	26.89	20.50	20.50	3
186517.0	383329.0	26.91	0.02	26.89	20.50	20.50	3
186483.0	383347.0	26.91	0.02	26.89	20.50	20.50	3
186448.0	383363.0	26.91	0.02	26.89	20.50	20.50	3
186411.0	383376.0	26.91	0.02	26.89	20.50	20.50	3
186375.0	383387.0	26.91	0.02	26.89	20.50	20.50	3
186337.0	383396.0	26.91	0.02	26.89	20.50	20.50	3
186299.0	383402.0	26.91	0.02	26.89	20.50	20.50	3
186187.0	383411.0	26.92	0.03	26.89	20.50	20.50	3
186224.0	383409.0	26.92	0.02	26.89	20.50	20.50	3
186164.0	383412.0	26.92	0.03	26.89	20.50	20.50	3
186025.0	383416.0	26.91	0.02	26.89	20.50	20.50	3
186060.0	383415.0	26.91	0.02	26.89	20.50	20.50	3
186095.0	383414.0	26.91	0.02	26.89	20.50	20.50	3
186129.0	383413.0	26.91	0.02	26.89	20.50	20.50	3
185408.0	382843.0	26.90	0.01	26.89	20.60	20.50	3
185986.0	383416.0	28.01	0.02	27.99	23.73	23.73	3
185947.0	383413.0	28.00	0.01	27.99	23.73	23.73	3
185908.0	383408.0	28.00	0.01	27.99	23.73	23.73	3
185870.0	383401.0	28.00	0.01	27.99	23.73	23.73	3
185833.0	383390.0	28.00	0.01	27.99	23.73	23.73	3
185796.0	383378.0	28.00	0.01	27.99	23.73	23.73	3
185760.0	383363.0	28.00	0.01	27.99	23.73	23.73	3
185725.0	383346.0	28.00	0.01	27.99	23.73	23.73	3
185691.0	383326.0	28.00	0.01	27.99	23.73	23.73	3
185659.0	383305.0	28.00	0.01	27.99	23.73	23.73	3
185628.0	383281.0	28.00	0.01	27.99	23.73	23.73	3
185599.0	383256.0	28.00	0.01	27.99	23.73	23.73	3
185571.0	383228.0	28.00	0.01	27.99	23.73	23.73	3
185545.0	383199.0	28.00	0.01	27.99	23.73	23.73	3
185522.0	383168.0	28.00	0.01	27.99	23.73	23.73	3
185500.0	383136.0	28.00	0.01	27.99	23.73	23.73	3
185480.0	383103.0	28.00	0.01	27.99	23.73	23.73	3
185463.0	383068.0	28.00	0.01	27.99	23.73	23.73	3
185448.0	383032.0	28.00	0.01	27.99	23.73	23.73	3
185435.0	382995.0	26.90	0.01	26.89	20.50	20.50	3
185424.0	382958.0	26.90	0.01	26.89	20.50	20.50	3
185416.0	382920.0	26.90	0.01	26.89	20.50	20.50	3
185411.0	382881.0	26.90	0.01	26.89	20.50	20.50	3
185404.0	382754.0	26.90	0.01	26.89	20.60	20.50	3
185405.0	382784.0	26.90	0.01	26.89	20.60	20.50	3
185407.0	382813.0	26.90	0.01	26.89	20.60	20.50	3
185404.0	382715.0	26.90	0.01	26.89	20.60	20.50	3
185406.0	382677.0	26.90	0.01	26.89	20.50	20.50	3
185410.0	382639.0	26.90	0.01	26.89	20.50	20.50	3
185417.0	382601.0	26.90	0.01	26.89	20.50	20.50	3
185426.0	382564.0	26.90	0.01	26.89	20.50	20.50	3
185438.0	382528.0	26.90	0.01	26.89	20.50	20.50	3
185452.0	382492.0	26.90	0.01	26.89	20.50	20.50	3
185468.0	382458.0	26.90	0.01	26.89	20.50	20.50	3

185486.0	382424.0	26.90	0.01	26.89	20.50	20.50	3
185506.0	382392.0	26.90	0.01	26.89	20.50	20.50	3
185529.0	382361.0	26.90	0.01	26.89	20.50	20.50	3
185553.0	382331.0	26.90	0.01	26.89	20.50	20.50	3

Bijlage 1 fijn stof invoergegevens coordinaten

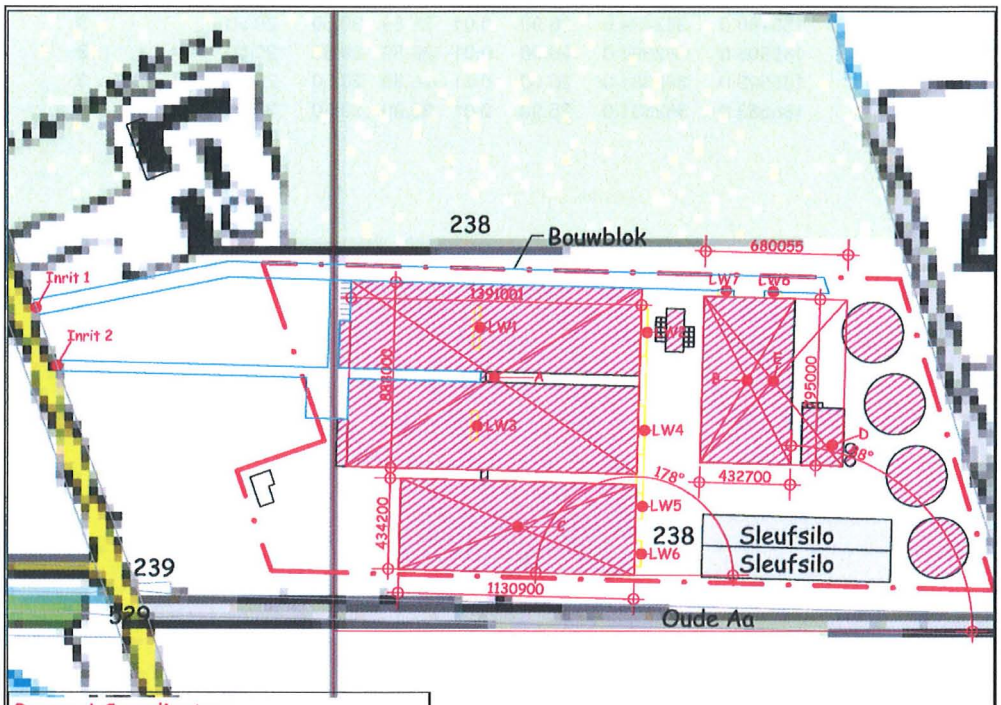

Renvooi Coordinaten	
LW 1	(186.069,382.795)
LW 2	(186.149,382.792)
LW 3	(186.068,382.748)
LW 4	(186.148,382.746)
LW 5	(186.147,382.710)
LW 6	(186.147,382.686)
LW 7	(186.187,382.813)
LW 8	(186.210,382.812)
A	(186.076,382.771)
B	(186.198,382.770)
C	(186.088,382.700)
D (WKK's)	(186.238,382.739)
E	(186.210,382.759)
Inrit 1	(185.857,382.804)
Inrit 2	(185.867,382.777)

SITUATIE

Gemeente: Deurne
Sectie: S Nr.: 238
Schaal 1 : N.V.T.

DRIEWEG ADVIES

Onderwerp: X en Y Coordinaten Snoertsebaan ong. te Liessel

C.V. Asvam
Nuenensedijk 21
5707 DE Helmond

Schaal:	N.V.T.
Getekend:	R.v.D.
Datum:	24-03-2011

BEDRIJFSONTWIKKELING MET DAADKRACHT

Drieweg Advies BV | Kampweg 10 | 5469 EX Keldonk (gemeente Veghel)

Tel. 0413 21 61 25 | Fax 0413 21 61 24 | info@drieweg.com | www.drieweg.com

Gebiedsgegevens

Naam van deze berekening: 23-03-2011, VKA 2020 Berekend op: 23/03/2011 20:27:36
Project: Asvam VKA BWL2006.14.V2
RD X coordinaat: 185.000 Lengte X: 3000 Aantal Gridpunten X: 40
RD Y coordinaat: 381.000 Breedte Y: 3000 Aantal Gridpunten Y: 40
Berekende ruwheid: 0,09 Eigen ruwheid ☐ Eigen ruwheid: 0,00
Type Berekening: PM10 Rekenjaar: 2020
Soort Berekening: Omhullende Toets afstand: 600 Onderlinge afstand: 40
Uitvoer directory: F:\Klant\A\Asvam C.V. Liessel\12390MR01\Fijnstof\Aangevuld maart 2011\VKA BWL 2006.14.V2\2020

Te beschermen object Naam:	RD X Coord. [m]	RD Y Coord. [m]	Concentratie [microgram/m3]	Overschrijding [dagen]
Snoertsebaan 28	185.917	382.862	24,42	14.4
Zonnewende 18	186.361	383.244	24,42	14.4
Zonnewende 20	186.476	383.256	24,42	14.4
Lupinenweg 12	186.685	382.616	23,60	12.9
Lupinenweg 7	186.758	382.538	23,60	12.9
Snoertsebaan 24	186.131	382.199	23,60	12.8
Snoertsebaan 13/15	185.790	382.891	24,41	14.4
Snoertsebaan 30	185.836	383.032	25,51	17.1
Snoertsebaan 26	186.000	382.580	23,63	12.8
Berktsedijk 17	185.651	382.702	24,40	14.4
Berktsedijk 15	185.563	382.757	24,40	14.4
Zonnewende 12	185.833	383.261	25,50	17.1
Zonnewende 10	185.580	382.267	24,40	14.4
Binnenweg 7	185.383	382.804	24,40	14.4
Binnenweg 5	185.360	382.912	24,40	14.4
Kern Deurne	185.141	384.863	25,09	15.9
Kern Liessel industr	185.577	381.206	23,60	12.8
Kern Liessel woning	184.923	381.444	23,40	12.4

Brongegevens

Naam : Luchtwasser 7; stal 4-1 Type: AB
RD X Coord.: 186.187 RD Y Coord.: 382.813 Emissie: 0,00137

hoogte van emissiepunt: 5,80
verticale uittreesnelheid: 4,00 hoogte van gebouw: 4,9
diameter van emissiepunt: 1,75 X-coord. zwaartepunt van gebouw: 186.198
temperatuur van emisstroom: 285,00 Y-coord. zwaartepunt van gebouw: 382.770
lengte van gebouw: 79,50
breedte van gebouw: 43,30
orientatie van gebouw: 88,00

Naam : Luchtwasser 8; stal 4-2 Type: AB
RD X Coord.: 186.210 RD Y Coord.: 382.812 Emissie: 0,00137

hoogte van emissiepunt: 5,80
verticale uittreesnelheid: 4,00 hoogte van gebouw: 4,9
diameter van emissiepunt: 2,05 X-coord. zwaartepunt van gebouw: 186.198
temperatuur van emisstroom: 285,00 Y-coord. zwaartepunt van gebouw: 382.770
lengte van gebouw: 79,50
breedte van gebouw: 43,30
orientatie van gebouw: 88,00

Naam : Luchtwasser 1; stal 1-1		Type:	AB
RD X Coord.: 186.069	RD Y Coord.: 382.795	Emissie:	0,00226
hoogte van emissiepunt:	6,00		
verticale uittreesnelheid:	4,00	hoogte van gebouw:	6,5
diameter van emissiepunt:	2,51	X-coord. zwaartepunt van gebouw:	186.076
temperatuur van emisstroom:	285,00	Y-coord. zwaartepunt van gebouw:	382.771
		lengte van gebouw:	139,10
		breedte van gebouw:	89,00
		orientatie van gebouw:	178,00
Naam : Luchtwasser 2; stal 1-2		Type:	AB
RD X Coord.: 186.149	RD Y Coord.: 382.792	Emissie:	0,00264
hoogte van emissiepunt:	6,00		
verticale uittreesnelheid:	4,00	hoogte van gebouw:	6,5
diameter van emissiepunt:	2,72	X-coord. zwaartepunt van gebouw:	186.076
temperatuur van emisstroom:	285,00	Y-coord. zwaartepunt van gebouw:	382.771
		lengte van gebouw:	139,00
		breedte van gebouw:	89,00
		orientatie van gebouw:	178,00
Naam : Luchtwasser 3; stal 2-1		Type:	AB
RD X Coord.: 186.068	RD Y Coord.: 382.748	Emissie:	0,00151
hoogte van emissiepunt:	6,00		
verticale uittreesnelheid:	4,00	hoogte van gebouw:	6,5
diameter van emissiepunt:	2,05	X-coord. zwaartepunt van gebouw:	186.076
temperatuur van emisstroom:	285,00	Y-coord. zwaartepunt van gebouw:	382.771
		lengte van gebouw:	139,00
		breedte van gebouw:	89,00
		orientatie van gebouw:	178,00
Naam : Luchtwasser 4; stal 2-2		Type:	AB
RD X Coord.: 186.148	RD Y Coord.: 382.746	Emissie:	0,00264
hoogte van emissiepunt:	6,00		
verticale uittreesnelheid:	4,00	hoogte van gebouw:	6,5
diameter van emissiepunt:	2,72	X-coord. zwaartepunt van gebouw:	186.076
temperatuur van emisstroom:	285,00	Y-coord. zwaartepunt van gebouw:	382.771
		lengte van gebouw:	139,00
		breedte van gebouw:	89,00
		orientatie van gebouw:	178,00
Naam : Luchtwasser 5; stal 3-1		Type:	AB
RD X Coord.: 186.147	RD Y Coord.: 382.710	Emissie:	0,00070
hoogte van emissiepunt:	5,80		
verticale uittreesnelheid:	4,00	hoogte van gebouw:	4,9
diameter van emissiepunt:	1,88	X-coord. zwaartepunt van gebouw:	186.088
temperatuur van emisstroom:	285,00	Y-coord. zwaartepunt van gebouw:	382.700
		lengte van gebouw:	114,00
		breedte van gebouw:	43,00
		orientatie van gebouw:	178,00
Naam : Luchtwasser 6; stal 3-2		Type:	AB
RD X Coord.: 186.147	RD Y Coord.: 382.686	Emissie:	0,00071

hoogte van emissiepunt:	5,80		
verticale uittreesnelheid:	4,00	hoogte van gebouw:	4,9
diameter van emissiepunt:	1,89	X-coord. zwaartepunt van gebouw:	186.088
temperatuur van emisstroom:	285,00	Y-coord. zwaartepunt van gebouw:	382.700
		lengte van gebouw:	114,00
		breedte van gebouw:	43,00
		orientatie van gebouw:	178,00

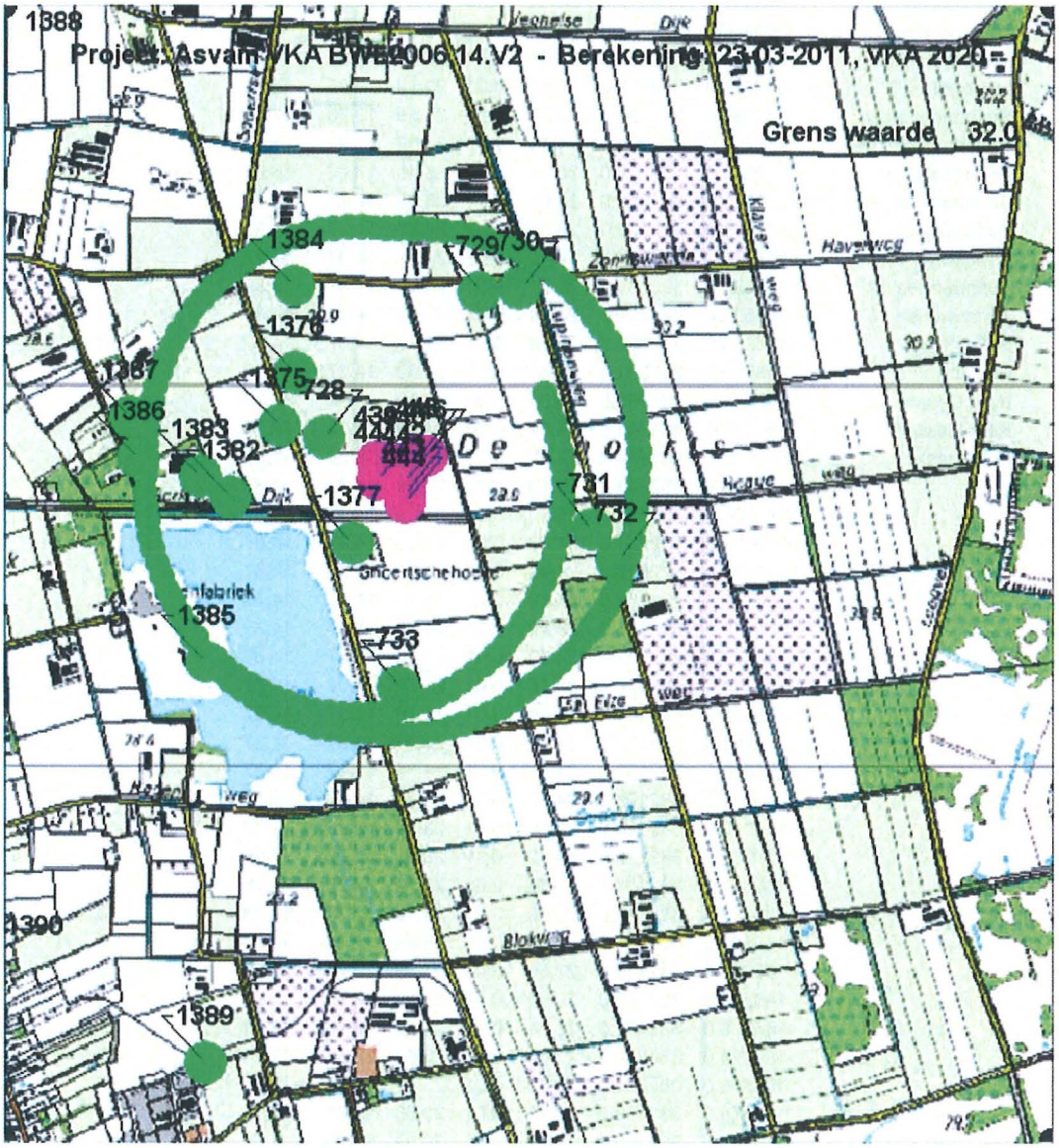

BLK rapport voorkeursalternatief BWL 2006.14.V2 C.V. Asvam Snoertsebaan ongenummerd

NIET gecorrigeerd voor zeezout; mogelijke aftrek is per rekenpunt vermeld

Kolomno: referentie jaar: 2020

	1	2	3	4	5	6	7	8
	X	Y	Totaal	bron	GCN	N50-tot	N50-GCN	zeezout (ug/m3)
Snoertsebaan 28	185917.0	382862.0	24.42	0.03	24.39	14.37	14.37	3
Zonnewende 18	186361.0	383244.0	24.42	0.03	24.39	14.37	14.37	3
Zonnewende 20	186476.0	383256.0	24.42	0.03	24.39	14.37	14.37	3
Lupinenweg 12	186685.0	382616.0	23.60	0.01	23.59	12.86	12.76	3
Lupinenweg 7	186758.0	382538.0	23.60	0.01	23.59	12.86	12.76	3
Snoertsebaan 24	186131.0	382199.0	23.61	0.01	23.59	12.76	12.76	3
Snoertsebaan 13/15	185790.0	382891.0	24.41	0.02	24.39	14.37	14.37	3
Snoertsebaan 30	185836.0	383032.0	25.51	0.02	25.49	17.06	16.86	3
Snoertsebaan 26	186000.0	382580.0	23.63	0.04	23.59	12.76	12.76	3
Berktsedijk 17	185651.0	382702.0	24.40	0.01	24.39	14.37	14.37	3
Berktsedijk 15	185563.0	382757.0	24.40	0.01	24.39	14.37	14.37	3
Zonnewende 12	185833.0	383261.0	25.51	0.01	25.49	17.06	16.86	3
Zonnewende 10	185580.0	382267.0	24.40	0.01	24.39	14.37	14.37	3
Binnenweg 7	185383.0	382804.0	24.40	0.01	24.39	14.37	14.37	3
Binnenweg 5	185360.0	382912.0	24.40	0.01	24.39	14.37	14.37	3
Kern Deurne	185141.0	384863.0	25.09	0.00	25.09	15.92	15.92	3
Kern Liessel	185577.0	381206.0	23.60	0.00	23.59	12.76	12.76	3
Kern Liessel	184923.0	381444.0	23.40	0.00	23.39	12.39	12.39	3
	185476.0	382442.0	24.40	0.01	24.39	14.37	14.37	3
	185608.0	382276.0	24.40	0.01	24.39	14.37	14.37	3
	185639.0	382251.0	24.40	0.01	24.39	14.37	14.37	3
	185671.0	382228.0	24.40	0.01	24.39	14.37	14.37	3
	185705.0	382207.0	24.40	0.01	24.39	14.37	14.37	3
	185741.0	382188.0	24.40	0.01	24.39	14.37	14.37	3
	185777.0	382172.0	24.40	0.01	24.39	14.37	14.37	3
	185814.0	382158.0	24.40	0.01	24.39	14.37	14.37	3
	185852.0	382147.0	24.40	0.01	24.39	14.37	14.37	3
	185891.0	382138.0	24.40	0.01	24.39	14.37	14.37	3
	185930.0	382132.0	24.40	0.01	24.39	14.37	14.37	3
	185970.0	382128.0	24.40	0.01	24.39	14.37	14.37	3
	186010.0	382128.0	23.60	0.01	23.59	12.76	12.76	3
	186050.0	382129.0	23.60	0.01	23.59	12.76	12.76	3
	186089.0	382134.0	23.60	0.01	23.59	12.76	12.76	3
	186128.0	382141.0	23.60	0.01	23.59	12.76	12.76	3
	186167.0	382150.0	23.60	0.01	23.59	12.76	12.76	3
	186205.0	382162.0	23.60	0.01	23.59	12.76	12.76	3
	186242.0	382177.0	23.60	0.01	23.59	12.76	12.76	3
	186278.0	382194.0	23.60	0.01	23.59	12.76	12.76	3
	186313.0	382213.0	23.60	0.01	23.59	12.76	12.76	3
	186346.0	382235.0	23.60	0.01	23.59	12.76	12.76	3
	186378.0	382259.0	23.60	0.01	23.59	12.86	12.76	3
	186408.0	382285.0	23.60	0.01	23.59	12.86	12.76	3
	186437.0	382312.0	23.60	0.01	23.59	12.86	12.76	3
	186463.0	382342.0	23.60	0.01	23.59	12.86	12.76	3
	186488.0	382373.0	23.60	0.01	23.59	12.86	12.76	3
	186510.0	382406.0	23.60	0.01	23.59	12.86	12.76	3
	186530.0	382441.0	23.60	0.01	23.59	12.86	12.76	3
	186548.0	382476.0	23.60	0.01	23.59	12.86	12.76	3
	186564.0	382513.0	23.60	0.01	23.59	12.86	12.76	3
	186577.0	382550.0	23.60	0.01	23.59	12.86	12.76	3
	186587.0	382589.0	23.61	0.01	23.59	12.86	12.76	3
	186595.0	382628.0	23.61	0.01	23.59	12.86	12.76	3
	186600.0	382667.0	23.61	0.02	23.59	12.86	12.76	3
	186603.0	382707.0	23.61	0.02	23.59	12.86	12.76	3

186603.0	382747.0	23.61	0.02	23.59	12.86	12.76	3
186601.0	382786.0	23.62	0.02	23.59	12.86	12.76	3
186595.0	382826.0	23.62	0.03	23.59	12.86	12.76	3
186588.0	382865.0	23.62	0.03	23.59	12.86	12.76	3
186577.0	382903.0	23.62	0.03	23.59	12.86	12.76	3
186564.0	382941.0	23.62	0.03	23.59	12.86	12.76	3
186549.0	382978.0	23.62	0.03	23.59	12.86	12.76	3
185502.0	382394.0	24.40	0.01	24.39	14.37	14.37	3
185489.0	382418.0	24.40	0.01	24.39	14.37	14.37	3
186008.0	382080.0	23.60	0.01	23.59	12.76	12.76	3
185522.0	382360.0	24.40	0.01	24.39	14.37	14.37	3
185543.0	382328.0	24.40	0.01	24.39	14.37	14.37	3
185567.0	382297.0	24.40	0.01	24.39	14.37	14.37	3
185593.0	382268.0	24.40	0.01	24.39	14.37	14.37	3
185620.0	382241.0	24.40	0.01	24.39	14.37	14.37	3
185650.0	382215.0	24.40	0.01	24.39	14.37	14.37	3
185681.0	382191.0	24.40	0.01	24.39	14.37	14.37	3
185713.0	382170.0	24.40	0.01	24.39	14.37	14.37	3
185747.0	382150.0	24.40	0.01	24.39	14.37	14.37	3
185782.0	382133.0	24.40	0.01	24.39	14.37	14.37	3
185818.0	382118.0	24.40	0.01	24.39	14.37	14.37	3
185854.0	382106.0	24.40	0.01	24.39	14.37	14.37	3
185892.0	382095.0	24.40	0.01	24.39	14.37	14.37	3
185930.0	382088.0	24.40	0.01	24.39	14.37	14.37	3
185969.0	382083.0	24.40	0.01	24.39	14.37	14.37	3
186122.0	382076.0	23.60	0.01	23.59	12.76	12.76	3
186084.0	382077.0	23.60	0.01	23.59	12.76	12.76	3
186046.0	382079.0	23.60	0.01	23.59	12.76	12.76	3
186493.0	382188.0	23.60	0.01	23.59	12.86	12.76	3
186161.0	382076.0	23.60	0.01	23.59	12.76	12.76	3
186200.0	382078.0	23.60	0.01	23.59	12.76	12.76	3
186239.0	382083.0	23.60	0.01	23.59	12.76	12.76	3
186278.0	382091.0	23.60	0.01	23.59	12.76	12.76	3
186316.0	382101.0	23.60	0.01	23.59	12.76	12.76	3
186354.0	382114.0	23.60	0.01	23.59	12.76	12.76	3
186390.0	382129.0	23.60	0.01	23.59	12.76	12.76	3
186426.0	382146.0	23.60	0.01	23.59	12.76	12.76	3
186460.0	382166.0	23.60	0.01	23.59	12.86	12.76	3
186567.0	382241.0	23.60	0.01	23.59	12.86	12.76	3
186542.0	382223.0	23.60	0.01	23.59	12.86	12.76	3
186518.0	382206.0	23.60	0.01	23.59	12.86	12.76	3
186817.0	382706.0	23.60	0.01	23.59	12.86	12.76	3
186598.0	382264.0	23.60	0.01	23.59	12.86	12.76	3
186627.0	382290.0	23.60	0.01	23.59	12.86	12.76	3
186655.0	382317.0	23.60	0.01	23.59	12.86	12.76	3
186680.0	382347.0	23.60	0.01	23.59	12.86	12.76	3
186704.0	382378.0	23.60	0.01	23.59	12.86	12.76	3
186726.0	382410.0	23.60	0.01	23.59	12.86	12.76	3
186746.0	382444.0	23.60	0.01	23.59	12.86	12.76	3
186763.0	382479.0	23.60	0.01	23.59	12.86	12.76	3
186778.0	382515.0	23.60	0.01	23.59	12.86	12.76	3
186791.0	382552.0	23.60	0.01	23.59	12.86	12.76	3
186801.0	382590.0	23.60	0.01	23.59	12.86	12.76	3
186809.0	382628.0	23.60	0.01	23.59	12.86	12.76	3
186814.0	382667.0	23.60	0.01	23.59	12.86	12.76	3
186820.0	382785.0	23.61	0.01	23.59	12.86	12.76	3
186819.0	382746.0	23.60	0.01	23.59	12.86	12.76	3
186261.0	383406.0	24.41	0.02	24.39	14.37	14.37	3
186820.0	382823.0	23.61	0.01	23.59	12.86	12.76	3
186818.0	382862.0	23.61	0.01	23.59	12.86	12.76	3
186813.0	382900.0	23.61	0.01	23.59	12.86	12.76	3
186806.0	382938.0	23.61	0.01	23.59	12.86	12.76	3

186797.0	382975.0	23.61	0.02	23.59	12.86	12.76	3
186785.0	383012.0	24.41	0.02	24.39	14.37	14.37	3
186770.0	383047.0	24.41	0.02	24.39	14.37	14.37	3
186754.0	383082.0	24.41	0.02	24.39	14.37	14.37	3
186735.0	383116.0	24.41	0.02	24.39	14.37	14.37	3
186714.0	383148.0	24.41	0.02	24.39	14.37	14.37	3
186691.0	383179.0	24.41	0.02	24.39	14.37	14.37	3
186666.0	383209.0	24.41	0.02	24.39	14.37	14.37	3
186640.0	383237.0	24.41	0.02	24.39	14.37	14.37	3
186611.0	383263.0	24.41	0.02	24.39	14.37	14.37	3
186581.0	383287.0	24.41	0.02	24.39	14.37	14.37	3
186550.0	383309.0	24.41	0.02	24.39	14.37	14.37	3
186517.0	383329.0	24.41	0.02	24.39	14.37	14.37	3
186483.0	383347.0	24.41	0.02	24.39	14.37	14.37	3
186448.0	383363.0	24.41	0.02	24.39	14.37	14.37	3
186411.0	383376.0	24.41	0.02	24.39	14.37	14.37	3
186375.0	383387.0	24.41	0.02	24.39	14.37	14.37	3
186337.0	383396.0	24.41	0.02	24.39	14.37	14.37	3
186299.0	383402.0	24.41	0.02	24.39	14.37	14.37	3
186187.0	383411.0	24.42	0.03	24.39	14.37	14.37	3
186224.0	383409.0	24.42	0.02	24.39	14.37	14.37	3
186164.0	383412.0	24.42	0.03	24.39	14.37	14.37	3
186025.0	383416.0	24.41	0.02	24.39	14.37	14.37	3
186060.0	383415.0	24.41	0.02	24.39	14.37	14.37	3
186095.0	383414.0	24.41	0.02	24.39	14.37	14.37	3
186129.0	383413.0	24.42	0.02	24.39	14.37	14.37	3
185408.0	382843.0	24.40	0.01	24.39	14.37	14.37	3
185986.0	383416.0	25.51	0.02	25.49	16.96	16.86	3
185947.0	383413.0	25.51	0.01	25.49	16.96	16.86	3
185908.0	383408.0	25.50	0.01	25.49	16.96	16.86	3
185870.0	383401.0	25.50	0.01	25.49	17.06	16.86	3
185833.0	383390.0	25.50	0.01	25.49	17.06	16.86	3
185796.0	383378.0	25.50	0.01	25.49	17.06	16.86	3
185760.0	383363.0	25.50	0.01	25.49	17.06	16.86	3
185725.0	383346.0	25.50	0.01	25.49	17.06	16.86	3
185691.0	383326.0	25.50	0.01	25.49	17.06	16.86	3
185659.0	383305.0	25.50	0.01	25.49	17.06	16.86	3
185628.0	383281.0	25.50	0.01	25.49	17.06	16.86	3
185599.0	383256.0	25.50	0.01	25.49	17.06	16.86	3
185571.0	383228.0	25.50	0.01	25.49	17.06	16.86	3
185545.0	383199.0	25.50	0.01	25.49	17.06	16.86	3
185522.0	383168.0	25.50	0.01	25.49	17.06	16.86	3
185500.0	383136.0	25.50	0.01	25.49	17.06	16.86	3
185480.0	383103.0	25.50	0.01	25.49	17.06	16.86	3
185463.0	383068.0	25.50	0.01	25.49	17.06	16.86	3
185448.0	383032.0	25.50	0.01	25.49	17.06	16.86	3
185435.0	382995.0	24.40	0.01	24.39	14.37	14.37	3
185424.0	382958.0	24.40	0.01	24.39	14.37	14.37	3
185416.0	382920.0	24.40	0.01	24.39	14.37	14.37	3
185411.0	382881.0	24.40	0.01	24.39	14.37	14.37	3
185404.0	382754.0	24.40	0.01	24.39	14.37	14.37	3
185405.0	382784.0	24.40	0.01	24.39	14.37	14.37	3
185407.0	382813.0	24.40	0.01	24.39	14.37	14.37	3
185404.0	382715.0	24.40	0.01	24.39	14.37	14.37	3
185406.0	382677.0	24.40	0.01	24.39	14.37	14.37	3
185410.0	382639.0	24.40	0.01	24.39	14.37	14.37	3
185417.0	382601.0	24.40	0.01	24.39	14.37	14.37	3
185426.0	382564.0	24.40	0.01	24.39	14.37	14.37	3
185438.0	382528.0	24.40	0.01	24.39	14.37	14.37	3
185452.0	382492.0	24.40	0.01	24.39	14.37	14.37	3
185468.0	382458.0	24.40	0.01	24.39	14.37	14.37	3
185486.0	382424.0	24.40	0.01	24.39	14.37	14.37	3

185506.0	382392.0	24.40	0.01	24.39	14.37	14.37	3
185529.0	382361.0	24.40	0.01	24.39	14.37	14.37	3
185553.0	382331.0	24.40	0.01	24.39	14.37	14.37	3

Gebiedsgegevens

Naam van deze berekening: ALT 1, BWL 2009.12 Berekend op: 24/03/2011 13:24:15
Project: Asvam Alt 1 BWL 2009.12
RD X coordinaat: 185.000 Lengte X:3000 Aantal Gridpunten X: 40
RD Y coordinaat: 381.000 Breedte Y: 3000 Aantal Gridpunten Y: 40
Berekende ruwheid: 0,09 Eigen ruwheid ☐ Eigen ruwheid: 0,00
Type Berekening: PM10 Rekenjaar:2010
Soort Berekening: Omhullende Toets afstand:600 Onderlinge afstand: 40
Uitvoer directory: F:\Klant\A\Asvam C.V. Liessel\12390MR01\Fijnstof\Aangevuld maart 2011\ALT 1 BWL 2009.12, berekende luchtsneli

Te beschermen object Naam:	RD X Coord. [m]	RD Y Coord. [m]	Concentratie [microgram/m3]	Overschrijding [dagen]
Snoertsebaan 28	185.917	382.862	26,95	20.7
Zonnewende 18	186.361	383.244	26,94	20.5
Zonnewende 20	186.476	383.256	26,93	20.5
Lupinenweg 12	186.685	382.616	26,21	18.8
Lupinenweg 7	186.758	382.538	26,20	18.8
Snoertsebaan 24	186.131	382.199	26,21	18.6
Snoertsebaan 13/15	185.790	382.891	26,92	20.7
Snoertsebaan 30	185.836	383.032	28,02	23.9
Snoertsebaan 26	186.000	382.580	26,27	18.7
Berktsedijk 17	185.651	382.702	26,91	20.6
Berktsedijk 15	185.563	382.757	26,91	20.6
Zonnewende 12	185.833	383.261	28,01	23.8
Zonnewende 10	185.580	382.267	26,90	20.5
Binnenweg 7	185.383	382.804	26,90	20.6
Binnenweg 5	185.360	382.912	26,90	20.5
Kern Deurne	185.141	384.863	27,69	22.8
Kern Liessel industr	185.577	381.206	26,30	19.0
Kern Liessel woning	184.923	381.444	25,99	18.1

Brongegevens

Naam : Luchtwasser 7; stal 4-1 Type: AB
RD X Coord.: 186.187 RD Y Coord.: 382.813 Emissie: 0,00137

hoogte van emissiepunt: 6,30
verticale uittreesnelheid: 1,27 hoogte van gebouw: 4,9
diameter van emissiepunt: 3,10 X-coord. zwaartepunt van gebouw: 186.198
temperatuur van emisstroom: 285,00 Y-coord. zwaartepunt van gebouw: 382.770
lengte van gebouw: 79,50
breedte van gebouw: 43,30
orientatie van gebouw: 88,00

Naam : Luchtwasser 8; stal 4-2 Type: AB
RD X Coord.: 186.210 RD Y Coord.: 382.812 Emissie: 0,00137

hoogte van emissiepunt: 6,30
verticale uittreesnelheid: 1,52 hoogte van gebouw: 4,9
diameter van emissiepunt: 3,32 X-coord. zwaartepunt van gebouw: 186.198
temperatuur van emisstroom: 285,00 Y-coord. zwaartepunt van gebouw: 382.770
lengte van gebouw: 79,50
breedte van gebouw: 43,30
orientatie van gebouw: 88,00

Naam : Luchtwasser 1; stal 1-1		Type:	AB
RD X Coord.: 186.069	RD Y Coord.: 382.795	Emissie:	0,00226
hoogte van emissiepunt:	6,50		
verticale uittreesnelheid:	1,15	hoogte van gebouw:	6,5
diameter van emissiepunt:	4,69	X-coord. zwaartepunt van gebouw:	186.076
temperatuur van emisstroom:	285,00	Y-coord. zwaartepunt van gebouw:	382.771
		lengte van gebouw:	139,10
		breedte van gebouw:	89,00
		orientatie van gebouw:	178,00
Naam : Luchtwasser 2; stal 1-2		Type:	AB
RD X Coord.: 186.149	RD Y Coord.: 382.792	Emissie:	0,00264
hoogte van emissiepunt:	6,50		
verticale uittreesnelheid:	1,13	hoogte van gebouw:	6,5
diameter van emissiepunt:	5,11	X-coord. zwaartepunt van gebouw:	186.076
temperatuur van emisstroom:	285,00	Y-coord. zwaartepunt van gebouw:	382.771
		lengte van gebouw:	139,00
		breedte van gebouw:	89,00
		orientatie van gebouw:	178,00
Naam : Luchtwasser 3; stal 2-1		Type:	AB
RD X Coord.: 186.068	RD Y Coord.: 382.748	Emissie:	0,00151
hoogte van emissiepunt:	6,50		
verticale uittreesnelheid:	1,11	hoogte van gebouw:	6,5
diameter van emissiepunt:	3,89	X-coord. zwaartepunt van gebouw:	186.076
temperatuur van emisstroom:	285,00	Y-coord. zwaartepunt van gebouw:	382.771
		lengte van gebouw:	139,00
		breedte van gebouw:	89,00
		orientatie van gebouw:	178,00
Naam : Luchtwasser 4; stal 2-2		Type:	AB
RD X Coord.: 186.148	RD Y Coord.: 382.746	Emissie:	0,00264
hoogte van emissiepunt:	6,50		
verticale uittreesnelheid:	1,13	hoogte van gebouw:	6,5
diameter van emissiepunt:	5,11	X-coord. zwaartepunt van gebouw:	186.076
temperatuur van emisstroom:	285,00	Y-coord. zwaartepunt van gebouw:	382.771
		lengte van gebouw:	139,00
		breedte van gebouw:	89,00
		orientatie van gebouw:	178,00
Naam : Luchtwasser 5; stal 3-1		Type:	AB
RD X Coord.: 186.147	RD Y Coord.: 382.710	Emissie:	0,00070
hoogte van emissiepunt:	6,30		
verticale uittreesnelheid:	1,02	hoogte van gebouw:	4,9
diameter van emissiepunt:	3,71	X-coord. zwaartepunt van gebouw:	186.088
temperatuur van emisstroom:	285,00	Y-coord. zwaartepunt van gebouw:	382.700
		lengte van gebouw:	114,00
		breedte van gebouw:	43,00
		orientatie van gebouw:	178,00
Naam : Luchtwasser 6; stal 3-2		Type:	AB
RD X Coord.: 186.147	RD Y Coord.: 382.686	Emissie:	0,00071

Bijlage 1 Alternatief 1 BWL 2009.12 2010
(berekende luchtsnelheid)

hoogte van emissiepunt:	6,30		
verticale uittreesnelheid:	1,04	hoogte van gebouw:	4,9
diameter van emissiepunt:	3,71	X-coord. zwaartepunt van gebouw:	186.088
temperatuur van emisstroom:	285,00	Y-coord. zwaartepunt van gebouw:	382.700
		lengte van gebouw:	114,00
		breedte van gebouw:	43,00
		orientatie van gebouw:	178,00

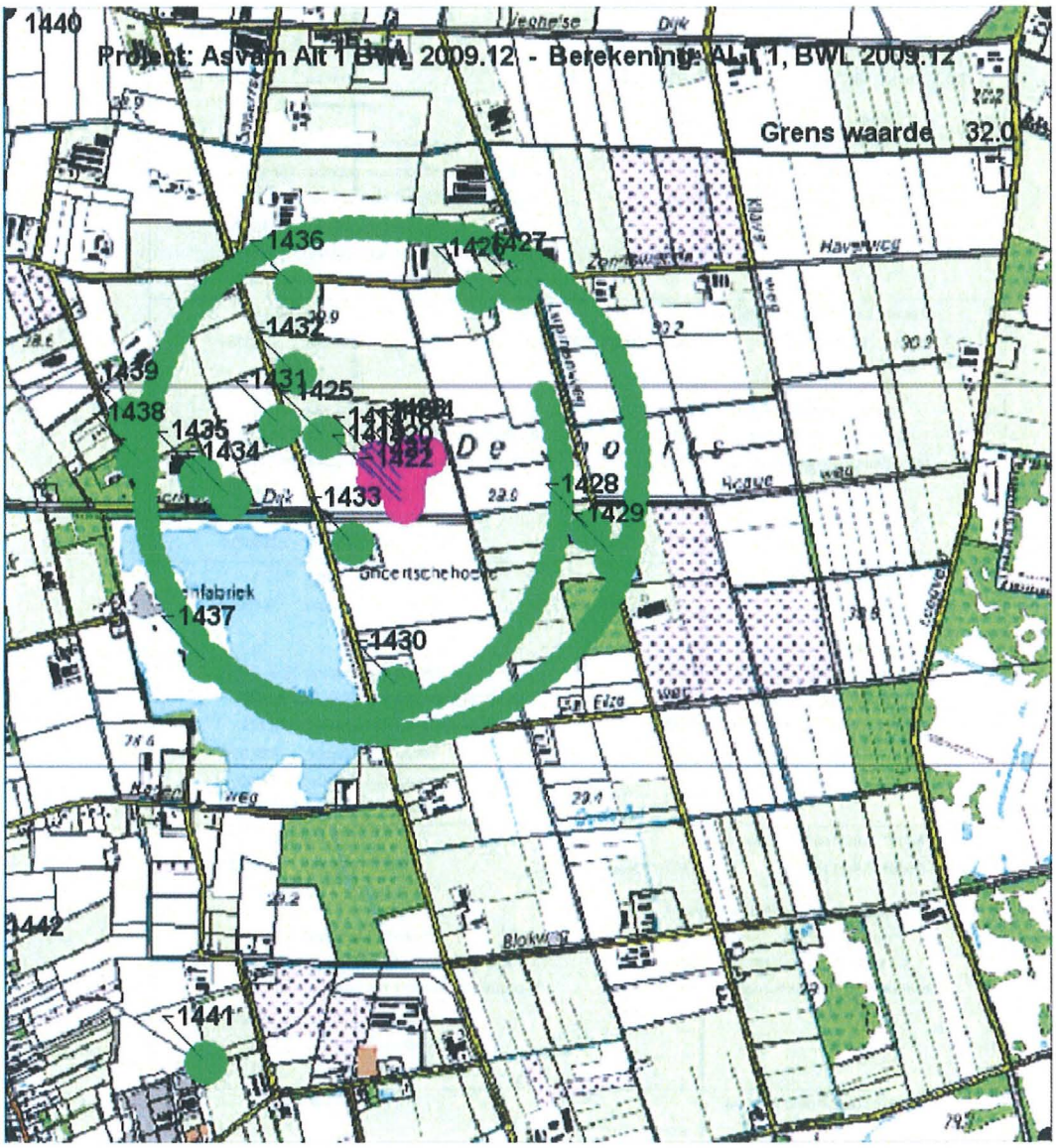

NIET gecorrigeerd voor zeezout; mogelijke aftrek is per rekenpunt vermeld

Kolomno: referentie jaar: 2010

	1 X (ug/m3)	2 Y	3 Totaal	4 bron	5 GCN	6 N50-tot	7 N50-GCN	8 zeezout
Snoertsebaan 28	185917.0	382862.0	26.95	0.06	26.89	20.70	20.50	3
Zonnewende 18	186361.0	383244.0	26.94	0.05	26.89	20.50	20.50	3
Zonnewende 20	186476.0	383256.0	26.93	0.04	26.89	20.50	20.50	3
Lupinenweg 12	186685.0	382616.0	26.21	0.02	26.19	18.81	18.61	3
Lupinenweg 7	186758.0	382538.0	26.20	0.01	26.19	18.81	18.61	3
Snoertsebaan 24	186131.0	382199.0	26.21	0.02	26.19	18.61	18.61	3
Snoertsebaan 13/15	185790.0	382891.0	26.92	0.03	26.89	20.70	20.50	3
Snoertsebaan 30	185836.0	383032.0	28.02	0.03	27.99	23.93	23.73	3
Snoertsebaan 26	186000.0	382580.0	26.27	0.08	26.19	18.71	18.61	3
Berktsedijk 17	185651.0	382702.0	26.91	0.02	26.89	20.60	20.50	3
Berktsedijk 15	185563.0	382757.0	26.91	0.01	26.89	20.60	20.50	3
Zonnewende 12	185833.0	383261.0	28.01	0.02	27.99	23.83	23.73	3
Zonnewende 10	185580.0	382267.0	26.90	0.01	26.89	20.50	20.50	3
Binnenweg 7	185383.0	382804.0	26.90	0.01	26.89	20.60	20.50	3
Binnenweg 5	185360.0	382912.0	26.90	0.01	26.89	20.50	20.50	3
Kern Deurne	185141.0	384863.0	27.69	0.00	27.69	22.81	22.81	3
Kern Liessel	185577.0	381206.0	26.30	0.01	26.29	18.97	18.87	3
Kern Liessel	184923.0	381444.0	25.99	0.00	25.99	18.10	18.10	3
	185476.0	382442.0	26.91	0.01	26.89	20.50	20.50	3
	185608.0	382276.0	26.90	0.01	26.89	20.50	20.50	3
	185639.0	382251.0	26.90	0.01	26.89	20.50	20.50	3
	185671.0	382228.0	26.90	0.01	26.89	20.50	20.50	3
	185705.0	382207.0	26.90	0.01	26.89	20.50	20.50	3
	185741.0	382188.0	26.90	0.01	26.89	20.50	20.50	3
	185777.0	382172.0	26.90	0.01	26.89	20.50	20.50	3
	185814.0	382158.0	26.91	0.02	26.89	20.50	20.50	3
	185852.0	382147.0	26.91	0.02	26.89	20.50	20.50	3
	185891.0	382138.0	26.91	0.02	26.89	20.50	20.50	3
	185930.0	382132.0	26.91	0.02	26.89	20.50	20.50	3
	185970.0	382128.0	26.91	0.02	26.89	20.50	20.50	3
	186010.0	382128.0	26.21	0.02	26.19	18.61	18.61	3
	186050.0	382129.0	26.21	0.02	26.19	18.61	18.61	3
	186089.0	382134.0	26.21	0.02	26.19	18.61	18.61	3
	186128.0	382141.0	26.21	0.02	26.19	18.61	18.61	3
	186167.0	382150.0	26.21	0.02	26.19	18.61	18.61	3
	186205.0	382162.0	26.21	0.02	26.19	18.61	18.61	3
	186242.0	382177.0	26.21	0.02	26.19	18.61	18.61	3
	186278.0	382194.0	26.21	0.02	26.19	18.61	18.61	3
	186313.0	382213.0	26.21	0.02	26.19	18.61	18.61	3
	186346.0	382235.0	26.21	0.01	26.19	18.71	18.61	3
	186378.0	382259.0	26.21	0.01	26.19	18.71	18.61	3
	186408.0	382285.0	26.21	0.01	26.19	18.71	18.61	3

186437.0	382312.0	26.21	0.01	26.19	18.71	18.61	3
186463.0	382342.0	26.21	0.02	26.19	18.71	18.61	3
186488.0	382373.0	26.21	0.02	26.19	18.71	18.61	3
186510.0	382406.0	26.21	0.02	26.19	18.71	18.61	3
186530.0	382441.0	26.21	0.02	26.19	18.71	18.61	3
186548.0	382476.0	26.21	0.02	26.19	18.71	18.61	3
186564.0	382513.0	26.21	0.02	26.19	18.81	18.61	3
186577.0	382550.0	26.21	0.02	26.19	18.81	18.61	3
186587.0	382589.0	26.21	0.02	26.19	18.81	18.61	3
186595.0	382628.0	26.21	0.02	26.19	18.81	18.61	3
186600.0	382667.0	26.22	0.03	26.19	18.81	18.61	3
186603.0	382707.0	26.22	0.03	26.19	18.81	18.61	3
186603.0	382747.0	26.23	0.03	26.19	18.81	18.61	3
186601.0	382786.0	26.23	0.04	26.19	18.81	18.61	3
186595.0	382826.0	26.23	0.04	26.19	18.81	18.61	3
186588.0	382865.0	26.23	0.04	26.19	18.81	18.61	3
186577.0	382903.0	26.23	0.04	26.19	18.81	18.61	3
186564.0	382941.0	26.23	0.04	26.19	18.81	18.61	3
186549.0	382978.0	26.23	0.04	26.19	18.81	18.61	3
185502.0	382394.0	26.90	0.01	26.89	20.50	20.50	3
185489.0	382418.0	26.91	0.01	26.89	20.50	20.50	3
186008.0	382080.0	26.21	0.02	26.19	18.61	18.61	3
185522.0	382360.0	26.90	0.01	26.89	20.50	20.50	3
185543.0	382328.0	26.90	0.01	26.89	20.50	20.50	3
185567.0	382297.0	26.90	0.01	26.89	20.50	20.50	3
185593.0	382268.0	26.90	0.01	26.89	20.50	20.50	3
185620.0	382241.0	26.90	0.01	26.89	20.50	20.50	3
185650.0	382215.0	26.90	0.01	26.89	20.50	20.50	3
185681.0	382191.0	26.90	0.01	26.89	20.50	20.50	3
185713.0	382170.0	26.90	0.01	26.89	20.50	20.50	3
185747.0	382150.0	26.90	0.01	26.89	20.50	20.50	3
185782.0	382133.0	26.90	0.01	26.89	20.50	20.50	3
185818.0	382118.0	26.91	0.01	26.89	20.50	20.50	3
185854.0	382106.0	26.91	0.02	26.89	20.50	20.50	3
185892.0	382095.0	26.91	0.02	26.89	20.50	20.50	3
185930.0	382088.0	26.91	0.02	26.89	20.50	20.50	3
185969.0	382083.0	26.91	0.02	26.89	20.50	20.50	3
186122.0	382076.0	26.21	0.02	26.19	18.61	18.61	3
186084.0	382077.0	26.21	0.02	26.19	18.61	18.61	3
186046.0	382079.0	26.21	0.02	26.19	18.61	18.61	3
186493.0	382188.0	26.20	0.01	26.19	18.71	18.61	3
186161.0	382076.0	26.21	0.01	26.19	18.61	18.61	3
186200.0	382078.0	26.21	0.01	26.19	18.61	18.61	3
186239.0	382083.0	26.20	0.01	26.19	18.61	18.61	3
186278.0	382091.0	26.20	0.01	26.19	18.61	18.61	3
186316.0	382101.0	26.20	0.01	26.19	18.61	18.61	3

186354.0	382114.0	26.20	0.01	26.19	18.61	18.61	3
186390.0	382129.0	26.20	0.01	26.19	18.71	18.61	3
186426.0	382146.0	26.20	0.01	26.19	18.71	18.61	3
186460.0	382166.0	26.20	0.01	26.19	18.71	18.61	3
186567.0	382241.0	26.20	0.01	26.19	18.71	18.61	3
186542.0	382223.0	26.20	0.01	26.19	18.71	18.61	3
186518.0	382206.0	26.20	0.01	26.19	18.71	18.61	3
186817.0	382706.0	26.21	0.02	26.19	18.81	18.61	3
186598.0	382264.0	26.20	0.01	26.19	18.71	18.61	3
186627.0	382290.0	26.20	0.01	26.19	18.71	18.61	3
186655.0	382317.0	26.20	0.01	26.19	18.71	18.61	3
186680.0	382347.0	26.20	0.01	26.19	18.71	18.61	3
186704.0	382378.0	26.20	0.01	26.19	18.71	18.61	3
186726.0	382410.0	26.20	0.01	26.19	18.71	18.61	3
186746.0	382444.0	26.20	0.01	26.19	18.71	18.61	3
186763.0	382479.0	26.20	0.01	26.19	18.81	18.61	3
186778.0	382515.0	26.20	0.01	26.19	18.71	18.61	3
186791.0	382552.0	26.20	0.01	26.19	18.71	18.61	3
186801.0	382590.0	26.21	0.01	26.19	18.81	18.61	3
186809.0	382628.0	26.21	0.02	26.19	18.81	18.61	3
186814.0	382667.0	26.21	0.02	26.19	18.81	18.61	3
186820.0	382785.0	26.21	0.02	26.19	18.81	18.61	3
186819.0	382746.0	26.21	0.02	26.19	18.81	18.61	3
186261.0	383406.0	26.93	0.04	26.89	20.50	20.50	3
186820.0	382823.0	26.21	0.02	26.19	18.81	18.61	3
186818.0	382862.0	26.21	0.02	26.19	18.81	18.61	3
186813.0	382900.0	26.21	0.02	26.19	18.81	18.61	3
186806.0	382938.0	26.21	0.02	26.19	18.81	18.61	3
186797.0	382975.0	26.21	0.02	26.19	18.81	18.61	3
186785.0	383012.0	26.91	0.02	26.89	20.50	20.50	3
186770.0	383047.0	26.91	0.02	26.89	20.50	20.50	3
186754.0	383082.0	26.91	0.02	26.89	20.50	20.50	3
186735.0	383116.0	26.91	0.02	26.89	20.50	20.50	3
186714.0	383148.0	26.91	0.02	26.89	20.50	20.50	3
186691.0	383179.0	26.92	0.02	26.89	20.50	20.50	3
186666.0	383209.0	26.92	0.03	26.89	20.50	20.50	3
186640.0	383237.0	26.92	0.03	26.89	20.50	20.50	3
186611.0	383263.0	26.92	0.03	26.89	20.50	20.50	3
186581.0	383287.0	26.92	0.03	26.89	20.50	20.50	3
186550.0	383309.0	26.92	0.03	26.89	20.50	20.50	3
186517.0	383329.0	26.92	0.03	26.89	20.50	20.50	3
186483.0	383347.0	26.92	0.03	26.89	20.50	20.50	3
186448.0	383363.0	26.92	0.03	26.89	20.50	20.50	3
186411.0	383376.0	26.92	0.03	26.89	20.50	20.50	3
186375.0	383387.0	26.92	0.03	26.89	20.50	20.50	3
186337.0	383396.0	26.92	0.03	26.89	20.50	20.50	3

186299.0	383402.0	26.93	0.03	26.89	20.50	20.50	3
186187.0	383411.0	26.93	0.03	26.89	20.50	20.50	3
186224.0	383409.0	26.93	0.03	26.89	20.50	20.50	3
186164.0	383412.0	26.92	0.03	26.89	20.50	20.50	3
186025.0	383416.0	26.92	0.03	26.89	20.50	20.50	3
186060.0	383415.0	26.92	0.03	26.89	20.50	20.50	3
186095.0	383414.0	26.92	0.03	26.89	20.50	20.50	3
186129.0	383413.0	26.92	0.03	26.89	20.50	20.50	3
185408.0	382843.0	26.90	0.01	26.89	20.60	20.50	3
185986.0	383416.0	28.02	0.03	27.99	23.73	23.73	3
185947.0	383413.0	28.02	0.03	27.99	23.73	23.73	3
185908.0	383408.0	28.01	0.02	27.99	23.73	23.73	3
185870.0	383401.0	28.01	0.02	27.99	23.73	23.73	3
185833.0	383390.0	28.01	0.02	27.99	23.73	23.73	3
185796.0	383378.0	28.01	0.02	27.99	23.73	23.73	3
185760.0	383363.0	28.01	0.02	27.99	23.73	23.73	3
185725.0	383346.0	28.01	0.02	27.99	23.73	23.73	3
185691.0	383326.0	28.00	0.01	27.99	23.73	23.73	3
185659.0	383305.0	28.00	0.01	27.99	23.73	23.73	3
185628.0	383281.0	28.00	0.01	27.99	23.83	23.73	3
185599.0	383256.0	28.00	0.01	27.99	23.83	23.73	3
185571.0	383228.0	28.00	0.01	27.99	23.83	23.73	3
185545.0	383199.0	28.00	0.01	27.99	23.83	23.73	3
185522.0	383168.0	28.00	0.01	27.99	23.73	23.73	3
185500.0	383136.0	28.00	0.01	27.99	23.73	23.73	3
185480.0	383103.0	28.00	0.01	27.99	23.73	23.73	3
185463.0	383068.0	28.00	0.01	27.99	23.73	23.73	3
185448.0	383032.0	28.00	0.01	27.99	23.83	23.73	3
185435.0	382995.0	26.90	0.01	26.89	20.50	20.50	3
185424.0	382958.0	26.90	0.01	26.89	20.50	20.50	3
185416.0	382920.0	26.90	0.01	26.89	20.50	20.50	3
185411.0	382881.0	26.90	0.01	26.89	20.60	20.50	3
185404.0	382754.0	26.90	0.01	26.89	20.60	20.50	3
185405.0	382784.0	26.90	0.01	26.89	20.60	20.50	3
185407.0	382813.0	26.90	0.01	26.89	20.60	20.50	3
185404.0	382715.0	26.90	0.01	26.89	20.60	20.50	3
185406.0	382677.0	26.90	0.01	26.89	20.60	20.50	3
185410.0	382639.0	26.90	0.01	26.89	20.60	20.50	3
185417.0	382601.0	26.90	0.01	26.89	20.50	20.50	3
185426.0	382564.0	26.90	0.01	26.89	20.50	20.50	3
185438.0	382528.0	26.90	0.01	26.89	20.50	20.50	3
185452.0	382492.0	26.90	0.01	26.89	20.50	20.50	3
185468.0	382458.0	26.91	0.01	26.89	20.50	20.50	3
185486.0	382424.0	26.91	0.01	26.89	20.50	20.50	3
185506.0	382392.0	26.90	0.01	26.89	20.50	20.50	3
185529.0	382361.0	26.90	0.01	26.89	20.50	20.50	3

185553.0	382331.0	26.90	0.01	26.89	20.50	20.50	3

Gebiedsgegevens

Naam van deze berekening: ALT 1BWL 2009.12, ber luchtsnelh — Berekend op: 24/03/2011 8:50:44
Project: Asvam Alt 1 BWL 2009.12
RD X coordinaat: 185.000 — Lengte X: 3000 — Aantal Gridpunten X: 40
RD Y coordinaat: 381.000 — Breedte Y: 3000 — Aantal Gridpunten Y: 40
Berekende ruwheid: 0,09 — Eigen ruwheid ☐ — Eigen ruwheid: 0,00
Type Berekening: PM10 — Rekenjaar: 2020
Soort Berekening: Omhullende — Toets afstand: 600 — Onderlinge afstand: 40
Uitvoer directory: F:\Klant\A\Asvam C.V. Liessel\12390MR01\Fijnstof\Aangevuld maart 2011\ALT 1 BWL 2009.12, berekende luchtsneli

Te beschermen object Naam:	RD X Coord. [m]	RD Y Coord. [m]	Concentratie [microgram/m3]	Overschrijding [dagen]
Snoertsebaan 28	185.917	382.862	24,45	14.4
Zonnewende 18	186.361	383.244	24,44	14.4
Zonnewende 20	186.476	383.256	24,43	14.4
Lupinenweg 12	186.685	382.616	23,61	12.9
Lupinenweg 7	186.758	382.538	23,60	12.9
Snoertsebaan 24	186.131	382.199	23,61	12.8
Snoertsebaan 13/15	185.790	382.891	24,42	14.4
Snoertsebaan 30	185.836	383.032	25,52	17.1
Snoertsebaan 26	186.000	382.580	23,67	12.9
Berktsedijk 17	185.651	382.702	24,41	14.4
Berktsedijk 15	185.563	382.757	24,41	14.4
Zonnewende 12	185.833	383.261	25,51	17.1
Zonnewende 10	185.580	382.267	24,40	14.4
Binnenweg 7	185.383	382.804	24,40	14.4
Binnenweg 5	185.360	382.912	24,40	14.4
Kern Deurne	185.141	384.863	25,10	15.9
Kern Liessel industr	185.577	381.206	23,60	12.8
Kern Liessel woning	184.923	381.444	23,40	12.4

Brongegevens

Naam : Luchtwasser 7; stal 4-1 — Type: AB
RD X Coord.: 186.187 — RD Y Coord.: 382.813 — Emissie: 0,00137
hoogte van emissiepunt: 6,30
verticale uittreesnelheid: 1,27 — hoogte van gebouw: 4,9
diameter van emissiepunt: 3,10 — X-coord. zwaartepunt van gebouw: 186.198
temperatuur van emisstroom: 285,00 — Y-coord. zwaartepunt van gebouw: 382.770
lengte van gebouw: 79,50
breedte van gebouw: 43,30
orientatie van gebouw: 88,00

Naam : Luchtwasser 8; stal 4-2 — Type: AB
RD X Coord.: 186.210 — RD Y Coord.: 382.812 — Emissie: 0,00137
hoogte van emissiepunt: 6,30
verticale uittreesnelheid: 1,52 — hoogte van gebouw: 4,9
diameter van emissiepunt: 3,32 — X-coord. zwaartepunt van gebouw: 186.198
temperatuur van emisstroom: 285,00 — Y-coord. zwaartepunt van gebouw: 382.770
lengte van gebouw: 79,50
breedte van gebouw: 43,30
orientatie van gebouw: 88,00

Naam : Luchtwasser 1; stal 1-1		Type:	AB
RD X Coord.: 186.069	RD Y Coord.: 382.795	Emissie:	0,00226
hoogte van emissiepunt:	6,50		
verticale uittreesnelheid:	1,15	hoogte van gebouw:	6,5
diameter van emissiepunt:	4,69	X-coord. zwaartepunt van gebouw:	186.076
temperatuur van emisstroom:	285,00	Y-coord. zwaartepunt van gebouw:	382.771
		lengte van gebouw:	139,10
		breedte van gebouw:	89,00
		orientatie van gebouw:	178,00
Naam : Luchtwasser 2; stal 1-2		Type:	AB
RD X Coord.: 186.149	RD Y Coord.: 382.792	Emissie:	0,00264
hoogte van emissiepunt:	6,50		
verticale uittreesnelheid:	1,13	hoogte van gebouw:	6,5
diameter van emissiepunt:	5,11	X-coord. zwaartepunt van gebouw:	186.076
temperatuur van emisstroom:	285,00	Y-coord. zwaartepunt van gebouw:	382.771
		lengte van gebouw:	139,00
		breedte van gebouw:	89,00
		orientatie van gebouw:	178,00
Naam : Luchtwasser 3; stal 2-1		Type:	AB
RD X Coord.: 186.068	RD Y Coord.: 382.748	Emissie:	0,00151
hoogte van emissiepunt:	6,50		
verticale uittreesnelheid:	1,11	hoogte van gebouw:	6,5
diameter van emissiepunt:	3,89	X-coord. zwaartepunt van gebouw:	186.076
temperatuur van emisstroom:	285,00	Y-coord. zwaartepunt van gebouw:	382.771
		lengte van gebouw:	139,00
		breedte van gebouw:	89,00
		orientatie van gebouw:	178,00
Naam : Luchtwasser 4; stal 2-2		Type:	AB
RD X Coord.: 186.148	RD Y Coord.: 382.746	Emissie:	0,00264
hoogte van emissiepunt:	6,50		
verticale uittreesnelheid:	1,13	hoogte van gebouw:	6,5
diameter van emissiepunt:	5,11	X-coord. zwaartepunt van gebouw:	186.076
temperatuur van emisstroom:	285,00	Y-coord. zwaartepunt van gebouw:	382.771
		lengte van gebouw:	139,00
		breedte van gebouw:	89,00
		orientatie van gebouw:	178,00
Naam : Luchtwasser 5; stal 3-1		Type:	AB
RD X Coord.: 186.147	RD Y Coord.: 382.710	Emissie:	0,00070
hoogte van emissiepunt:	6,30		
verticale uittreesnelheid:	1,02	hoogte van gebouw:	4,9
diameter van emissiepunt:	3,71	X-coord. zwaartepunt van gebouw:	186.088
temperatuur van emisstroom:	285,00	Y-coord. zwaartepunt van gebouw:	382.700
		lengte van gebouw:	114,00
		breedte van gebouw:	43,00
		orientatie van gebouw:	178,00
Naam : Luchtwasser 6; stal 3-2		Type:	AB
RD X Coord.: 186.147	RD Y Coord.: 382.686	Emissie:	0,00071

Bijlage 1 Alternatief 1 BWL 2009.12 2020
(berekende luchtsnelheid)

hoogte van emissiepunt:	6,30		
verticale uittreesnelheid:	1,04	hoogte van gebouw:	4,9
diameter van emissiepunt:	3,71	X-coord. zwaartepunt van gebouw:	186.088
temperatuur van emisstroom:	285,00	Y-coord. zwaartepunt van gebouw:	382.700
		lengte van gebouw:	114,00
		breedte van gebouw:	43,00
		orientatie van gebouw:	178,00

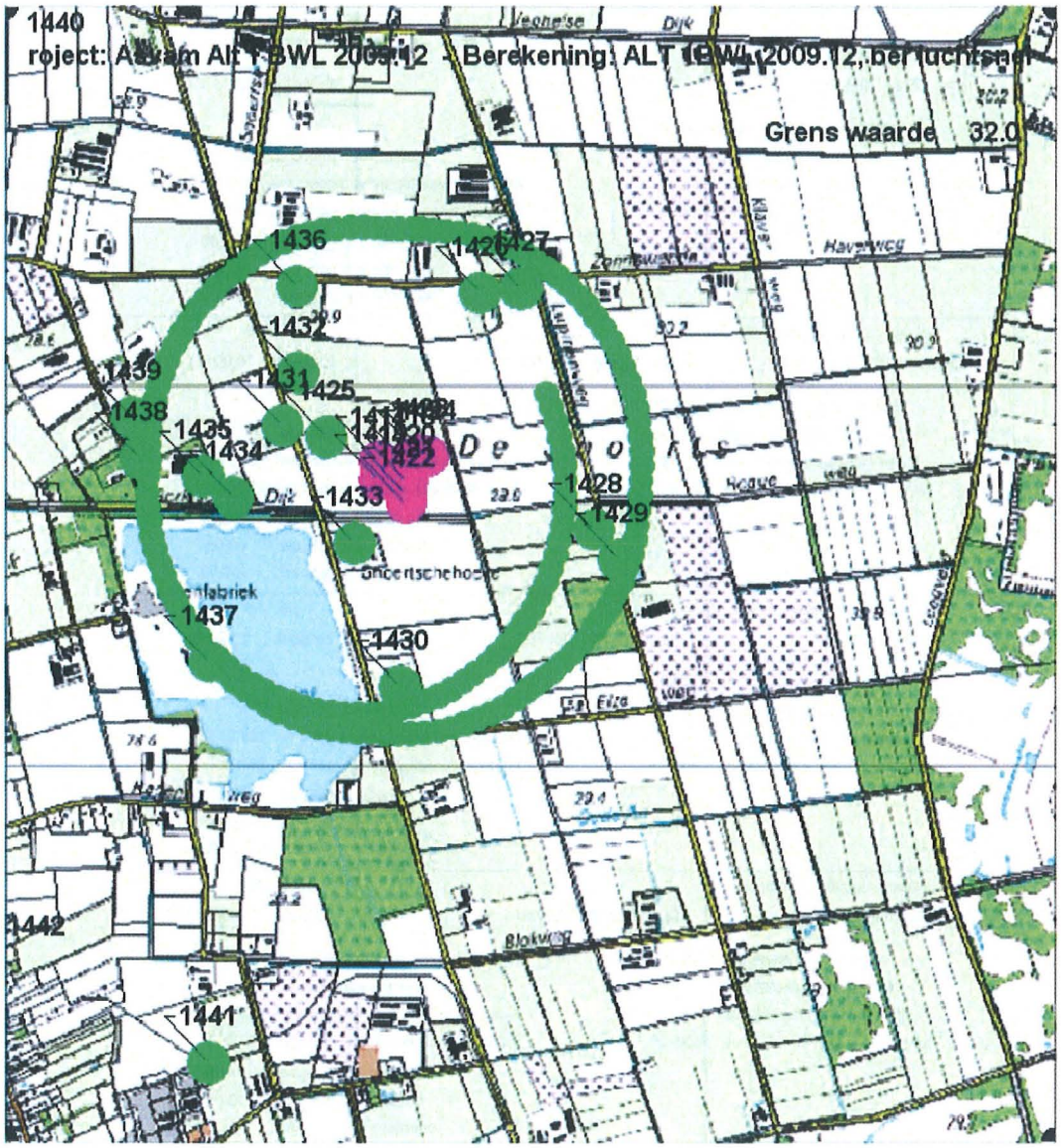

NIET gecorrigeerd voor zeezout; mogelijke aftrek is per rekenpunt vermeld
Kolomno: referentie jaar: 2020

	1	2	3	4	5	6	7	8
	X	Y	Totaal	bron	GCN	N50-tot	N50-GCN	zeezout
	(ug/m3)							
Snoertsebaan 28	185917.0	382862.0	24.45	0.06	24.39	14.37	14.37	3
Zonnewende 18	186361.0	383244.0	24.44	0.05	24.39	14.37	14.37	3
Zonnewende 20	186476.0	383256.0	24.43	0.04	24.39	14.37	14.37	3
Lupinenweg 12	186685.0	382616.0	23.61	0.02	23.59	12.86	12.76	3
Lupinenweg 7	186758.0	382538.0	23.60	0.01	23.59	12.86	12.76	3
Snoertsebaan 24	186131.0	382199.0	23.61	0.02	23.59	12.76	12.76	3
Snoertsebaan 13/15	185790.0	382891.0	24.42	0.03	24.39	14.37	14.37	3
Snoertsebaan 30	185836.0	383032.0	25.52	0.03	25.49	17.06	16.86	3
Snoertsebaan 26	186000.0	382580.0	23.67	0.08	23.59	12.86	12.76	3
Berktsedijk 17	185651.0	382702.0	24.41	0.02	24.39	14.37	14.37	3
Berktsedijk 15	185563.0	382757.0	24.41	0.01	24.39	14.37	14.37	3
Zonnewende 12	185833.0	383261.0	25.51	0.02	25.49	17.06	16.86	3
Zonnewende 10	185580.0	382267.0	24.40	0.01	24.39	14.37	14.37	3
Binnenweg 7	185383.0	382804.0	24.40	0.01	24.39	14.37	14.37	3
Binnenweg 5	185360.0	382912.0	24.40	0.01	24.39	14.37	14.37	3
Kern Deurne	185141.0	384863.0	25.10	0.00	25.09	15.92	15.92	3
Kern Liessel	185577.0	381206.0	23.60	0.01	23.59	12.76	12.76	3
Kern Liessel	184923.0	381444.0	23.40	0.00	23.39	12.39	12.39	3
	185476.0	382442.0	24.41	0.01	24.39	14.37	14.37	3
	185608.0	382276.0	24.40	0.01	24.39	14.37	14.37	3
	185639.0	382251.0	24.40	0.01	24.39	14.37	14.37	3
	185671.0	382228.0	24.40	0.01	24.39	14.37	14.37	3
	185705.0	382207.0	24.40	0.01	24.39	14.37	14.37	3
	185741.0	382188.0	24.41	0.01	24.39	14.37	14.37	3
	185777.0	382172.0	24.41	0.01	24.39	14.37	14.37	3
	185814.0	382158.0	24.41	0.02	24.39	14.37	14.37	3
	185852.0	382147.0	24.41	0.02	24.39	14.37	14.37	3
	185891.0	382138.0	24.41	0.02	24.39	14.37	14.37	3
	185930.0	382132.0	24.41	0.02	24.39	14.37	14.37	3
	185970.0	382128.0	24.41	0.02	24.39	14.37	14.37	3
	186010.0	382128.0	23.61	0.02	23.59	12.76	12.76	3
	186050.0	382129.0	23.61	0.02	23.59	12.76	12.76	3
	186089.0	382134.0	23.61	0.02	23.59	12.76	12.76	3
	186128.0	382141.0	23.61	0.02	23.59	12.76	12.76	3
	186167.0	382150.0	23.61	0.02	23.59	12.76	12.76	3
	186205.0	382162.0	23.61	0.02	23.59	12.76	12.76	3
	186242.0	382177.0	23.61	0.02	23.59	12.76	12.76	3
	186278.0	382194.0	23.61	0.02	23.59	12.76	12.76	3
	186313.0	382213.0	23.61	0.02	23.59	12.76	12.76	3
	186346.0	382235.0	23.61	0.01	23.59	12.76	12.76	3
	186378.0	382259.0	23.61	0.01	23.59	12.76	12.76	3
	186408.0	382285.0	23.61	0.01	23.59	12.76	12.76	3
	186437.0	382312.0	23.61	0.01	23.59	12.76	12.76	3
	186463.0	382342.0	23.61	0.02	23.59	12.76	12.76	3
	186488.0	382373.0	23.61	0.02	23.59	12.76	12.76	3
	186510.0	382406.0	23.61	0.02	23.59	12.76	12.76	3
	186530.0	382441.0	23.61	0.02	23.59	12.76	12.76	3
	186548.0	382476.0	23.61	0.02	23.59	12.86	12.76	3
	186564.0	382513.0	23.61	0.02	23.59	12.86	12.76	3
	186577.0	382550.0	23.61	0.02	23.59	12.86	12.76	3
	186587.0	382589.0	23.61	0.02	23.59	12.86	12.76	3
	186595.0	382628.0	23.61	0.02	23.59	12.86	12.76	3
	186600.0	382667.0	23.62	0.03	23.59	12.86	12.76	3
	186603.0	382707.0	23.62	0.03	23.59	12.86	12.76	3
	186603.0	382747.0	23.63	0.03	23.59	12.86	12.76	3
	186601.0	382786.0	23.63	0.04	23.59	12.86	12.76	3

186595.0	382826.0	23.63	0.04	23.59	12.86	12.76	3
186588.0	382865.0	23.63	0.04	23.59	12.86	12.76	3
186577.0	382903.0	23.63	0.04	23.59	12.86	12.76	3
186564.0	382941.0	23.63	0.04	23.59	12.86	12.76	3
186549.0	382978.0	23.63	0.04	23.59	12.86	12.76	3
185502.0	382394.0	24.41	0.01	24.39	14.37	14.37	3
185489.0	382418.0	24.41	0.01	24.39	14.37	14.37	3
186008.0	382080.0	23.61	0.02	23.59	12.76	12.76	3
185522.0	382360.0	24.40	0.01	24.39	14.37	14.37	3
185543.0	382328.0	24.40	0.01	24.39	14.37	14.37	3
185567.0	382297.0	24.40	0.01	24.39	14.37	14.37	3
185593.0	382268.0	24.40	0.01	24.39	14.37	14.37	3
185620.0	382241.0	24.40	0.01	24.39	14.37	14.37	3
185650.0	382215.0	24.40	0.01	24.39	14.37	14.37	3
185681.0	382191.0	24.40	0.01	24.39	14.37	14.37	3
185713.0	382170.0	24.40	0.01	24.39	14.37	14.37	3
185747.0	382150.0	24.40	0.01	24.39	14.37	14.37	3
185782.0	382133.0	24.41	0.01	24.39	14.37	14.37	3
185818.0	382118.0	24.41	0.01	24.39	14.37	14.37	3
185854.0	382106.0	24.41	0.02	24.39	14.37	14.37	3
185892.0	382095.0	24.41	0.02	24.39	14.37	14.37	3
185930.0	382088.0	24.41	0.02	24.39	14.37	14.37	3
185969.0	382083.0	24.41	0.02	24.39	14.37	14.37	3
186122.0	382076.0	23.61	0.02	23.59	12.76	12.76	3
186084.0	382077.0	23.61	0.02	23.59	12.76	12.76	3
186046.0	382079.0	23.61	0.02	23.59	12.76	12.76	3
186493.0	382188.0	23.60	0.01	23.59	12.76	12.76	3
186161.0	382076.0	23.61	0.01	23.59	12.76	12.76	3
186200.0	382078.0	23.61	0.01	23.59	12.76	12.76	3
186239.0	382083.0	23.61	0.01	23.59	12.76	12.76	3
186278.0	382091.0	23.60	0.01	23.59	12.76	12.76	3
186316.0	382101.0	23.60	0.01	23.59	12.76	12.76	3
186354.0	382114.0	23.60	0.01	23.59	12.76	12.76	3
186390.0	382129.0	23.60	0.01	23.59	12.76	12.76	3
186426.0	382146.0	23.60	0.01	23.59	12.76	12.76	3
186460.0	382166.0	23.60	0.01	23.59	12.76	12.76	3
186567.0	382241.0	23.60	0.01	23.59	12.76	12.76	3
186542.0	382223.0	23.60	0.01	23.59	12.76	12.76	3
186518.0	382206.0	23.60	0.01	23.59	12.76	12.76	3
186817.0	382706.0	23.61	0.02	23.59	12.86	12.76	3
186598.0	382264.0	23.60	0.01	23.59	12.76	12.76	3
186627.0	382290.0	23.60	0.01	23.59	12.76	12.76	3
186655.0	382317.0	23.60	0.01	23.59	12.76	12.76	3
186680.0	382347.0	23.60	0.01	23.59	12.76	12.76	3
186704.0	382378.0	23.60	0.01	23.59	12.86	12.76	3
186726.0	382410.0	23.60	0.01	23.59	12.86	12.76	3
186746.0	382444.0	23.60	0.01	23.59	12.86	12.76	3
186763.0	382479.0	23.60	0.01	23.59	12.86	12.76	3
186778.0	382515.0	23.60	0.01	23.59	12.86	12.76	3
186791.0	382552.0	23.60	0.01	23.59	12.86	12.76	3
186801.0	382590.0	23.61	0.01	23.59	12.86	12.76	3
186809.0	382628.0	23.61	0.02	23.59	12.86	12.76	3
186814.0	382667.0	23.61	0.02	23.59	12.86	12.76	3
186820.0	382785.0	23.61	0.02	23.59	12.86	12.76	3
186819.0	382746.0	23.61	0.02	23.59	12.86	12.76	3
186261.0	383406.0	24.43	0.04	24.39	14.37	14.37	3
186820.0	382823.0	23.61	0.02	23.59	12.86	12.76	3
186818.0	382862.0	23.61	0.02	23.59	12.86	12.76	3
186813.0	382900.0	23.61	0.02	23.59	12.86	12.76	3
186806.0	382938.0	23.61	0.02	23.59	12.86	12.76	3
186797.0	382975.0	23.61	0.02	23.59	12.86	12.76	3
186785.0	383012.0	24.41	0.02	24.39	14.37	14.37	3

186770.0	383047.0	24.41	0.02	24.39	14.37	14.37	3
186754.0	383082.0	24.41	0.02	24.39	14.37	14.37	3
186735.0	383116.0	24.41	0.02	24.39	14.37	14.37	3
186714.0	383148.0	24.41	0.02	24.39	14.37	14.37	3
186691.0	383179.0	24.42	0.02	24.39	14.37	14.37	3
186666.0	383209.0	24.42	0.03	24.39	14.37	14.37	3
186640.0	383237.0	24.42	0.03	24.39	14.37	14.37	3
186611.0	383263.0	24.42	0.03	24.39	14.37	14.37	3
186581.0	383287.0	24.42	0.03	24.39	14.37	14.37	3
186550.0	383309.0	24.42	0.03	24.39	14.37	14.37	3
186517.0	383329.0	24.42	0.03	24.39	14.37	14.37	3
186483.0	383347.0	24.42	0.03	24.39	14.37	14.37	3
186448.0	383363.0	24.42	0.03	24.39	14.37	14.37	3
186411.0	383376.0	24.42	0.03	24.39	14.37	14.37	3
186375.0	383387.0	24.43	0.03	24.39	14.37	14.37	3
186337.0	383396.0	24.43	0.03	24.39	14.37	14.37	3
186299.0	383402.0	24.43	0.03	24.39	14.37	14.37	3
186187.0	383411.0	24.43	0.03	24.39	14.47	14.37	3
186224.0	383409.0	24.43	0.03	24.39	14.37	14.37	3
186164.0	383412.0	24.43	0.03	24.39	14.47	14.37	3
186025.0	383416.0	24.42	0.03	24.39	14.37	14.37	3
186060.0	383415.0	24.42	0.03	24.39	14.47	14.37	3
186095.0	383414.0	24.42	0.03	24.39	14.47	14.37	3
186129.0	383413.0	24.43	0.03	24.39	14.47	14.37	3
185408.0	382843.0	24.40	0.01	24.39	14.37	14.37	3
185986.0	383416.0	25.52	0.03	25.49	17.06	16.86	3
185947.0	383413.0	25.52	0.03	25.49	17.06	16.86	3
185908.0	383408.0	25.52	0.02	25.49	17.06	16.86	3
185870.0	383401.0	25.51	0.02	25.49	17.06	16.86	3
185833.0	383390.0	25.51	0.02	25.49	17.06	16.86	3
185796.0	383378.0	25.51	0.02	25.49	17.06	16.86	3
185760.0	383363.0	25.51	0.02	25.49	17.06	16.86	3
185725.0	383346.0	25.51	0.02	25.49	17.06	16.86	3
185691.0	383326.0	25.51	0.01	25.49	17.06	16.86	3
185659.0	383305.0	25.51	0.01	25.49	17.06	16.86	3
185628.0	383281.0	25.51	0.01	25.49	17.06	16.86	3
185599.0	383256.0	25.51	0.01	25.49	17.06	16.86	3
185571.0	383228.0	25.50	0.01	25.49	17.06	16.86	3
185545.0	383199.0	25.50	0.01	25.49	17.06	16.86	3
185522.0	383168.0	25.50	0.01	25.49	17.06	16.86	3
185500.0	383136.0	25.50	0.01	25.49	17.06	16.86	3
185480.0	383103.0	25.50	0.01	25.49	17.06	16.86	3
185463.0	383068.0	25.50	0.01	25.49	17.06	16.86	3
185448.0	383032.0	25.50	0.01	25.49	17.06	16.86	3
185435.0	382995.0	24.40	0.01	24.39	14.37	14.37	3
185424.0	382958.0	24.40	0.01	24.39	14.37	14.37	3
185416.0	382920.0	24.40	0.01	24.39	14.37	14.37	3
185411.0	382881.0	24.40	0.01	24.39	14.37	14.37	3
185404.0	382754.0	24.40	0.01	24.39	14.37	14.37	3
185405.0	382784.0	24.40	0.01	24.39	14.37	14.37	3
185407.0	382813.0	24.40	0.01	24.39	14.37	14.37	3
185404.0	382715.0	24.40	0.01	24.39	14.37	14.37	3
185406.0	382677.0	24.40	0.01	24.39	14.37	14.37	3
185410.0	382639.0	24.40	0.01	24.39	14.37	14.37	3
185417.0	382601.0	24.40	0.01	24.39	14.37	14.37	3
185426.0	382564.0	24.40	0.01	24.39	14.37	14.37	3
185438.0	382528.0	24.41	0.01	24.39	14.37	14.37	3
185452.0	382492.0	24.41	0.01	24.39	14.37	14.37	3
185468.0	382458.0	24.41	0.01	24.39	14.37	14.37	3
185486.0	382424.0	24.41	0.01	24.39	14.37	14.37	3
185506.0	382392.0	24.41	0.01	24.39	14.37	14.37	3
185529.0	382361.0	24.41	0.01	24.39	14.37	14.37	3

185553.0	382331.0	24.40	0.01	24.39	14.37	14.37	3

Bijlage 1 Alternatief 2 BWL 2009.12 2010
luchtsnelheid 4 m/s

Gebiedsgegevens

Naam van deze berekening: Alt 2 BWL 2009.12 Berekend op: 25/03/2011 15:48:19
Project: Asvam Alt 2 BWL 2009.12
RD X coordinaat: 185.000 Lengte X: 3000 Aantal Gridpunten X: 40
RD Y coordinaat: 381.000 Breedte Y: 3000 Aantal Gridpunten Y: 40
Berekende ruwheid: 0,09 Eigen ruwheid ☐ Eigen ruwheid: 0,00
Type Berekening: PM10 Rekenjaar: 2010
Soort Berekening: Omhullende Toets afstand: 600 Onderlinge afstand: 40
Uitvoer directory: F:\Klant\A\Asvam C.V. Liessel\12390MR01\Fijnstof\Aangevuld maart 2011\ALT 2 BWL 2009.12\2010

Te beschermen object Naam:	RD X Coord. [m]	RD Y Coord. [m]	Concentratie [microgram/m3]	Overschrijding [dagen]
Snoertsebaan 28	185.917	382.862	26,92	20.7
Zonnewende 18	186.361	383.244	26,92	20.5
Zonnewende 20	186.476	383.256	26,92	20.5
Lupinenweg 12	186.685	382.616	26,20	18.7
Lupinenweg 7	186.758	382.538	26,20	18.7
Snoertsebaan 24	186.131	382.199	26,20	18.6
Snoertsebaan 13/15	185.790	382.891	26,91	20.7
Snoertsebaan 30	185.836	383.032	28,01	23.8
Snoertsebaan 26	186.000	382.580	26,23	18.7
Berktsedijk 17	185.651	382.702	26,90	20.5
Berktsedijk 15	185.563	382.757	26,90	20.6
Zonnewende 12	185.833	383.261	28,00	23.7
Zonnewende 10	185.580	382.267	26,90	20.5
Binnenweg 7	185.383	382.804	26,90	20.6
Binnenweg 5	185.360	382.912	26,90	20.5
Kern Deurne	185.141	384.863	27,69	22.8
Kern Liessel industr	185.577	381.206	26,29	19.0
Kern Liessel woning	184.923	381.444	25,99	18.1

Brongegevens

Naam : Luchtwasser 7; stal 4-7 Type: AB
RD X Coord.: 186.187 RD Y Coord.: 382.813 Emissie: 0,00137

hoogte van emissiepunt: 6,30
verticale uittreesnelheid: 4,00 hoogte van gebouw: 4,9
diameter van emissiepunt: 1,75 X-coord. zwaartepunt van gebouw: 186.198
temperatuur van emisstroom: 285,00 Y-coord. zwaartepunt van gebouw: 382.770
lengte van gebouw: 79,50
breedte van gebouw: 43,30
orientatie van gebouw: 88,00

Naam : Luchtwasser 8; stal 4-8 Type: AB
RD X Coord.: 186.210 RD Y Coord.: 382.812 Emissie: 0,00137

hoogte van emissiepunt: 6,30
verticale uittreesnelheid: 4,00 hoogte van gebouw: 4,9
diameter van emissiepunt: 2,05 X-coord. zwaartepunt van gebouw: 186.198
temperatuur van emisstroom: 285,00 Y-coord. zwaartepunt van gebouw: 382.770
lengte van gebouw: 79,50
breedte van gebouw: 43,30
orientatie van gebouw: 88,00

Naam : Luchtwasser 1; stal 1-1		Type:	AB
RD X Coord.: 186.069	RD Y Coord.: 382.795	Emissie:	0,00226
hoogte van emissiepunt:	6,50		
verticale uittreesnelheid:	4,00	hoogte van gebouw:	6,5
diameter van emissiepunt:	2,51	X-coord. zwaartepunt van gebouw:	186.076
temperatuur van emisstroom:	285,00	Y-coord. zwaartepunt van gebouw:	382.771
		lengte van gebouw:	139,10
		breedte van gebouw:	89,00
		orientatie van gebouw:	178,00
Naam : Luchtwasser 2; stal 1-2		Type:	AB
RD X Coord.: 186.149	RD Y Coord.: 382.792	Emissie:	0,00264
hoogte van emissiepunt:	6,50		
verticale uittreesnelheid:	4,00	hoogte van gebouw:	6,5
diameter van emissiepunt:	2,72	X-coord. zwaartepunt van gebouw:	186.076
temperatuur van emisstroom:	285,00	Y-coord. zwaartepunt van gebouw:	382.771
		lengte van gebouw:	139,00
		breedte van gebouw:	89,00
		orientatie van gebouw:	178,00
Naam : Luchtwasser 3; stal 2-3		Type:	AB
RD X Coord.: 186.068	RD Y Coord.: 382.748	Emissie:	0,00151
hoogte van emissiepunt:	6,50		
verticale uittreesnelheid:	4,00	hoogte van gebouw:	6,5
diameter van emissiepunt:	2,05	X-coord. zwaartepunt van gebouw:	186.076
temperatuur van emisstroom:	285,00	Y-coord. zwaartepunt van gebouw:	382.771
		lengte van gebouw:	139,00
		breedte van gebouw:	89,00
		orientatie van gebouw:	178,00
Naam : Luchtwasser 4; stal 2-4		Type:	AB
RD X Coord.: 186.148	RD Y Coord.: 382.746	Emissie:	0,00264
hoogte van emissiepunt:	6,50		
verticale uittreesnelheid:	4,00	hoogte van gebouw:	6,5
diameter van emissiepunt:	2,72	X-coord. zwaartepunt van gebouw:	186.076
temperatuur van emisstroom:	285,00	Y-coord. zwaartepunt van gebouw:	382.771
		lengte van gebouw:	139,00
		breedte van gebouw:	89,00
		orientatie van gebouw:	178,00
Naam : Luchtwasser 5; stal 3-5		Type:	AB
RD X Coord.: 186.147	RD Y Coord.: 382.710	Emissie:	0,00070
hoogte van emissiepunt:	6,30		
verticale uittreesnelheid:	4,00	hoogte van gebouw:	4,9
diameter van emissiepunt:	1,88	X-coord. zwaartepunt van gebouw:	186.088
temperatuur van emisstroom:	285,00	Y-coord. zwaartepunt van gebouw:	382.700
		lengte van gebouw:	114,00
		breedte van gebouw:	43,00
		orientatie van gebouw:	178,00
Naam : Luchtwasser 6; stal 3-6		Type:	AB
RD X Coord.: 186.147	RD Y Coord.: 382.686	Emissie:	0,00071

Bijlage 1 Alternatief 2 BWL 2009.12 2010
luchtsnelheid 4 m/s

hoogte van emissiepunt:	6,30		
verticale uittreesnelheid:	4,00	hoogte van gebouw:	4,9
diameter van emissiepunt:	1,89	X-coord. zwaartepunt van gebouw:	186.088
temperatuur van emisstroom:	285,00	Y-coord. zwaartepunt van gebouw:	382.700
		lengte van gebouw:	114,00
		breedte van gebouw:	43,00
		orientatie van gebouw:	178,00

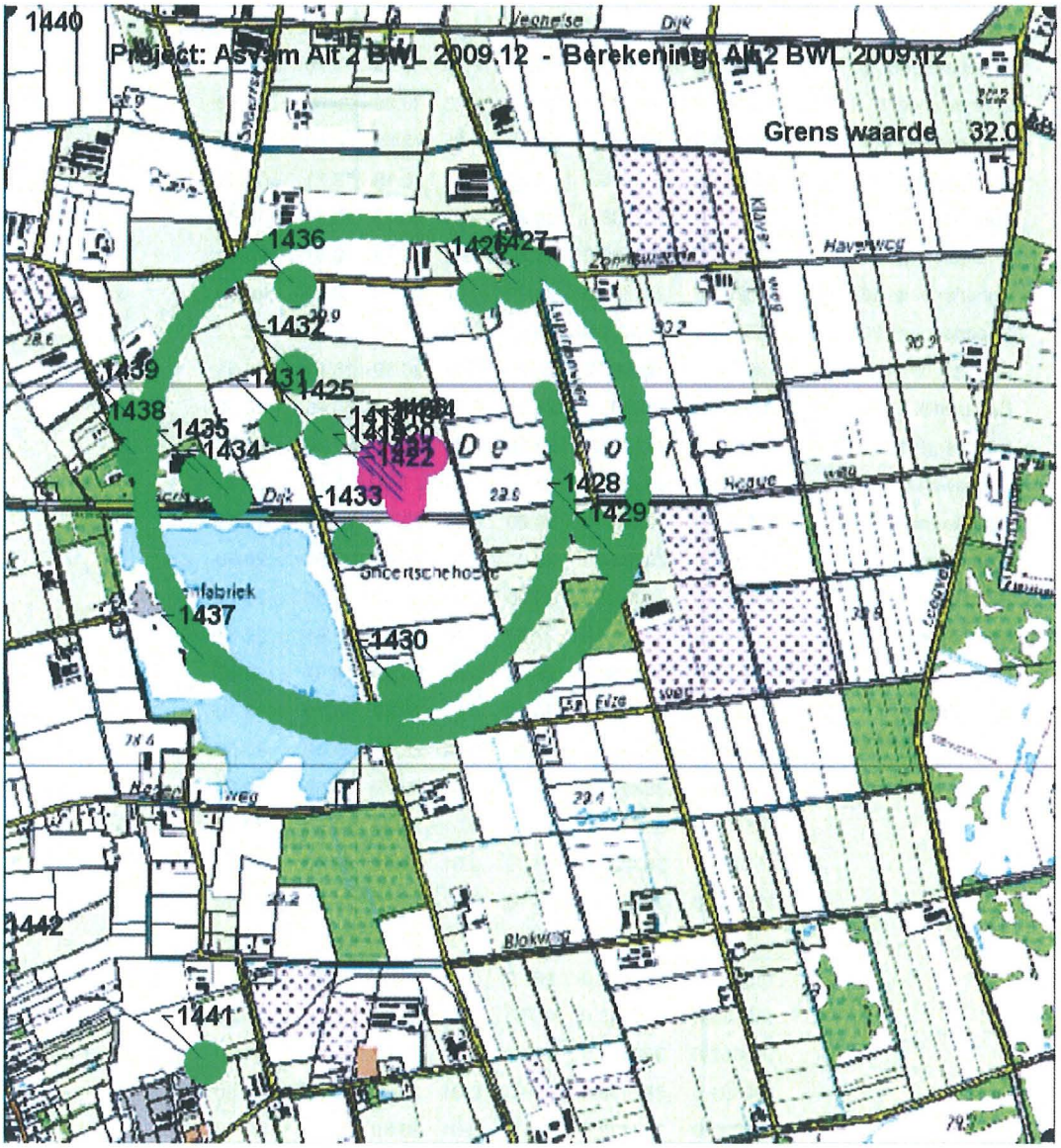

BLK rapport alternatief 2 BWL 2009.12 C.V. Asvam Snoertsebaan ongenummerd

NIET gecorrigeerd voor zeezout; mogelijke aftrek is per rekenpunt vermeld

Kolomno: referentie jaar: 2010

	1	2	3	4	5	6	7	8
	X	Y	Totaal	bron	GCN	N50-tot	N50-GCN	zeezout (ug/m3)
Snoertsebaan 28	185917.0	382862.0	26.92	0.03	26.89	20.70	20.50	3
Zonnewende 18	186361.0	383244.0	26.92	0.03	26.89	20.50	20.50	3
Zonnewende 20	186476.0	383256.0	26.92	0.03	26.89	20.50	20.50	3
Lupinenweg 12	186685.0	382616.0	26.20	0.01	26.19	18.71	18.61	3
Lupinenweg 7	186758.0	382538.0	26.20	0.01	26.19	18.71	18.61	3
Snoertsebaan 24	186131.0	382199.0	26.20	0.01	26.19	18.61	18.61	3
Snoertsebaan 13/15	185790.0	382891.0	26.91	0.02	26.89	20.70	20.50	3
Snoertsebaan 30	185836.0	383032.0	28.01	0.02	27.99	23.83	23.73	3
Snoertsebaan 26	186000.0	382580.0	26.23	0.04	26.19	18.71	18.61	3
Berktsedijk 17	185651.0	382702.0	26.90	0.01	26.89	20.50	20.50	3
Berktsedijk 15	185563.0	382757.0	26.90	0.01	26.89	20.60	20.50	3
Zonnewende 12	185833.0	383261.0	28.00	0.01	27.99	23.73	23.73	3
Zonnewende 10	185580.0	382267.0	26.90	0.01	26.89	20.50	20.50	3
Binnenweg 7	185383.0	382804.0	26.90	0.01	26.89	20.60	20.50	3
Binnenweg 5	185360.0	382912.0	26.90	0.01	26.89	20.50	20.50	3
Kern Deurne	185141.0	384863.0	27.69	0.00	27.69	22.81	22.81	3
Kern Liessel	185577.0	381206.0	26.29	0.00	26.29	18.97	18.87	3
Kern Liessel	184923.0	381444.0	25.99	0.00	25.99	18.10	18.10	3
	185476.0	382442.0	26.90	0.01	26.89	20.50	20.50	3
	185608.0	382276.0	26.90	0.01	26.89	20.50	20.50	3
	185639.0	382251.0	26.90	0.01	26.89	20.50	20.50	3
	185671.0	382228.0	26.90	0.01	26.89	20.50	20.50	3
	185705.0	382207.0	26.90	0.01	26.89	20.50	20.50	3
	185741.0	382188.0	26.90	0.01	26.89	20.50	20.50	3
	185777.0	382172.0	26.90	0.01	26.89	20.50	20.50	3
	185814.0	382158.0	26.90	0.01	26.89	20.50	20.50	3
	185852.0	382147.0	26.90	0.01	26.89	20.50	20.50	3
	185891.0	382138.0	26.90	0.01	26.89	20.50	20.50	3
	185930.0	382132.0	26.90	0.01	26.89	20.50	20.50	3
	185970.0	382128.0	26.90	0.01	26.89	20.50	20.50	3
	186010.0	382128.0	26.20	0.01	26.19	18.61	18.61	3
	186050.0	382129.0	26.20	0.01	26.19	18.61	18.61	3
	186089.0	382134.0	26.20	0.01	26.19	18.61	18.61	3
	186128.0	382141.0	26.20	0.01	26.19	18.61	18.61	3
	186167.0	382150.0	26.20	0.01	26.19	18.61	18.61	3
	186205.0	382162.0	26.20	0.01	26.19	18.61	18.61	3
	186242.0	382177.0	26.20	0.01	26.19	18.61	18.61	3
	186278.0	382194.0	26.20	0.01	26.19	18.61	18.61	3

186313.0	382213.0	26.20	0.01	26.19	18.61	18.61	3
186346.0	382235.0	26.20	0.01	26.19	18.61	18.61	3
186378.0	382259.0	26.20	0.01	26.19	18.71	18.61	3
186408.0	382285.0	26.20	0.01	26.19	18.71	18.61	3
186437.0	382312.0	26.20	0.01	26.19	18.71	18.61	3
186463.0	382342.0	26.20	0.01	26.19	18.71	18.61	3
186488.0	382373.0	26.20	0.01	26.19	18.71	18.61	3
186510.0	382406.0	26.20	0.01	26.19	18.71	18.61	3
186530.0	382441.0	26.20	0.01	26.19	18.71	18.61	3
186548.0	382476.0	26.20	0.01	26.19	18.71	18.61	3
186564.0	382513.0	26.20	0.01	26.19	18.71	18.61	3
186577.0	382550.0	26.20	0.01	26.19	18.71	18.61	3
186587.0	382589.0	26.20	0.01	26.19	18.71	18.61	3
186595.0	382628.0	26.21	0.01	26.19	18.71	18.61	3
186600.0	382667.0	26.21	0.02	26.19	18.71	18.61	3
186603.0	382707.0	26.21	0.02	26.19	18.81	18.61	3
186603.0	382747.0	26.21	0.02	26.19	18.81	18.61	3
186601.0	382786.0	26.21	0.02	26.19	18.81	18.61	3
186595.0	382826.0	26.22	0.02	26.19	18.81	18.61	3
186588.0	382865.0	26.22	0.03	26.19	18.81	18.61	3
186577.0	382903.0	26.22	0.03	26.19	18.81	18.61	3
186564.0	382941.0	26.22	0.03	26.19	18.71	18.61	3
186549.0	382978.0	26.22	0.03	26.19	18.71	18.61	3
185502.0	382394.0	26.90	0.01	26.89	20.50	20.50	3
185489.0	382418.0	26.90	0.01	26.89	20.50	20.50	3
186008.0	382080.0	26.20	0.01	26.19	18.61	18.61	3
185522.0	382360.0	26.90	0.01	26.89	20.50	20.50	3
185543.0	382328.0	26.90	0.01	26.89	20.50	20.50	3
185567.0	382297.0	26.90	0.01	26.89	20.50	20.50	3
185593.0	382268.0	26.90	0.01	26.89	20.50	20.50	3
185620.0	382241.0	26.90	0.01	26.89	20.50	20.50	3
185650.0	382215.0	26.90	0.01	26.89	20.50	20.50	3
185681.0	382191.0	26.90	0.01	26.89	20.50	20.50	3
185713.0	382170.0	26.90	0.01	26.89	20.50	20.50	3
185747.0	382150.0	26.90	0.01	26.89	20.50	20.50	3
185782.0	382133.0	26.90	0.01	26.89	20.50	20.50	3
185818.0	382118.0	26.90	0.01	26.89	20.50	20.50	3
185854.0	382106.0	26.90	0.01	26.89	20.50	20.50	3
185892.0	382095.0	26.90	0.01	26.89	20.50	20.50	3
185930.0	382088.0	26.90	0.01	26.89	20.50	20.50	3
185969.0	382083.0	26.90	0.01	26.89	20.50	20.50	3
186122.0	382076.0	26.20	0.01	26.19	18.61	18.61	3
186084.0	382077.0	26.20	0.01	26.19	18.61	18.61	3
186046.0	382079.0	26.20	0.01	26.19	18.61	18.61	3
186493.0	382188.0	26.20	0.01	26.19	18.71	18.61	3
186161.0	382076.0	26.20	0.01	26.19	18.61	18.61	3

186200.0	382078.0	26.20	0.01	26.19	18.61	18.61	3
186239.0	382083.0	26.20	0.01	26.19	18.61	18.61	3
186278.0	382091.0	26.20	0.01	26.19	18.61	18.61	3
186316.0	382101.0	26.20	0.01	26.19	18.61	18.61	3
186354.0	382114.0	26.20	0.01	26.19	18.61	18.61	3
186390.0	382129.0	26.20	0.01	26.19	18.61	18.61	3
186426.0	382146.0	26.20	0.01	26.19	18.71	18.61	3
186460.0	382166.0	26.20	0.01	26.19	18.71	18.61	3
186567.0	382241.0	26.20	0.01	26.19	18.71	18.61	3
186542.0	382223.0	26.20	0.01	26.19	18.71	18.61	3
186518.0	382206.0	26.20	0.01	26.19	18.71	18.61	3
186817.0	382706.0	26.20	0.01	26.19	18.71	18.61	3
186598.0	382264.0	26.20	0.01	26.19	18.71	18.61	3
186627.0	382290.0	26.20	0.01	26.19	18.71	18.61	3
186655.0	382317.0	26.20	0.01	26.19	18.71	18.61	3
186680.0	382347.0	26.20	0.01	26.19	18.71	18.61	3
186704.0	382378.0	26.20	0.01	26.19	18.71	18.61	3
186726.0	382410.0	26.20	0.01	26.19	18.71	18.61	3
186746.0	382444.0	26.20	0.01	26.19	18.71	18.61	3
186763.0	382479.0	26.20	0.01	26.19	18.71	18.61	3
186778.0	382515.0	26.20	0.01	26.19	18.71	18.61	3
186791.0	382552.0	26.20	0.01	26.19	18.71	18.61	3
186801.0	382590.0	26.20	0.01	26.19	18.71	18.61	3
186809.0	382628.0	26.20	0.01	26.19	18.71	18.61	3
186814.0	382667.0	26.20	0.01	26.19	18.71	18.61	3
186820.0	382785.0	26.20	0.01	26.19	18.71	18.61	3
186819.0	382746.0	26.20	0.01	26.19	18.71	18.61	3
186261.0	383406.0	26.92	0.02	26.89	20.50	20.50	3
186820.0	382823.0	26.20	0.01	26.19	18.71	18.61	3
186818.0	382862.0	26.21	0.01	26.19	18.71	18.61	3
186813.0	382900.0	26.21	0.01	26.19	18.71	18.61	3
186806.0	382938.0	26.21	0.01	26.19	18.71	18.61	3
186797.0	382975.0	26.21	0.01	26.19	18.71	18.61	3
186785.0	383012.0	26.91	0.02	26.89	20.50	20.50	3
186770.0	383047.0	26.91	0.02	26.89	20.50	20.50	3
186754.0	383082.0	26.91	0.02	26.89	20.50	20.50	3
186735.0	383116.0	26.91	0.02	26.89	20.50	20.50	3
186714.0	383148.0	26.91	0.02	26.89	20.50	20.50	3
186691.0	383179.0	26.91	0.02	26.89	20.50	20.50	3
186666.0	383209.0	26.91	0.02	26.89	20.50	20.50	3
186640.0	383237.0	26.91	0.02	26.89	20.50	20.50	3
186611.0	383263.0	26.91	0.02	26.89	20.50	20.50	3
186581.0	383287.0	26.91	0.02	26.89	20.50	20.50	3
186550.0	383309.0	26.91	0.02	26.89	20.50	20.50	3
186517.0	383329.0	26.91	0.02	26.89	20.50	20.50	3
186483.0	383347.0	26.91	0.02	26.89	20.50	20.50	3

186448.0	383363.0	26.91	0.02	26.89	20.50	20.50	3
186411.0	383376.0	26.91	0.02	26.89	20.50	20.50	3
186375.0	383387.0	26.91	0.02	26.89	20.50	20.50	3
186337.0	383396.0	26.91	0.02	26.89	20.50	20.50	3
186299.0	383402.0	26.91	0.02	26.89	20.50	20.50	3
186187.0	383411.0	26.92	0.03	26.89	20.50	20.50	3
186224.0	383409.0	26.92	0.03	26.89	20.50	20.50	3
186164.0	383412.0	26.92	0.03	26.89	20.50	20.50	3
186025.0	383416.0	26.91	0.02	26.89	20.50	20.50	3
186060.0	383415.0	26.91	0.02	26.89	20.50	20.50	3
186095.0	383414.0	26.91	0.02	26.89	20.50	20.50	3
186129.0	383413.0	26.92	0.03	26.89	20.50	20.50	3
185408.0	382843.0	26.90	0.01	26.89	20.60	20.50	3
185986.0	383416.0	28.01	0.02	27.99	23.73	23.73	3
185947.0	383413.0	28.01	0.02	27.99	23.73	23.73	3
185908.0	383408.0	28.00	0.01	27.99	23.73	23.73	3
185870.0	383401.0	28.00	0.01	27.99	23.73	23.73	3
185833.0	383390.0	28.00	0.01	27.99	23.73	23.73	3
185796.0	383378.0	28.00	0.01	27.99	23.73	23.73	3
185760.0	383363.0	28.00	0.01	27.99	23.73	23.73	3
185725.0	383346.0	28.00	0.01	27.99	23.73	23.73	3
185691.0	383326.0	28.00	0.01	27.99	23.73	23.73	3
185659.0	383305.0	28.00	0.01	27.99	23.73	23.73	3
185628.0	383281.0	28.00	0.01	27.99	23.73	23.73	3
185599.0	383256.0	28.00	0.01	27.99	23.73	23.73	3
185571.0	383228.0	28.00	0.01	27.99	23.73	23.73	3
185545.0	383199.0	28.00	0.01	27.99	23.73	23.73	3
185522.0	383168.0	28.00	0.01	27.99	23.73	23.73	3
185500.0	383136.0	28.00	0.01	27.99	23.73	23.73	3
185480.0	383103.0	28.00	0.01	27.99	23.73	23.73	3
185463.0	383068.0	28.00	0.01	27.99	23.73	23.73	3
185448.0	383032.0	28.00	0.01	27.99	23.73	23.73	3
185435.0	382995.0	26.90	0.01	26.89	20.50	20.50	3
185424.0	382958.0	26.90	0.01	26.89	20.50	20.50	3
185416.0	382920.0	26.90	0.01	26.89	20.50	20.50	3
185411.0	382881.0	26.90	0.01	26.89	20.50	20.50	3
185404.0	382754.0	26.90	0.01	26.89	20.60	20.50	3
185405.0	382784.0	26.90	0.01	26.89	20.60	20.50	3
185407.0	382813.0	26.90	0.01	26.89	20.60	20.50	3
185404.0	382715.0	26.90	0.01	26.89	20.60	20.50	3
185406.0	382677.0	26.90	0.01	26.89	20.50	20.50	3
185410.0	382639.0	26.90	0.01	26.89	20.50	20.50	3
185417.0	382601.0	26.90	0.01	26.89	20.50	20.50	3
185426.0	382564.0	26.90	0.01	26.89	20.50	20.50	3
185438.0	382528.0	26.90	0.01	26.89	20.50	20.50	3
185452.0	382492.0	26.90	0.01	26.89	20.50	20.50	3

185468.0	382458.0	26.90	0.01	26.89	20.50	20.50	3
185486.0	382424.0	26.90	0.01	26.89	20.50	20.50	3
185506.0	382392.0	26.90	0.01	26.89	20.50	20.50	3
185529.0	382361.0	26.90	0.01	26.89	20.50	20.50	3
185553.0	382331.0	26.90	0.01	26.89	20.50	20.50	3

Gebiedsgegevens

Naam van deze berekening: 2020 Berekend op: 25/03/2011 16:44:39
Project: Asvam Alt 2 BWL 2009.12
RD X coordinaat: 185.000 Lengte X: 3000 Aantal Gridpunten X: 40
RD Y coordinaat: 381.000 Breedte Y: 3000 Aantal Gridpunten Y: 40
Berekende ruwheid: 0,09 Eigen ruwheid ☐ Eigen ruwheid: 0,00
Type Berekening: PM10 Rekenjaar: 2020
Soort Berekening: Omhullende Toets afstand: 600 Onderlinge afstand: 40
Uitvoer directory: F:\Klant\A\Asvam C.V. Liessel\12390MR01\Fijnstof\Aangevuld maart 2011\ALT 2 BWL 2009.12\2020

Te beschermen object Naam:	RD X Coord. [m]	RD Y Coord. [m]	Concentratie [microgram/m3]	Overschrijding [dagen]
Snoertsebaan 28	185.917	382.862	24,42	14.4
Zonnewende 18	186.361	383.244	24,42	14.4
Zonnewende 20	186.476	383.256	24,42	14.4
Lupinenweg 12	186.685	382.616	23,60	12.9
Lupinenweg 7	186.758	382.538	23,60	12.9
Snoertsebaan 24	186.131	382.199	23,61	12.8
Snoertsebaan 13/15	185.790	382.891	24,41	14.4
Snoertsebaan 30	185.836	383.032	25,51	17.1
Snoertsebaan 26	186.000	382.580	23,63	12.8
Berktsedijk 17	185.651	382.702	24,40	14.4
Berktsedijk 15	185.563	382.757	24,40	14.4
Zonnewende 12	185.833	383.261	25,50	17.1
Zonnewende 10	185.580	382.267	24,40	14.4
Binnenweg 7	185.383	382.804	24,40	14.4
Binnenweg 5	185.360	382.912	24,40	14.4
Kern Deurne	185.141	384.863	25,09	15.9
Kern Liessel industr	185.577	381.206	23,60	12.8
Kern Liessel woning	184.923	381.444	23,40	12.4

Brongegevens

Naam : Luchtwasser 7; stal 4-7 Type: AB
RD X Coord.: 186.187 RD Y Coord.: 382.813 Emissie: 0,00137
hoogte van emissiepunt: 6,30
verticale uittreesnelheid: 4,00 hoogte van gebouw: 4,9
diameter van emissiepunt: 1,75 X-coord. zwaartepunt van gebouw: 186.198
temperatuur van emisstroom: 285,00 Y-coord. zwaartepunt van gebouw: 382.770
lengte van gebouw: 79,50
breedte van gebouw: 43,30
orientatie van gebouw: 88,00

Naam : Luchtwasser 8; stal 4-8 Type: AB
RD X Coord.: 186.210 RD Y Coord.: 382.812 Emissie: 0,00137
hoogte van emissiepunt: 6,30
verticale uittreesnelheid: 4,00 hoogte van gebouw: 4,9
diameter van emissiepunt: 2,05 X-coord. zwaartepunt van gebouw: 186.198
temperatuur van emisstroom: 285,00 Y-coord. zwaartepunt van gebouw: 382.770
lengte van gebouw: 79,50
breedte van gebouw: 43,30
orientatie van gebouw: 88,00

Naam : Luchtwasser 1; stal 1-1		Type:	AB
RD X Coord.: 186.069	RD Y Coord.: 382.795	Emissie:	0,00226
hoogte van emissiepunt:	6,50		
verticale uittreesnelheid:	4,00	hoogte van gebouw:	6,5
diameter van emissiepunt:	2,51	X-coord. zwaartepunt van gebouw:	186.076
temperatuur van emisstroom:	285,00	Y-coord. zwaartepunt van gebouw:	382.771
		lengte van gebouw:	139,10
		breedte van gebouw:	89,00
		orientatie van gebouw:	178,00
Naam : Luchtwasser 2; stal 1-2		Type:	AB
RD X Coord.: 186.149	RD Y Coord.: 382.792	Emissie:	0,00264
hoogte van emissiepunt:	6,50		
verticale uittreesnelheid:	4,00	hoogte van gebouw:	6,5
diameter van emissiepunt:	2,72	X-coord. zwaartepunt van gebouw:	186.076
temperatuur van emisstroom:	285,00	Y-coord. zwaartepunt van gebouw:	382.771
		lengte van gebouw:	139,00
		breedte van gebouw:	89,00
		orientatie van gebouw:	178,00
Naam : Luchtwasser 3; stal 2-3		Type:	AB
RD X Coord.: 186.068	RD Y Coord.: 382.748	Emissie:	0,00151
hoogte van emissiepunt:	6,50		
verticale uittreesnelheid:	4,00	hoogte van gebouw:	6,5
diameter van emissiepunt:	2,05	X-coord. zwaartepunt van gebouw:	186.076
temperatuur van emisstroom:	285,00	Y-coord. zwaartepunt van gebouw:	382.771
		lengte van gebouw:	139,00
		breedte van gebouw:	89,00
		orientatie van gebouw:	178,00
Naam : Luchtwasser 4; stal 2-4		Type:	AB
RD X Coord.: 186.148	RD Y Coord.: 382.746	Emissie:	0,00264
hoogte van emissiepunt:	6,50		
verticale uittreesnelheid:	4,00	hoogte van gebouw:	6,5
diameter van emissiepunt:	2,72	X-coord. zwaartepunt van gebouw:	186.076
temperatuur van emisstroom:	285,00	Y-coord. zwaartepunt van gebouw:	382.771
		lengte van gebouw:	139,00
		breedte van gebouw:	89,00
		orientatie van gebouw:	178,00
Naam : Luchtwasser 5; stal 3-5		Type:	AB
RD X Coord.: 186.147	RD Y Coord.: 382.710	Emissie:	0,00070
hoogte van emissiepunt:	6,30		
verticale uittreesnelheid:	4,00	hoogte van gebouw:	4,9
diameter van emissiepunt:	1,88	X-coord. zwaartepunt van gebouw:	186.088
temperatuur van emisstroom:	285,00	Y-coord. zwaartepunt van gebouw:	382.700
		lengte van gebouw:	114,00
		breedte van gebouw:	43,00
		orientatie van gebouw:	178,00
Naam : Luchtwasser 6; stal 3-6		Type:	AB
RD X Coord.: 186.147	RD Y Coord.: 382.686	Emissie:	0,00071

Bijlage 1 Alternatief 2 BWL 2009.12 2020
Luchtsnelheid 4 m/s

hoogte van emissiepunt:	6,30		
verticale uittreesnelheid:	4,00	hoogte van gebouw:	4,9
diameter van emissiepunt:	1,89	X-coord. zwaartepunt van gebouw:	186.088
temperatuur van emisstroom:	285,00	Y-coord. zwaartepunt van gebouw:	382.700
		lengte van gebouw:	114,00
		breedte van gebouw:	43,00
		orientatie van gebouw:	178,00

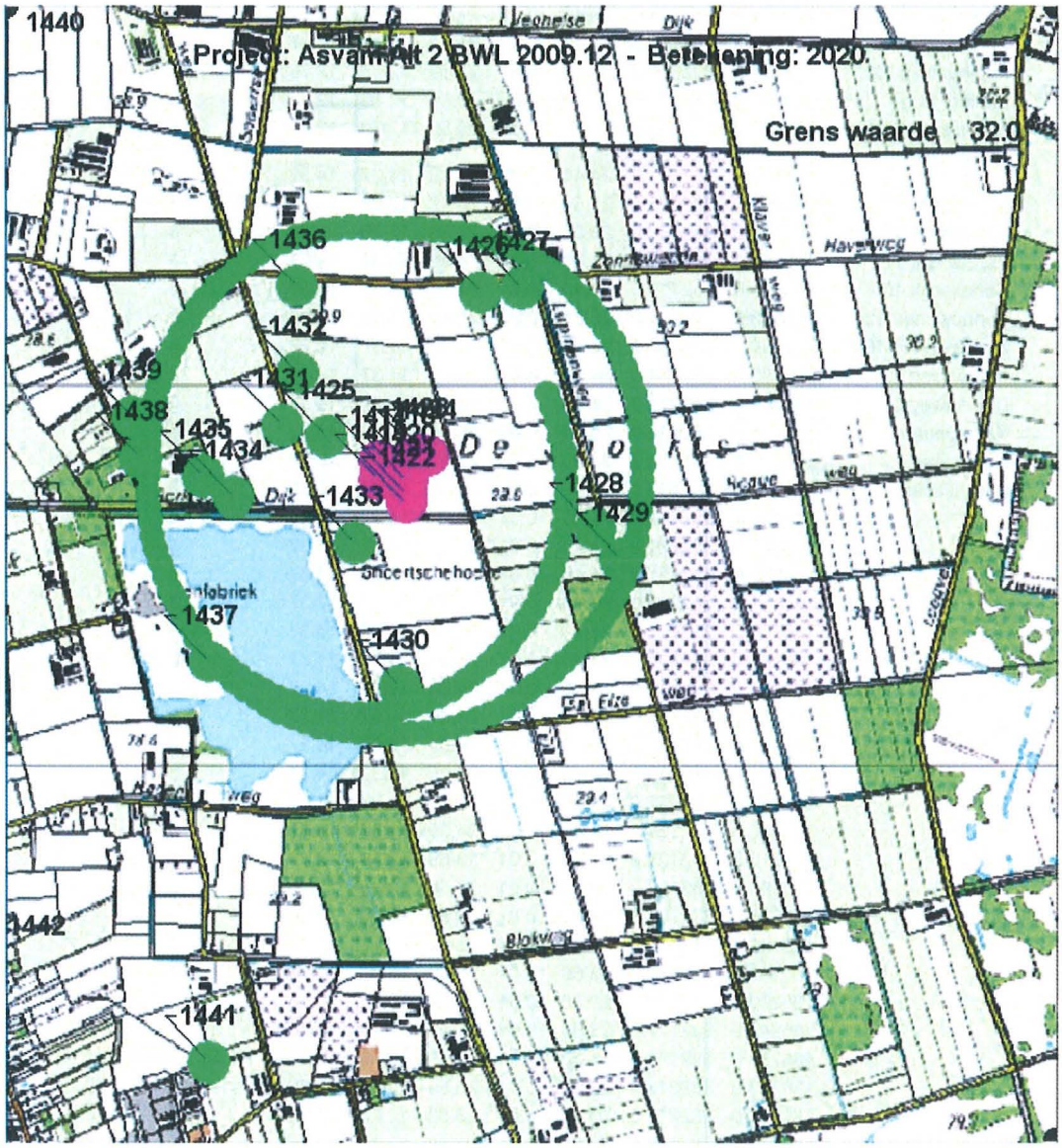

BLK rapport alternatief 2 BWL 2009.12 C.V. Asvam Snoertsebaan ongenummerd

NIET gecorrigeerd voor zeezout; mogelijke aftrek is per rekenpunt vermeld
Kolomno: referentie jaar: 2020

	1	2	3	4	5	6	7	8
	X	Y	Totaal	bron	GCN	N50-tot	N50-GCN	zeezout (ug/m3)
Snoertsebaan 28	185917.0	382862.0	24.42	0.03	24.39	14.37	14.37	3
Zonnewende 18	186361.0	383244.0	24.42	0.03	24.39	14.37	14.37	3
Zonnewende 20	186476.0	383256.0	24.42	0.03	24.39	14.37	14.37	3
Lupinenweg 12	186685.0	382616.0	23.60	0.01	23.59	12.86	12.76	3
Lupinenweg 7	186758.0	382538.0	23.60	0.01	23.59	12.86	12.76	3
Snoertsebaan 24	186131.0	382199.0	23.61	0.01	23.59	12.76	12.76	3
Snoertsebaan 13/15	185790.0	382891.0	24.41	0.02	24.39	14.37	14.37	3
Snoertsebaan 30	185836.0	383032.0	25.51	0.02	25.49	17.06	16.86	3
Snoertsebaan 26	186000.0	382580.0	23.63	0.04	23.59	12.76	12.76	3
Berktsedijk 17	185651.0	382702.0	24.40	0.01	24.39	14.37	14.37	3
Berktsedijk 15	185563.0	382757.0	24.40	0.01	24.39	14.37	14.37	3
Zonnewende 12	185833.0	383261.0	25.51	0.01	25.49	17.06	16.86	3
Zonnewende 10	185580.0	382267.0	24.40	0.01	24.39	14.37	14.37	3
Binnenweg 7	185383.0	382804.0	24.40	0.01	24.39	14.37	14.37	3
Binnenweg 5	185360.0	382912.0	24.40	0.01	24.39	14.37	14.37	3
Kern Deurne	185141.0	384863.0	25.09	0.00	25.09	15.92	15.92	3
Kern Liessel	185577.0	381206.0	23.60	0.00	23.59	12.76	12.76	3
Kern Liessel	184923.0	381444.0	23.40	0.00	23.39	12.39	12.39	3
	185476.0	382442.0	24.40	0.01	24.39	14.37	14.37	3
	185608.0	382276.0	24.40	0.01	24.39	14.37	14.37	3
	185639.0	382251.0	24.40	0.01	24.39	14.37	14.37	3
	185671.0	382228.0	24.40	0.01	24.39	14.37	14.37	3
	185705.0	382207.0	24.40	0.01	24.39	14.37	14.37	3
	185741.0	382188.0	24.40	0.01	24.39	14.37	14.37	3
	185777.0	382172.0	24.40	0.01	24.39	14.37	14.37	3
	185814.0	382158.0	24.40	0.01	24.39	14.37	14.37	3
	185852.0	382147.0	24.40	0.01	24.39	14.37	14.37	3
	185891.0	382138.0	24.40	0.01	24.39	14.37	14.37	3
	185930.0	382132.0	24.40	0.01	24.39	14.37	14.37	3
	185970.0	382128.0	24.40	0.01	24.39	14.37	14.37	3
	186010.0	382128.0	23.60	0.01	23.59	12.76	12.76	3
	186050.0	382129.0	23.60	0.01	23.59	12.76	12.76	3
	186089.0	382134.0	23.60	0.01	23.59	12.76	12.76	3
	186128.0	382141.0	23.60	0.01	23.59	12.76	12.76	3
	186167.0	382150.0	23.60	0.01	23.59	12.76	12.76	3
	186205.0	382162.0	23.60	0.01	23.59	12.76	12.76	3
	186242.0	382177.0	23.60	0.01	23.59	12.76	12.76	3
	186278.0	382194.0	23.60	0.01	23.59	12.76	12.76	3
	186313.0	382213.0	23.60	0.01	23.59	12.76	12.76	3
	186346.0	382235.0	23.60	0.01	23.59	12.76	12.76	3
	186378.0	382259.0	23.60	0.01	23.59	12.76	12.76	3
	186408.0	382285.0	23.60	0.01	23.59	12.86	12.76	3
	186437.0	382312.0	23.60	0.01	23.59	12.86	12.76	3
	186463.0	382342.0	23.60	0.01	23.59	12.86	12.76	3
	186488.0	382373.0	23.60	0.01	23.59	12.86	12.76	3
	186510.0	382406.0	23.60	0.01	23.59	12.86	12.76	3
	186530.0	382441.0	23.60	0.01	23.59	12.86	12.76	3
	186548.0	382476.0	23.60	0.01	23.59	12.86	12.76	3
	186564.0	382513.0	23.60	0.01	23.59	12.86	12.76	3
	186577.0	382550.0	23.60	0.01	23.59	12.86	12.76	3
	186587.0	382589.0	23.60	0.01	23.59	12.86	12.76	3
	186595.0	382628.0	23.61	0.01	23.59	12.86	12.76	3
	186600.0	382667.0	23.61	0.02	23.59	12.86	12.76	3

186603.0	382707.0	23.61	0.02	23.59	12.86	12.76	3
186603.0	382747.0	23.61	0.02	23.59	12.86	12.76	3
186601.0	382786.0	23.61	0.02	23.59	12.86	12.76	3
186595.0	382826.0	23.62	0.02	23.59	12.86	12.76	3
186588.0	382865.0	23.62	0.03	23.59	12.86	12.76	3
186577.0	382903.0	23.62	0.03	23.59	12.86	12.76	3
186564.0	382941.0	23.62	0.03	23.59	12.86	12.76	3
186549.0	382978.0	23.62	0.03	23.59	12.86	12.76	3
185502.0	382394.0	24.40	0.01	24.39	14.37	14.37	3
185489.0	382418.0	24.40	0.01	24.39	14.37	14.37	3
186008.0	382080.0	23.60	0.01	23.59	12.76	12.76	3
185522.0	382360.0	24.40	0.01	24.39	14.37	14.37	3
185543.0	382328.0	24.40	0.01	24.39	14.37	14.37	3
185567.0	382297.0	24.40	0.01	24.39	14.37	14.37	3
185593.0	382268.0	24.40	0.01	24.39	14.37	14.37	3
185620.0	382241.0	24.40	0.01	24.39	14.37	14.37	3
185650.0	382215.0	24.40	0.01	24.39	14.37	14.37	3
185681.0	382191.0	24.40	0.01	24.39	14.37	14.37	3
185713.0	382170.0	24.40	0.01	24.39	14.37	14.37	3
185747.0	382150.0	24.40	0.01	24.39	14.37	14.37	3
185782.0	382133.0	24.40	0.01	24.39	14.37	14.37	3
185818.0	382118.0	24.40	0.01	24.39	14.37	14.37	3
185854.0	382106.0	24.40	0.01	24.39	14.37	14.37	3
185892.0	382095.0	24.40	0.01	24.39	14.37	14.37	3
185930.0	382088.0	24.40	0.01	24.39	14.37	14.37	3
185969.0	382083.0	24.40	0.01	24.39	14.37	14.37	3
186122.0	382076.0	23.60	0.01	23.59	12.76	12.76	3
186084.0	382077.0	23.60	0.01	23.59	12.76	12.76	3
186046.0	382079.0	23.60	0.01	23.59	12.76	12.76	3
186493.0	382188.0	23.60	0.01	23.59	12.86	12.76	3
186161.0	382076.0	23.60	0.01	23.59	12.76	12.76	3
186200.0	382078.0	23.60	0.01	23.59	12.76	12.76	3
186239.0	382083.0	23.60	0.01	23.59	12.76	12.76	3
186278.0	382091.0	23.60	0.01	23.59	12.76	12.76	3
186316.0	382101.0	23.60	0.01	23.59	12.76	12.76	3
186354.0	382114.0	23.60	0.01	23.59	12.76	12.76	3
186390.0	382129.0	23.60	0.01	23.59	12.76	12.76	3
186426.0	382146.0	23.60	0.01	23.59	12.76	12.76	3
186460.0	382166.0	23.60	0.01	23.59	12.86	12.76	3
186567.0	382241.0	23.60	0.01	23.59	12.86	12.76	3
186542.0	382223.0	23.60	0.01	23.59	12.86	12.76	3
186518.0	382206.0	23.60	0.01	23.59	12.86	12.76	3
186817.0	382706.0	23.60	0.01	23.59	12.86	12.76	3
186598.0	382264.0	23.60	0.01	23.59	12.86	12.76	3
186627.0	382290.0	23.60	0.01	23.59	12.86	12.76	3
186655.0	382317.0	23.60	0.01	23.59	12.86	12.76	3
186680.0	382347.0	23.60	0.01	23.59	12.86	12.76	3
186704.0	382378.0	23.60	0.01	23.59	12.86	12.76	3
186726.0	382410.0	23.60	0.01	23.59	12.86	12.76	3
186746.0	382444.0	23.60	0.01	23.59	12.86	12.76	3
186763.0	382479.0	23.60	0.01	23.59	12.86	12.76	3
186778.0	382515.0	23.60	0.01	23.59	12.86	12.76	3
186791.0	382552.0	23.60	0.01	23.59	12.86	12.76	3
186801.0	382590.0	23.60	0.01	23.59	12.86	12.76	3
186809.0	382628.0	23.60	0.01	23.59	12.86	12.76	3
186814.0	382667.0	23.60	0.01	23.59	12.86	12.76	3
186820.0	382785.0	23.60	0.01	23.59	12.86	12.76	3
186819.0	382746.0	23.60	0.01	23.59	12.86	12.76	3
186261.0	383406.0	24.42	0.02	24.39	14.37	14.37	3
186820.0	382823.0	23.61	0.01	23.59	12.86	12.76	3
186818.0	382862.0	23.61	0.01	23.59	12.86	12.76	3
186813.0	382900.0	23.61	0.01	23.59	12.86	12.76	3

186806.0	382938.0	23.61	0.01	23.59	12.86	12.76	3
186797.0	382975.0	23.61	0.01	23.59	12.86	12.76	3
186785.0	383012.0	24.41	0.02	24.39	14.37	14.37	3
186770.0	383047.0	24.41	0.02	24.39	14.37	14.37	3
186754.0	383082.0	24.41	0.02	24.39	14.37	14.37	3
186735.0	383116.0	24.41	0.02	24.39	14.37	14.37	3
186714.0	383148.0	24.41	0.02	24.39	14.37	14.37	3
186691.0	383179.0	24.41	0.02	24.39	14.37	14.37	3
186666.0	383209.0	24.41	0.02	24.39	14.37	14.37	3
186640.0	383237.0	24.41	0.02	24.39	14.37	14.37	3
186611.0	383263.0	24.41	0.02	24.39	14.37	14.37	3
186581.0	383287.0	24.41	0.02	24.39	14.37	14.37	3
186550.0	383309.0	24.41	0.02	24.39	14.37	14.37	3
186517.0	383329.0	24.41	0.02	24.39	14.37	14.37	3
186483.0	383347.0	24.41	0.02	24.39	14.37	14.37	3
186448.0	383363.0	24.41	0.02	24.39	14.37	14.37	3
186411.0	383376.0	24.41	0.02	24.39	14.37	14.37	3
186375.0	383387.0	24.41	0.02	24.39	14.37	14.37	3
186337.0	383396.0	24.41	0.02	24.39	14.37	14.37	3
186299.0	383402.0	24.42	0.02	24.39	14.37	14.37	3
186187.0	383411.0	24.42	0.03	24.39	14.37	14.37	3
186224.0	383409.0	24.42	0.03	24.39	14.37	14.37	3
186164.0	383412.0	24.42	0.03	24.39	14.37	14.37	3
186025.0	383416.0	24.41	0.02	24.39	14.37	14.37	3
186060.0	383415.0	24.41	0.02	24.39	14.37	14.37	3
186095.0	383414.0	24.41	0.02	24.39	14.37	14.37	3
186129.0	383413.0	24.42	0.03	24.39	14.37	14.37	3
185408.0	382843.0	24.40	0.01	24.39	14.37	14.37	3
185986.0	383416.0	25.51	0.02	25.49	16.96	16.86	3
185947.0	383413.0	25.51	0.02	25.49	16.96	16.86	3
185908.0	383408.0	25.51	0.01	25.49	17.06	16.86	3
185870.0	383401.0	25.50	0.01	25.49	17.06	16.86	3
185833.0	383390.0	25.50	0.01	25.49	17.06	16.86	3
185796.0	383378.0	25.50	0.01	25.49	17.06	16.86	3
185760.0	383363.0	25.50	0.01	25.49	17.06	16.86	3
185725.0	383346.0	25.50	0.01	25.49	17.06	16.86	3
185691.0	383326.0	25.50	0.01	25.49	17.06	16.86	3
185659.0	383305.0	25.50	0.01	25.49	17.06	16.86	3
185628.0	383281.0	25.50	0.01	25.49	17.06	16.86	3
185599.0	383256.0	25.50	0.01	25.49	17.06	16.86	3
185571.0	383228.0	25.50	0.01	25.49	17.06	16.86	3
185545.0	383199.0	25.50	0.01	25.49	17.06	16.86	3
185522.0	383168.0	25.50	0.01	25.49	17.06	16.86	3
185500.0	383136.0	25.50	0.01	25.49	17.06	16.86	3
185480.0	383103.0	25.50	0.01	25.49	17.06	16.86	3
185463.0	383068.0	25.50	0.01	25.49	17.06	16.86	3
185448.0	383032.0	25.50	0.01	25.49	17.06	16.86	3
185435.0	382995.0	24.40	0.01	24.39	14.37	14.37	3
185424.0	382958.0	24.40	0.01	24.39	14.37	14.37	3
185416.0	382920.0	24.40	0.01	24.39	14.37	14.37	3
185411.0	382881.0	24.40	0.01	24.39	14.37	14.37	3
185404.0	382754.0	24.40	0.01	24.39	14.37	14.37	3
185405.0	382784.0	24.40	0.01	24.39	14.37	14.37	3
185407.0	382813.0	24.40	0.01	24.39	14.37	14.37	3
185404.0	382715.0	24.40	0.01	24.39	14.37	14.37	3
185406.0	382677.0	24.40	0.01	24.39	14.37	14.37	3
185410.0	382639.0	24.40	0.01	24.39	14.37	14.37	3
185417.0	382601.0	24.40	0.01	24.39	14.37	14.37	3
185426.0	382564.0	24.40	0.01	24.39	14.37	14.37	3
185438.0	382528.0	24.40	0.01	24.39	14.37	14.37	3
185452.0	382492.0	24.40	0.01	24.39	14.37	14.37	3
185468.0	382458.0	24.40	0.01	24.39	14.37	14.37	3

185486.0	382424.0	24.40	0.01	24.39	14.37	14.37	3
185506.0	382392.0	24.40	0.01	24.39	14.37	14.37	3
185529.0	382361.0	24.40	0.01	24.39	14.37	14.37	3
185553.0	382331.0	24.40	0.01	24.39	14.37	14.37	3

Gebiedsgegevens

Naam van deze berekening: BWL 2008.09.v2 Berekend op: 25/03/2011 9:12:08
Project: Asvam Alt 2 BWL 2008.09.V2
RD X coordinaat: 185.000 Lengte X: 3000 Aantal Gridpunten X: 40
RD Y coordinaat: 381.000 Breedte Y: 3000 Aantal Gridpunten Y: 40
Berekende ruwheid: 0,09 Eigen ruwheid ☐ Eigen ruwheid: 0,00
Type Berekening: PM10 Rekenjaar: 2010
Soort Berekening: Omhullende Toets afstand: 600 Onderlinge afstand: 40
Uitvoer directory: F:\Klant\A\Asvam C.V. Liessel\12390MR01\Fijnstof\ALT 2 BWL2008.09.V1\2010

Te beschermen object Naam:	RD X Coord. [m]	RD Y Coord. [m]	Concentratie [microgram/m3]	Overschrijding [dagen]
Snoertsebaan 28	185.917	382.862	27,00	20.8
Zonnewende 18	186.361	383.244	27,00	20.5
Zonnewende 20	186.476	383.256	26,98	20.5
Lupinenweg 12	186.685	382.616	26,23	18.8
Lupinenweg 7	186.758	382.538	26,22	18.8
Snoertsebaan 24	186.131	382.199	26,24	18.7
Snoertsebaan 13/15	185.790	382.891	26,95	20.7
Snoertsebaan 30	185.836	383.032	28,05	23.9
Snoertsebaan 26	186.000	382.580	26,34	18.8
Berktsedijk 17	185.651	382.702	26,94	20.8
Berktsedijk 15	185.563	382.757	26,92	20.7
Zonnewende 12	185.833	383.261	28,04	23.9
Zonnewende 10	185.580	382.267	26,92	20.5
Binnenweg 7	185.383	382.804	26,91	20.7
Binnenweg 5	185.360	382.912	26,91	20.7
Kern Deurne	185.141	384.863	27,70	22.8
Kern Liessel industr	185.577	381.206	26,30	19.0
Kern Liessel woning	184.923	381.444	26,00	18.1

Brongegevens

Naam : Luchtwasser 7; stal 4-1 Type: AB
RD X Coord.: 186.187 RD Y Coord.: 382.813 Emissie: 0,00438

hoogte van emissiepunt: 5,80
verticale uittreesnelheid: 4,00 hoogte van gebouw: 4,9
diameter van emissiepunt: 1,75 X-coord. zwaartepunt van gebouw: 186.198
temperatuur van emisstroom: 285,00 Y-coord. zwaartepunt van gebouw: 382.770
lengte van gebouw: 79,50
breedte van gebouw: 43,30
orientatie van gebouw: 88,00

Naam : Luchtwasser 8; stal 4-2 Type: AB
RD X Coord.: 186.210 RD Y Coord.: 382.812 Emissie: 0,00438

hoogte van emissiepunt: 5,80
verticale uittreesnelheid: 4,00 hoogte van gebouw: 4,9
diameter van emissiepunt: 2,05 X-coord. zwaartepunt van gebouw: 186.198
temperatuur van emisstroom: 285,00 Y-coord. zwaartepunt van gebouw: 382.770
lengte van gebouw: 79,50
breedte van gebouw: 43,30
orientatie van gebouw: 88,00

Naam : Luchtwasser 1; stal 1-1		Type:	AB
RD X Coord.: 186.069	RD Y Coord.: 382.795	Emissie:	0,00723
hoogte van emissiepunt:	6,00		
verticale uittreesnelheid:	4,00	hoogte van gebouw:	6,5
diameter van emissiepunt:	2,51	X-coord. zwaartepunt van gebouw:	186.076
temperatuur van emisstroom:	285,00	Y-coord. zwaartepunt van gebouw:	382.771
		lengte van gebouw:	139,10
		breedte van gebouw:	89,00
		orientatie van gebouw:	178,00
Naam : Luchtwasser 2; stal 1-2		Type:	AB
RD X Coord.: 186.149	RD Y Coord.: 382.792	Emissie:	0,00844
hoogte van emissiepunt:	6,00		
verticale uittreesnelheid:	4,00	hoogte van gebouw:	6,5
diameter van emissiepunt:	2,72	X-coord. zwaartepunt van gebouw:	186.076
temperatuur van emisstroom:	285,00	Y-coord. zwaartepunt van gebouw:	382.771
		lengte van gebouw:	139,00
		breedte van gebouw:	89,00
		orientatie van gebouw:	178,00
Naam : Luchtwasser 3; stal 2-1		Type:	AB
RD X Coord.: 186.068	RD Y Coord.: 382.748	Emissie:	0,00482
hoogte van emissiepunt:	6,00		
verticale uittreesnelheid:	4,00	hoogte van gebouw:	6,5
diameter van emissiepunt:	2,05	X-coord. zwaartepunt van gebouw:	186.076
temperatuur van emisstroom:	285,00	Y-coord. zwaartepunt van gebouw:	382.771
		lengte van gebouw:	139,00
		breedte van gebouw:	89,00
		orientatie van gebouw:	178,00
Naam : Luchtwasser 4; stal 2-2		Type:	AB
RD X Coord.: 186.148	RD Y Coord.: 382.746	Emissie:	0,00844
hoogte van emissiepunt:	6,00		
verticale uittreesnelheid:	4,00	hoogte van gebouw:	6,5
diameter van emissiepunt:	2,72	X-coord. zwaartepunt van gebouw:	186.076
temperatuur van emisstroom:	285,00	Y-coord. zwaartepunt van gebouw:	382.771
		lengte van gebouw:	139,00
		breedte van gebouw:	89,00
		orientatie van gebouw:	178,00
Naam : Luchtwasser 5; stal 3-1		Type:	AB
RD X Coord.: 186.147	RD Y Coord.: 382.710	Emissie:	0,00225
hoogte van emissiepunt:	5,80		
verticale uittreesnelheid:	4,00	hoogte van gebouw:	4,9
diameter van emissiepunt:	1,88	X-coord. zwaartepunt van gebouw:	186.088
temperatuur van emisstroom:	285,00	Y-coord. zwaartepunt van gebouw:	382.700
		lengte van gebouw:	114,00
		breedte van gebouw:	43,00
		orientatie van gebouw:	178,00
Naam : Luchtwasser 6; stal 3-2		Type:	AB
RD X Coord.: 186.147	RD Y Coord.: 382.686	Emissie:	0,00229

hoogte van emissiepunt:	5,80		
verticale uittreesnelheid:	4,00	hoogte van gebouw:	4,9
diameter van emissiepunt:	1,89	X-coord. zwaartepunt van gebouw:	186.088
temperatuur van emisstroom:	285,00	Y-coord. zwaartepunt van gebouw:	382.700
		lengte van gebouw:	114,00
		breedte van gebouw:	43,00
		orientatie van gebouw:	178,00

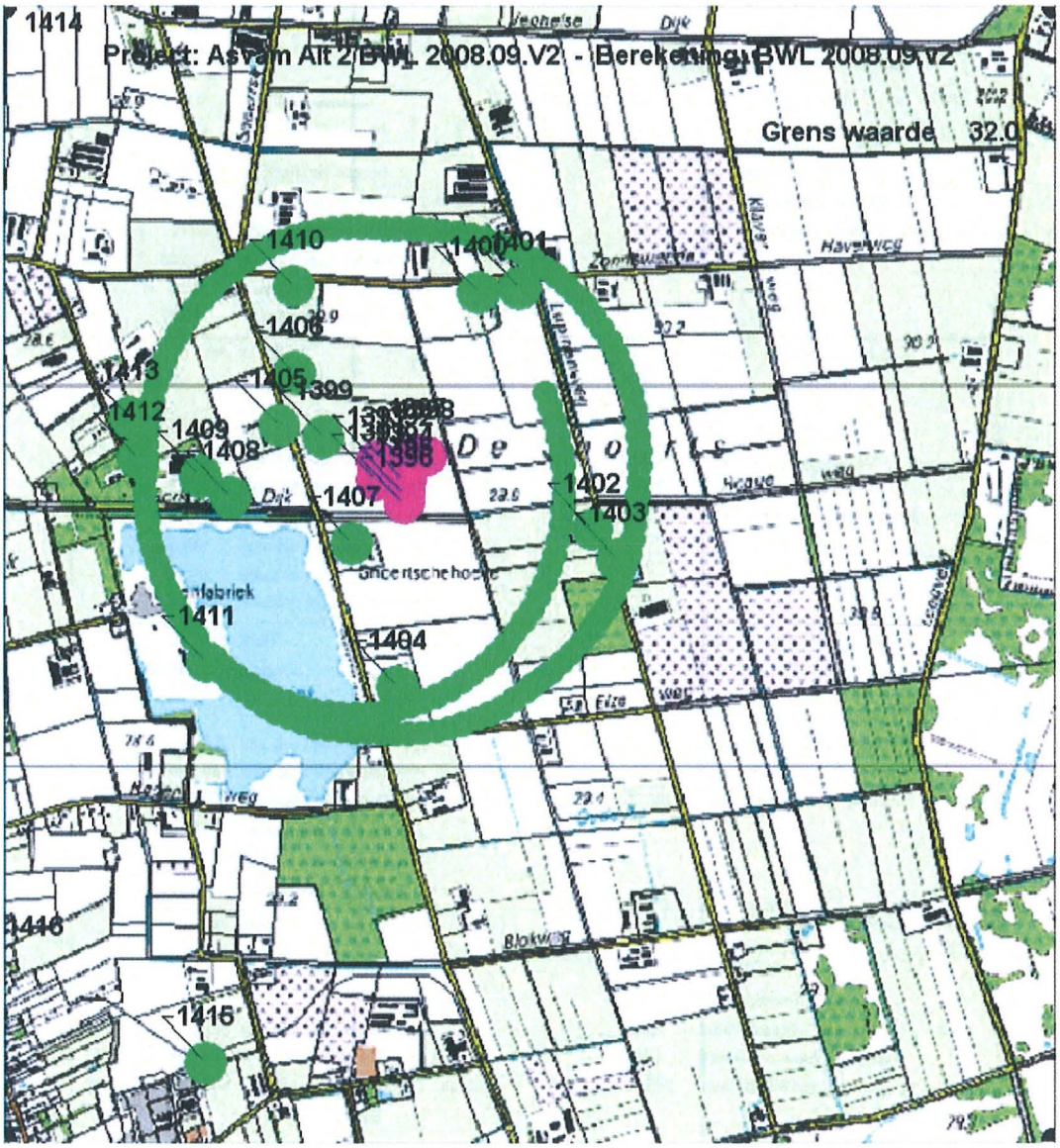

BLK rapport alternatief 3 BWL 2008.09.V2 C.V. Asvam Snoertsebaan ongenummerd

NIET gecorrigeerd voor zeezout; mogelijke aftrek is per rekenpunt vermeld
Kolomno: referentie jaar: 2010

	1	2	3	4	5	6	7	8
	X	Y	Totaal	bron	GCN	N50-tot	N50-GCN	zeezout (ug/m3)
Snoertsebaan 28	185917.0	382862.0	27.00	0.11	26.89	20.80	20.50	3
Zonnewende 18	186361.0	383244.0	27.00	0.11	26.89	20.50	20.50	3
Zonnewende 20	186476.0	383256.0	26.98	0.09	26.89	20.50	20.50	3
Lupinenweg 12	186685.0	382616.0	26.23	0.04	26.19	18.81	18.61	3
Lupinenweg 7	186758.0	382538.0	26.22	0.03	26.19	18.81	18.61	3
Snoertsebaan 24	186131.0	382199.0	26.24	0.05	26.19	18.71	18.61	3
Snoertsebaan 13/15	185790.0	382891.0	26.95	0.06	26.89	20.70	20.50	3
Snoertsebaan 30	185836.0	383032.0	28.05	0.06	27.99	23.93	23.73	3
Snoertsebaan 26	186000.0	382580.0	26.34	0.15	26.19	18.81	18.61	3
Berktsedijk 17	185651.0	382702.0	26.94	0.05	26.89	20.80	20.50	3
Berktsedijk 15	185563.0	382757.0	26.92	0.03	26.89	20.70	20.50	3
Zonnewende 12	185833.0	383261.0	28.04	0.05	27.99	23.93	23.73	3
Zonnewende 10	185580.0	382267.0	26.92	0.03	26.89	20.60	20.50	3
Binnenweg 7	185383.0	382804.0	26.91	0.02	26.89	20.70	20.50	3
Binnenweg 5	185360.0	382912.0	26.91	0.02	26.89	20.70	20.50	3
Kern Deurne	185141.0	384863.0	27.70	0.01	27.69	22.81	22.81	3
Kern Liessel	185577.0	381206.0	26.30	0.01	26.29	18.97	18.87	3
Kern Liessel	184923.0	381444.0	26.00	0.01	25.99	18.10	18.10	3
	185476.0	382442.0	26.93	0.04	26.89	20.50	20.50	3
	185608.0	382276.0	26.92	0.03	26.89	20.60	20.50	3
	185639.0	382251.0	26.92	0.03	26.89	20.50	20.50	3
	185671.0	382228.0	26.92	0.03	26.89	20.60	20.50	3
	185705.0	382207.0	26.92	0.03	26.89	20.50	20.50	3
	185741.0	382188.0	26.92	0.03	26.89	20.50	20.50	3
	185777.0	382172.0	26.93	0.03	26.89	20.50	20.50	3
	185814.0	382158.0	26.93	0.04	26.89	20.50	20.50	3
	185852.0	382147.0	26.93	0.04	26.89	20.50	20.50	3
	185891.0	382138.0	26.93	0.04	26.89	20.50	20.50	3
	185930.0	382132.0	26.93	0.04	26.89	20.50	20.50	3
	185970.0	382128.0	26.93	0.04	26.89	20.50	20.50	3
	186010.0	382128.0	26.23	0.04	26.19	18.71	18.61	3
	186050.0	382129.0	26.23	0.04	26.19	18.61	18.61	3
	186089.0	382134.0	26.23	0.04	26.19	18.61	18.61	3
	186128.0	382141.0	26.23	0.04	26.19	18.61	18.61	3
	186167.0	382150.0	26.23	0.04	26.19	18.61	18.61	3
	186205.0	382162.0	26.23	0.04	26.19	18.61	18.61	3
	186242.0	382177.0	26.23	0.04	26.19	18.71	18.61	3
	186278.0	382194.0	26.23	0.03	26.19	18.71	18.61	3
	186313.0	382213.0	26.22	0.03	26.19	18.81	18.61	3
	186346.0	382235.0	26.22	0.03	26.19	18.81	18.61	3
	186378.0	382259.0	26.22	0.03	26.19	18.81	18.61	3
	186408.0	382285.0	26.23	0.03	26.19	18.91	18.61	3
	186437.0	382312.0	26.23	0.04	26.19	18.71	18.61	3
	186463.0	382342.0	26.23	0.04	26.19	18.71	18.61	3
	186488.0	382373.0	26.23	0.04	26.19	18.81	18.61	3
	186510.0	382406.0	26.23	0.04	26.19	18.81	18.61	3
	186530.0	382441.0	26.23	0.04	26.19	18.71	18.61	3
	186548.0	382476.0	26.23	0.04	26.19	18.71	18.61	3
	186564.0	382513.0	26.23	0.04	26.19	18.81	18.61	3
	186577.0	382550.0	26.24	0.04	26.19	18.81	18.61	3
	186587.0	382589.0	26.24	0.05	26.19	18.81	18.61	3
	186595.0	382628.0	26.24	0.05	26.19	18.81	18.61	3
	186600.0	382667.0	26.25	0.06	26.19	18.81	18.61	3
	186603.0	382707.0	26.26	0.07	26.19	18.81	18.61	3

186603.0	382747.0	26.27	0.08	26.19	18.81	18.61	3
186601.0	382786.0	26.27	0.08	26.19	18.81	18.61	3
186595.0	382826.0	26.28	0.09	26.19	18.91	18.61	3
186588.0	382865.0	26.28	0.09	26.19	18.91	18.61	3
186577.0	382903.0	26.28	0.09	26.19	18.91	18.61	3
186564.0	382941.0	26.29	0.10	26.19	18.91	18.61	3
186549.0	382978.0	26.30	0.11	26.19	18.91	18.61	3
185502.0	382394.0	26.93	0.04	26.89	20.50	20.50	3
185489.0	382418.0	26.93	0.04	26.89	20.50	20.50	3
186008.0	382080.0	26.23	0.04	26.19	18.61	18.61	3
185522.0	382360.0	26.92	0.03	26.89	20.50	20.50	3
185543.0	382328.0	26.92	0.03	26.89	20.50	20.50	3
185567.0	382297.0	26.92	0.03	26.89	20.60	20.50	3
185593.0	382268.0	26.92	0.03	26.89	20.60	20.50	3
185620.0	382241.0	26.92	0.03	26.89	20.50	20.50	3
185650.0	382215.0	26.92	0.03	26.89	20.50	20.50	3
185681.0	382191.0	26.92	0.03	26.89	20.50	20.50	3
185713.0	382170.0	26.92	0.03	26.89	20.50	20.50	3
185747.0	382150.0	26.92	0.03	26.89	20.50	20.50	3
185782.0	382133.0	26.92	0.03	26.89	20.50	20.50	3
185818.0	382118.0	26.93	0.03	26.89	20.50	20.50	3
185854.0	382106.0	26.93	0.04	26.89	20.50	20.50	3
185892.0	382095.0	26.93	0.04	26.89	20.50	20.50	3
185930.0	382088.0	26.93	0.04	26.89	20.50	20.50	3
185969.0	382083.0	26.93	0.04	26.89	20.50	20.50	3
186122.0	382076.0	26.23	0.04	26.19	18.61	18.61	3
186084.0	382077.0	26.23	0.04	26.19	18.61	18.61	3
186046.0	382079.0	26.23	0.04	26.19	18.61	18.61	3
186493.0	382188.0	26.22	0.03	26.19	18.71	18.61	3
186161.0	382076.0	26.23	0.04	26.19	18.61	18.61	3
186200.0	382078.0	26.23	0.03	26.19	18.61	18.61	3
186239.0	382083.0	26.22	0.03	26.19	18.61	18.61	3
186278.0	382091.0	26.22	0.03	26.19	18.61	18.61	3
186316.0	382101.0	26.22	0.03	26.19	18.71	18.61	3
186354.0	382114.0	26.22	0.03	26.19	18.81	18.61	3
186390.0	382129.0	26.22	0.03	26.19	18.81	18.61	3
186426.0	382146.0	26.22	0.03	26.19	18.81	18.61	3
186460.0	382166.0	26.22	0.03	26.19	18.71	18.61	3
186567.0	382241.0	26.22	0.03	26.19	18.71	18.61	3
186542.0	382223.0	26.22	0.03	26.19	18.71	18.61	3
186518.0	382206.0	26.22	0.03	26.19	18.71	18.61	3
186817.0	382706.0	26.23	0.04	26.19	18.81	18.61	3
186598.0	382264.0	26.22	0.03	26.19	18.71	18.61	3
186627.0	382290.0	26.22	0.03	26.19	18.71	18.61	3
186655.0	382317.0	26.22	0.03	26.19	18.71	18.61	3
186680.0	382347.0	26.22	0.03	26.19	18.71	18.61	3
186704.0	382378.0	26.22	0.03	26.19	18.71	18.61	3
186726.0	382410.0	26.22	0.03	26.19	18.71	18.61	3
186746.0	382444.0	26.22	0.03	26.19	18.81	18.61	3
186763.0	382479.0	26.22	0.03	26.19	18.81	18.61	3
186778.0	382515.0	26.22	0.03	26.19	18.81	18.61	3
186791.0	382552.0	26.22	0.03	26.19	18.81	18.61	3
186801.0	382590.0	26.23	0.03	26.19	18.81	18.61	3
186809.0	382628.0	26.23	0.04	26.19	18.81	18.61	3
186814.0	382667.0	26.23	0.04	26.19	18.81	18.61	3
186820.0	382785.0	26.24	0.05	26.19	18.81	18.61	3
186819.0	382746.0	26.24	0.04	26.19	18.81	18.61	3
186261.0	383406.0	26.98	0.09	26.89	20.50	20.50	3
186820.0	382823.0	26.24	0.05	26.19	18.81	18.61	3
186818.0	382862.0	26.24	0.05	26.19	18.81	18.61	3
186813.0	382900.0	26.24	0.05	26.19	18.81	18.61	3
186806.0	382938.0	26.24	0.05	26.19	18.81	18.61	3

186797.0	382975.0	26.24	0.05	26.19	18.81	18.61	3
186785.0	383012.0	26.94	0.05	26.89	20.50	20.50	3
186770.0	383047.0	26.95	0.06	26.89	20.50	20.50	3
186754.0	383082.0	26.95	0.06	26.89	20.50	20.50	3
186735.0	383116.0	26.95	0.06	26.89	20.50	20.50	3
186714.0	383148.0	26.96	0.07	26.89	20.60	20.50	3
186691.0	383179.0	26.96	0.07	26.89	20.60	20.50	3
186666.0	383209.0	26.96	0.07	26.89	20.60	20.50	3
186640.0	383237.0	26.97	0.07	26.89	20.60	20.50	3
186611.0	383263.0	26.97	0.08	26.89	20.50	20.50	3
186581.0	383287.0	26.97	0.08	26.89	20.50	20.50	3
186550.0	383309.0	26.97	0.08	26.89	20.50	20.50	3
186517.0	383329.0	26.97	0.08	26.89	20.50	20.50	3
186483.0	383347.0	26.97	0.08	26.89	20.50	20.50	3
186448.0	383363.0	26.97	0.08	26.89	20.50	20.50	3
186411.0	383376.0	26.97	0.08	26.89	20.50	20.50	3
186375.0	383387.0	26.97	0.08	26.89	20.50	20.50	3
186337.0	383396.0	26.97	0.08	26.89	20.50	20.50	3
186299.0	383402.0	26.98	0.09	26.89	20.50	20.50	3
186187.0	383411.0	26.98	0.09	26.89	20.50	20.50	3
186224.0	383409.0	26.98	0.09	26.89	20.50	20.50	3
186164.0	383412.0	26.98	0.09	26.89	20.60	20.50	3
186025.0	383416.0	26.96	0.07	26.89	20.50	20.50	3
186060.0	383415.0	26.96	0.07	26.89	20.50	20.50	3
186095.0	383414.0	26.97	0.08	26.89	20.50	20.50	3
186129.0	383413.0	26.98	0.09	26.89	20.50	20.50	3
185408.0	382843.0	26.91	0.02	26.89	20.70	20.50	3
185986.0	383416.0	28.05	0.06	27.99	23.83	23.73	3
185947.0	383413.0	28.05	0.06	27.99	23.93	23.73	3
185908.0	383408.0	28.04	0.05	27.99	23.83	23.73	3
185870.0	383401.0	28.04	0.05	27.99	23.83	23.73	3
185833.0	383390.0	28.04	0.05	27.99	23.83	23.73	3
185796.0	383378.0	28.03	0.04	27.99	23.83	23.73	3
185760.0	383363.0	28.03	0.04	27.99	23.83	23.73	3
185725.0	383346.0	28.03	0.04	27.99	23.83	23.73	3
185691.0	383326.0	28.03	0.04	27.99	23.93	23.73	3
185659.0	383305.0	28.02	0.03	27.99	23.93	23.73	3
185628.0	383281.0	28.02	0.03	27.99	23.93	23.73	3
185599.0	383256.0	28.02	0.03	27.99	23.93	23.73	3
185571.0	383228.0	28.02	0.03	27.99	23.93	23.73	3
185545.0	383199.0	28.02	0.03	27.99	23.83	23.73	3
185522.0	383168.0	28.02	0.03	27.99	23.83	23.73	3
185500.0	383136.0	28.02	0.03	27.99	23.83	23.73	3
185480.0	383103.0	28.02	0.03	27.99	23.83	23.73	3
185463.0	383068.0	28.02	0.03	27.99	23.93	23.73	3
185448.0	383032.0	28.02	0.03	27.99	23.93	23.73	3
185435.0	382995.0	26.92	0.03	26.89	20.70	20.50	3
185424.0	382958.0	26.92	0.03	26.89	20.70	20.50	3
185416.0	382920.0	26.92	0.03	26.89	20.70	20.50	3
185411.0	382881.0	26.92	0.02	26.89	20.70	20.50	3
185404.0	382754.0	26.92	0.02	26.89	20.70	20.50	3
185405.0	382784.0	26.92	0.02	26.89	20.70	20.50	3
185407.0	382813.0	26.92	0.02	26.89	20.70	20.50	3
185404.0	382715.0	26.92	0.03	26.89	20.60	20.50	3
185406.0	382677.0	26.92	0.03	26.89	20.60	20.50	3
185410.0	382639.0	26.92	0.03	26.89	20.60	20.50	3
185417.0	382601.0	26.92	0.03	26.89	20.60	20.50	3
185426.0	382564.0	26.92	0.03	26.89	20.60	20.50	3
185438.0	382528.0	26.92	0.03	26.89	20.50	20.50	3
185452.0	382492.0	26.93	0.03	26.89	20.50	20.50	3
185468.0	382458.0	26.93	0.04	26.89	20.50	20.50	3
185486.0	382424.0	26.93	0.04	26.89	20.50	20.50	3

185506.0	382392.0	26.93	0.04	26.89	20.50	20.50	3
185529.0	382361.0	26.92	0.03	26.89	20.60	20.50	3
185553.0	382331.0	26.92	0.03	26.89	20.50	20.50	3

Gebiedsgegevens

Naam van deze berekening: ALT 2 BWL 2008.09.V2, 24-03-2011 Berekend op: 24/03/2011 7:45:50
Project: Asvam Alt 2 BWL 2008.09.V2
RD X coordinaat: 185.000 Lengte X: 3000 Aantal Gridpunten X: 40
RD Y coordinaat: 381.000 Breedte Y: 3000 Aantal Gridpunten Y: 40
Berekende ruwheid: 0,09 Eigen ruwheid ☐ Eigen ruwheid: 0,00
Type Berekening: PM10 Rekenjaar: 2020
Soort Berekening: Omhullende Toets afstand: 600 Onderlinge afstand: 40
Uitvoer directory: F:\Klant\A\Asvam C.V. Liessel\12390MR01\Fijnstof\Aangevuld maart 2011\ALT 2 BWL 2008.09.V2\2020

Te beschermen object Naam:	RD X Coord. [m]	RD Y Coord. [m]	Concentratie [microgram/m3]	Overschrijding [dagen]
Snoertsebaan 28	185.917	382.862	24,50	14.6
Zonnewende 18	186.361	383.244	24,50	14.6
Zonnewende 20	186.476	383.256	24,48	14.6
Lupinenweg 12	186.685	382.616	23,63	12.9
Lupinenweg 7	186.758	382.538	23,62	12.9
Snoertsebaan 24	186.131	382.199	23,64	12.8
Snoertsebaan 13/15	185.790	382.891	24,45	14.4
Snoertsebaan 30	185.836	383.032	25,55	17.1
Snoertsebaan 26	186.000	382.580	23,74	12.9
Berktsedijk 17	185.651	382.702	24,44	14.4
Berktsedijk 15	185.563	382.757	24,42	14.4
Zonnewende 12	185.833	383.261	25,54	17.1
Zonnewende 10	185.580	382.267	24,42	14.4
Binnenweg 7	185.383	382.804	24,41	14.4
Binnenweg 5	185.360	382.912	24,41	14.4
Kern Deurne	185.141	384.863	25,10	15.9
Kern Liessel industr	185.577	381.206	23,60	12.8
Kern Liessel woning	184.923	381.444	23,40	12.4

Brongegevens

Naam : Luchtwasser 7; stal 4-1 Type: AB
RD X Coord.: 186.187 RD Y Coord.: 382.813 Emissie: 0,00438
hoogte van emissiepunt: 5,80
verticale uittreesnelheid: 4,00 hoogte van gebouw: 4,9
diameter van emissiepunt: 1,75 X-coord. zwaartepunt van gebouw: 186.198
temperatuur van emisstroom: 285,00 Y-coord. zwaartepunt van gebouw: 382.770
lengte van gebouw: 79,50
breedte van gebouw: 43,30
orientatie van gebouw: 88,00

Naam : Luchtwasser 8; stal 4-2 Type: AB
RD X Coord.: 186.210 RD Y Coord.: 382.812 Emissie: 0,00438
hoogte van emissiepunt: 5,80
verticale uittreesnelheid: 4,00 hoogte van gebouw: 4,9
diameter van emissiepunt: 2,05 X-coord. zwaartepunt van gebouw: 186.198
temperatuur van emisstroom: 285,00 Y-coord. zwaartepunt van gebouw: 382.770
lengte van gebouw: 79,50
breedte van gebouw: 43,30
orientatie van gebouw: 88,00

Naam : Luchtwasser 1; stal 1-1		Type:	AB
RD X Coord.: 186.069	RD Y Coord.: 382.795	Emissie:	0,00723
hoogte van emissiepunt:	6,00		
verticale uittreesnelheid:	4,00	hoogte van gebouw:	6,5
diameter van emissiepunt:	2,51	X-coord. zwaartepunt van gebouw:	186.076
temperatuur van emisstroom:	285,00	Y-coord. zwaartepunt van gebouw:	382.771
		lengte van gebouw:	139,10
		breedte van gebouw:	89,00
		orientatie van gebouw:	178,00
Naam : Luchtwasser 2; stal 1-2		Type:	AB
RD X Coord.: 186.149	RD Y Coord.: 382.792	Emissie:	0,00844
hoogte van emissiepunt:	6,00		
verticale uittreesnelheid:	4,00	hoogte van gebouw:	6,5
diameter van emissiepunt:	2,72	X-coord. zwaartepunt van gebouw:	186.076
temperatuur van emisstroom:	285,00	Y-coord. zwaartepunt van gebouw:	382.771
		lengte van gebouw:	139,00
		breedte van gebouw:	89,00
		orientatie van gebouw:	178,00
Naam : Luchtwasser 3; stal 2-1		Type:	AB
RD X Coord.: 186.068	RD Y Coord.: 382.748	Emissie:	0,00482
hoogte van emissiepunt:	6,00		
verticale uittreesnelheid:	4,00	hoogte van gebouw:	6,5
diameter van emissiepunt:	2,05	X-coord. zwaartepunt van gebouw:	186.076
temperatuur van emisstroom:	285,00	Y-coord. zwaartepunt van gebouw:	382.771
		lengte van gebouw:	139,00
		breedte van gebouw:	89,00
		orientatie van gebouw:	178,00
Naam : Luchtwasser 4; stal 2-2		Type:	AB
RD X Coord.: 186.148	RD Y Coord.: 382.746	Emissie:	0,00844
hoogte van emissiepunt:	6,00		
verticale uittreesnelheid:	4,00	hoogte van gebouw:	6,5
diameter van emissiepunt:	2,72	X-coord. zwaartepunt van gebouw:	186.076
temperatuur van emisstroom:	285,00	Y-coord. zwaartepunt van gebouw:	382.771
		lengte van gebouw:	139,00
		breedte van gebouw:	89,00
		orientatie van gebouw:	178,00
Naam : Luchtwasser 5; stal 3-1		Type:	AB
RD X Coord.: 186.147	RD Y Coord.: 382.710	Emissie:	0,00225
hoogte van emissiepunt:	5,80		
verticale uittreesnelheid:	4,00	hoogte van gebouw:	4,9
diameter van emissiepunt:	1,88	X-coord. zwaartepunt van gebouw:	186.088
temperatuur van emisstroom:	285,00	Y-coord. zwaartepunt van gebouw:	382.700
		lengte van gebouw:	114,00
		breedte van gebouw:	43,00
		orientatie van gebouw:	178,00
Naam : Luchtwasser 6; stal 3-2		Type:	AB
RD X Coord.: 186.147	RD Y Coord.: 382.686	Emissie:	0,00229

hoogte van emissiepunt:	5,80		
verticale uittreesnelheid:	4,00	hoogte van gebouw:	4,9
diameter van emissiepunt:	1,89	X-coord. zwaartepunt van gebouw:	186.088
temperatuur van emisstroom:	285,00	Y-coord. zwaartepunt van gebouw:	382.700
		lengte van gebouw:	114,00
		breedte van gebouw:	43,00
		orientatie van gebouw:	178,00

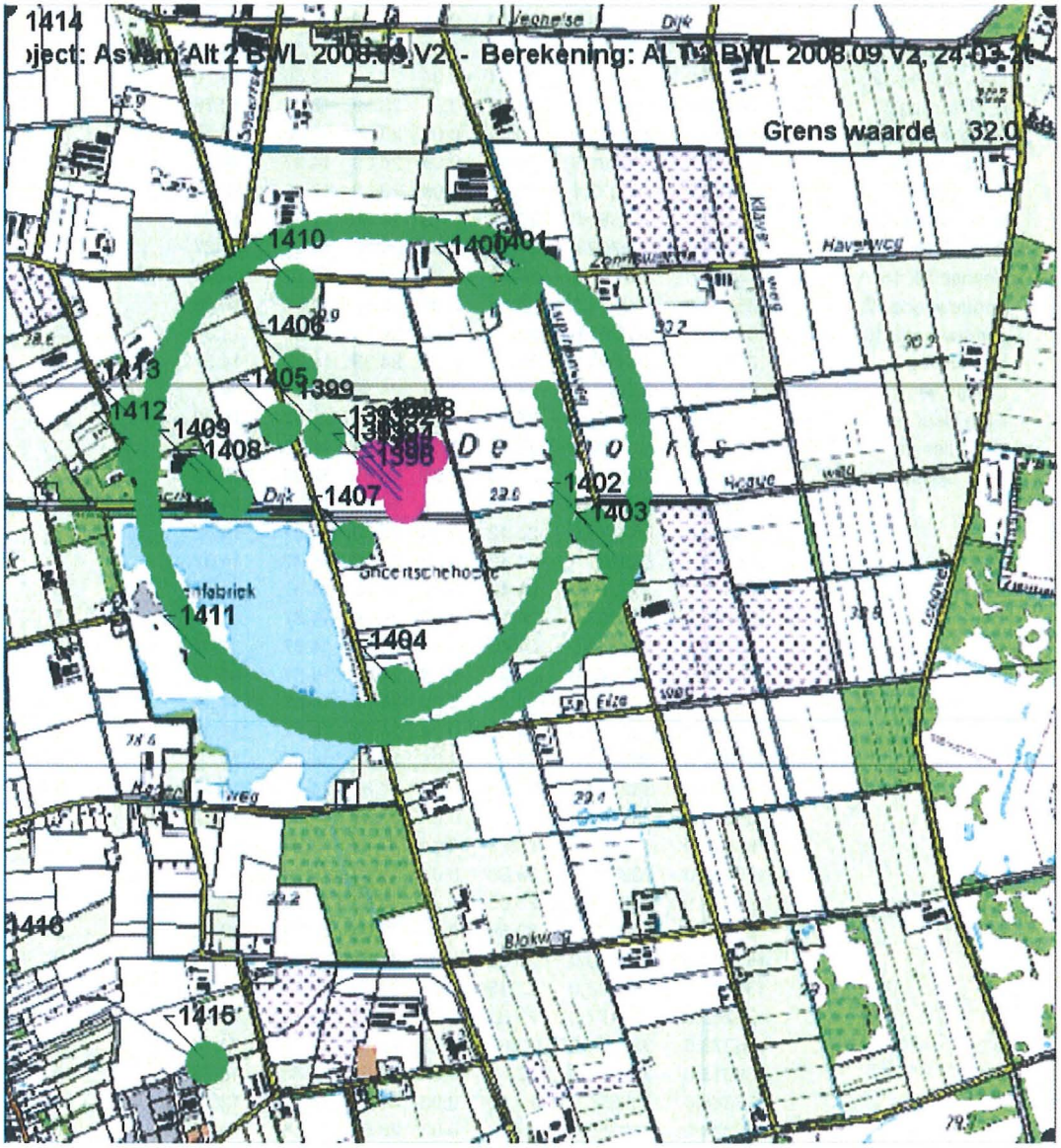

BLK rapport alternatief 3 BWL 2008.09.V2 C.V. Asvam Snoertsebaan ongenummerd

NIET gecorrigeerd voor zeezout; mogelijke aftrek is per rekenpunt vermeld
Kolomno: referentie jaar:
2020

	1	2	3	4	5	6	7	8
	X	Y	Totaal	bron	GCN	N50-tot	N50-GCN	zeezout (ug/m3)
Snoertsebaan 28	185917.0	382862.0	24.50	0.11	24.39	14.57	14.37	3
Zonnewende 18	186361.0	383244.0	24.50	0.11	24.39	14.57	14.37	3
Zonnewende 20	186476.0	383256.0	24.48	0.09	24.39	14.57	14.37	3
Lupinenweg 12	186685.0	382616.0	23.64	0.04	23.59	12.86	12.76	3
Lupinenweg 7	186758.0	382538.0	23.62	0.03	23.59	12.86	12.76	3
Snoertsebaan 24	186131.0	382199.0	23.64	0.05	23.59	12.76	12.76	3
Snoertsebaan 13/15	185790.0	382891.0	24.46	0.06	24.39	14.37	14.37	3
Snoertsebaan 30	185836.0	383032.0	25.55	0.06	25.49	17.06	16.86	3
Snoertsebaan 26	186000.0	382580.0	23.75	0.15	23.59	12.86	12.76	3
Berktsedijk 17	185651.0	382702.0	24.44	0.05	24.39	14.37	14.37	3
Berktsedijk 15	185563.0	382757.0	24.43	0.03	24.39	14.37	14.37	3
Zonnewende 12	185833.0	383261.0	25.54	0.05	25.49	17.06	16.86	3
Zonnewende 10	185580.0	382267.0	24.42	0.03	24.39	14.37	14.37	3
Binnenweg 7	185383.0	382804.0	24.42	0.02	24.39	14.37	14.37	3
Binnenweg 5	185360.0	382912.0	24.41	0.02	24.39	14.37	14.37	3
Kern Deurne	185141.0	384863.0	25.10	0.01	25.09	15.92	15.92	3
Kern Liessel	185577.0	381206.0	23.61	0.01	23.59	12.76	12.76	3
Kern Liessel	184923.0	381444.0	23.40	0.01	23.39	12.39	12.39	3
	185476.0	382442.0	24.43	0.04	24.39	14.37	14.37	3
	185608.0	382276.0	24.42	0.03	24.39	14.37	14.37	3
	185639.0	382251.0	24.42	0.03	24.39	14.37	14.37	3
	185671.0	382228.0	24.42	0.03	24.39	14.37	14.37	3
	185705.0	382207.0	24.42	0.03	24.39	14.37	14.37	3
	185741.0	382188.0	24.43	0.03	24.39	14.37	14.37	3
	185777.0	382172.0	24.43	0.03	24.39	14.37	14.37	3
	185814.0	382158.0	24.43	0.04	24.39	14.37	14.37	3
	185852.0	382147.0	24.43	0.04	24.39	14.37	14.37	3
	185891.0	382138.0	24.43	0.04	24.39	14.37	14.37	3
	185930.0	382132.0	24.43	0.04	24.39	14.37	14.37	3
	185970.0	382128.0	24.43	0.04	24.39	14.37	14.37	3
	186010.0	382128.0	23.63	0.04	23.59	12.76	12.76	3
	186050.0	382129.0	23.63	0.04	23.59	12.76	12.76	3
	186089.0	382134.0	23.63	0.04	23.59	12.76	12.76	3
	186128.0	382141.0	23.64	0.04	23.59	12.76	12.76	3
	186167.0	382150.0	23.63	0.04	23.59	12.76	12.76	3
	186205.0	382162.0	23.63	0.04	23.59	12.76	12.76	3
	186242.0	382177.0	23.63	0.04	23.59	12.76	12.76	3
	186278.0	382194.0	23.63	0.03	23.59	12.76	12.76	3
	186313.0	382213.0	23.63	0.03	23.59	12.86	12.76	3
	186346.0	382235.0	23.63	0.03	23.59	12.86	12.76	3
	186378.0	382259.0	23.63	0.03	23.59	12.86	12.76	3
	186408.0	382285.0	23.63	0.03	23.59	12.86	12.76	3
	186437.0	382312.0	23.63	0.04	23.59	12.86	12.76	3
	186463.0	382342.0	23.63	0.04	23.59	12.86	12.76	3
	186488.0	382373.0	23.63	0.04	23.59	12.86	12.76	3
	186510.0	382406.0	23.63	0.04	23.59	12.96	12.76	3
	186530.0	382441.0	23.63	0.04	23.59	12.96	12.76	3
	186548.0	382476.0	23.63	0.04	23.59	12.96	12.76	3
	186564.0	382513.0	23.63	0.04	23.59	12.96	12.76	3
	186577.0	382550.0	23.64	0.04	23.59	12.86	12.76	3
	186587.0	382589.0	23.64	0.05	23.59	12.86	12.76	3
	186595.0	382628.0	23.65	0.05	23.59	12.86	12.76	3
	186600.0	382667.0	23.65	0.06	23.59	12.96	12.76	3

186603.0	382707.0	23.66	0.07	23.59	13.06	12.76	3
186603.0	382747.0	23.67	0.08	23.59	13.16	12.76	3
186601.0	382786.0	23.67	0.08	23.59	13.06	12.76	3
186595.0	382826.0	23.68	0.09	23.59	13.06	12.76	3
186588.0	382865.0	23.68	0.09	23.59	13.06	12.76	3
186577.0	382903.0	23.68	0.09	23.59	12.96	12.76	3
186564.0	382941.0	23.69	0.10	23.59	13.06	12.76	3
186549.0	382978.0	23.70	0.11	23.59	12.96	12.76	3
185502.0	382394.0	24.43	0.04	24.39	14.37	14.37	3
185489.0	382418.0	24.43	0.04	24.39	14.37	14.37	3
186008.0	382080.0	23.63	0.04	23.59	12.76	12.76	3
185522.0	382360.0	24.43	0.03	24.39	14.37	14.37	3
185543.0	382328.0	24.42	0.03	24.39	14.37	14.37	3
185567.0	382297.0	24.42	0.03	24.39	14.37	14.37	3
185593.0	382268.0	24.42	0.03	24.39	14.37	14.37	3
185620.0	382241.0	24.42	0.03	24.39	14.37	14.37	3
185650.0	382215.0	24.42	0.03	24.39	14.37	14.37	3
185681.0	382191.0	24.42	0.03	24.39	14.37	14.37	3
185713.0	382170.0	24.42	0.03	24.39	14.37	14.37	3
185747.0	382150.0	24.42	0.03	24.39	14.37	14.37	3
185782.0	382133.0	24.43	0.03	24.39	14.37	14.37	3
185818.0	382118.0	24.43	0.03	24.39	14.37	14.37	3
185854.0	382106.0	24.43	0.04	24.39	14.37	14.37	3
185892.0	382095.0	24.43	0.04	24.39	14.37	14.37	3
185930.0	382088.0	24.43	0.04	24.39	14.37	14.37	3
185969.0	382083.0	24.43	0.04	24.39	14.37	14.37	3
186122.0	382076.0	23.63	0.04	23.59	12.76	12.76	3
186084.0	382077.0	23.63	0.04	23.59	12.76	12.76	3
186046.0	382079.0	23.63	0.04	23.59	12.76	12.76	3
186493.0	382188.0	23.62	0.03	23.59	12.86	12.76	3
186161.0	382076.0	23.63	0.04	23.59	12.76	12.76	3
186200.0	382078.0	23.63	0.03	23.59	12.76	12.76	3
186239.0	382083.0	23.62	0.03	23.59	12.76	12.76	3
186278.0	382091.0	23.62	0.03	23.59	12.76	12.76	3
186316.0	382101.0	23.62	0.03	23.59	12.76	12.76	3
186354.0	382114.0	23.62	0.03	23.59	12.86	12.76	3
186390.0	382129.0	23.62	0.03	23.59	12.86	12.76	3
186426.0	382146.0	23.62	0.03	23.59	12.86	12.76	3
186460.0	382166.0	23.62	0.03	23.59	12.86	12.76	3
186567.0	382241.0	23.62	0.03	23.59	12.86	12.76	3
186542.0	382223.0	23.62	0.03	23.59	12.86	12.76	3
186518.0	382206.0	23.62	0.03	23.59	12.86	12.76	3
186817.0	382706.0	23.63	0.04	23.59	12.86	12.76	3
186598.0	382264.0	23.62	0.03	23.59	12.86	12.76	3
186627.0	382290.0	23.62	0.03	23.59	12.96	12.76	3
186655.0	382317.0	23.62	0.03	23.59	12.96	12.76	3
186680.0	382347.0	23.62	0.03	23.59	12.96	12.76	3
186704.0	382378.0	23.62	0.03	23.59	12.86	12.76	3
186726.0	382410.0	23.62	0.03	23.59	12.86	12.76	3
186746.0	382444.0	23.62	0.03	23.59	12.86	12.76	3
186763.0	382479.0	23.62	0.03	23.59	12.86	12.76	3
186778.0	382515.0	23.62	0.03	23.59	12.86	12.76	3
186791.0	382552.0	23.62	0.03	23.59	12.86	12.76	3
186801.0	382590.0	23.63	0.03	23.59	12.86	12.76	3
186809.0	382628.0	23.63	0.04	23.59	12.86	12.76	3
186814.0	382667.0	23.63	0.04	23.59	12.86	12.76	3
186820.0	382785.0	23.64	0.05	23.59	12.96	12.76	3
186819.0	382746.0	23.64	0.04	23.59	12.86	12.76	3
186261.0	383406.0	24.48	0.09	24.39	14.77	14.37	3
186820.0	382823.0	23.64	0.05	23.59	12.96	12.76	3
186818.0	382862.0	23.64	0.05	23.59	12.96	12.76	3
186813.0	382900.0	23.64	0.05	23.59	12.96	12.76	3

186806.0	382938.0	23.64	0.05	23.59	12.96	12.76	3
186797.0	382975.0	23.64	0.05	23.59	12.96	12.76	3
186785.0	383012.0	24.45	0.05	24.39	14.47	14.37	3
186770.0	383047.0	24.45	0.06	24.39	14.47	14.37	3
186754.0	383082.0	24.45	0.06	24.39	14.37	14.37	3
186735.0	383116.0	24.45	0.06	24.39	14.37	14.37	3
186714.0	383148.0	24.46	0.07	24.39	14.37	14.37	3
186691.0	383179.0	24.46	0.07	24.39	14.37	14.37	3
186666.0	383209.0	24.46	0.07	24.39	14.37	14.37	3
186640.0	383237.0	24.47	0.07	24.39	14.37	14.37	3
186611.0	383263.0	24.47	0.08	24.39	14.37	14.37	3
186581.0	383287.0	24.47	0.08	24.39	14.47	14.37	3
186550.0	383309.0	24.47	0.08	24.39	14.37	14.37	3
186517.0	383329.0	24.47	0.08	24.39	14.47	14.37	3
186483.0	383347.0	24.47	0.08	24.39	14.47	14.37	3
186448.0	383363.0	24.47	0.08	24.39	14.57	14.37	3
186411.0	383376.0	24.47	0.08	24.39	14.57	14.37	3
186375.0	383387.0	24.47	0.08	24.39	14.57	14.37	3
186337.0	383396.0	24.48	0.08	24.39	14.67	14.37	3
186299.0	383402.0	24.48	0.09	24.39	14.77	14.37	3
186187.0	383411.0	24.48	0.09	24.39	14.77	14.37	3
186224.0	383409.0	24.48	0.09	24.39	14.77	14.37	3
186164.0	383412.0	24.48	0.09	24.39	14.77	14.37	3
186025.0	383416.0	24.46	0.07	24.39	14.67	14.37	3
186060.0	383415.0	24.46	0.07	24.39	14.77	14.37	3
186095.0	383414.0	24.47	0.08	24.39	14.77	14.37	3
186129.0	383413.0	24.48	0.09	24.39	14.77	14.37	3
185408.0	382843.0	24.42	0.02	24.39	14.37	14.37	3
185986.0	383416.0	25.55	0.06	25.49	17.26	16.86	3
185947.0	383413.0	25.55	0.06	25.49	17.26	16.86	3
185908.0	383408.0	25.54	0.05	25.49	17.16	16.86	3
185870.0	383401.0	25.54	0.05	25.49	17.16	16.86	3
185833.0	383390.0	25.54	0.05	25.49	17.06	16.86	3
185796.0	383378.0	25.53	0.04	25.49	17.06	16.86	3
185760.0	383363.0	25.53	0.04	25.49	17.06	16.86	3
185725.0	383346.0	25.53	0.04	25.49	17.06	16.86	3
185691.0	383326.0	25.53	0.04	25.49	17.06	16.86	3
185659.0	383305.0	25.53	0.03	25.49	17.06	16.86	3
185628.0	383281.0	25.53	0.03	25.49	17.06	16.86	3
185599.0	383256.0	25.52	0.03	25.49	17.06	16.86	3
185571.0	383228.0	25.52	0.03	25.49	17.06	16.86	3
185545.0	383199.0	25.52	0.03	25.49	17.06	16.86	3
185522.0	383168.0	25.52	0.03	25.49	17.06	16.86	3
185500.0	383136.0	25.52	0.03	25.49	17.06	16.86	3
185480.0	383103.0	25.52	0.03	25.49	17.06	16.86	3
185463.0	383068.0	25.52	0.03	25.49	17.06	16.86	3
185448.0	383032.0	25.52	0.03	25.49	17.06	16.86	3
185435.0	382995.0	24.42	0.03	24.39	14.37	14.37	3
185424.0	382958.0	24.42	0.03	24.39	14.37	14.37	3
185416.0	382920.0	24.42	0.03	24.39	14.37	14.37	3
185411.0	382881.0	24.42	0.02	24.39	14.37	14.37	3
185404.0	382754.0	24.42	0.02	24.39	14.37	14.37	3
185405.0	382784.0	24.42	0.02	24.39	14.37	14.37	3
185407.0	382813.0	24.42	0.02	24.39	14.37	14.37	3
185404.0	382715.0	24.42	0.03	24.39	14.37	14.37	3
185406.0	382677.0	24.42	0.03	24.39	14.37	14.37	3
185410.0	382639.0	24.42	0.03	24.39	14.37	14.37	3
185417.0	382601.0	24.42	0.03	24.39	14.37	14.37	3
185426.0	382564.0	24.42	0.03	24.39	14.37	14.37	3
185438.0	382528.0	24.43	0.03	24.39	14.37	14.37	3
185452.0	382492.0	24.43	0.03	24.39	14.37	14.37	3
185468.0	382458.0	24.43	0.04	24.39	14.37	14.37	3

185486.0	382424.0	24.43	0.04	24.39	14.37	14.37	3
185506.0	382392.0	24.43	0.04	24.39	14.37	14.37	3
185529.0	382361.0	24.43	0.03	24.39	14.37	14.37	3
185553.0	382331.0	24.42	0.03	24.39	14.37	14.37	3

Bijlage 1: Scenario Asvam Snoertsebaan ongenummerd Liessel
Fijn stof WKK's en mestbewerking 2011

KEMA STACKS VERSIE 2010.2
Release 12 okt 2010

Stof-identificatie: FIJN STOF

start datum/tijd: 21-3-2011 12:27:41
datum/tijd journaal bestand: 21-3-2011 12:29:01

BEREKENINGRESULTATEN

Geen percentielen berekend
jaargemiddelde is gecorrigeerd voor zeezout met: 3 ug/m3
en aantal daggemiddelde overschrijdingen PM10 zijn gecorrigeerd voor zeezoutbijdrage met 6 dagen

Meteo Schiphol en Eindhoven, vertaald naar locatiespecifieke meteo
De locatie waarop de achtergrondconcentratie (en meteo) is bepaald : 185500 383000
De basis-meteorologie is via de PreSRM verkregen; afgeleide meteo (u*, L etc) met NNM
opgegeven emissie-bestand K:\KEMA Stacks 2010\input\emis.dat
Bron(nen)-bijdragen PLUS achtergrondconcentraties berekend!

Generieke Concentraties van Nederland (GCN) gebruikt
Deze zijn gelezen met de PreSRM module; versie : 1.0

Windroos-waarden berekend op opgegeven coordinaten: 185500 383000
Windroos-waarden in de BLK file per receptorpunt berekend.

Doorgerekende (meteo)periode
Start datum/tijd : 1- 1-1995 1:00 h
Eind datum/tijd : 31-12-2004 24:00 h
Prognostische berekeningen met referentie jaar: 2011

Aantal meteo-uren waarmee gerekend is : 87600

De windroos: frekwentie van voorkomen van de windsektoren(uren, %) op receptor-lokatie
met coordinaten: 185500 383000
gem. windsnelheid, neerslagsom en gem. achtergrondconcentraties (ug/m3)

sektor(van-tot)	uren	%	ws	neerslag(mm)	FIJN STOF
1 (-15- 15):	4334.0	4.9	3.2	270.30	29.32
2 (15- 45):	5587.0	6.4	3.4	229.50	31.15
3 (45- 75):	6790.0	7.8	3.9	177.50	34.40
4 (75-105):	4212.0	4.8	3.4	197.00	37.28
5 (105-135):	5484.0	6.3	3.2	371.60	33.40
6 (135-165):	6161.0	7.0	3.0	485.40	30.22
7 (165-195):	9214.0	10.5	4.0	856.20	25.02
8 (195-225):	14535.0	16.6	4.8	1423.69	25.16
9 (225-255):	12622.0	14.4	4.9	1586.59	25.31
10 (255-285):	8341.0	9.5	4.2	1130.40	24.07
11 (285-315):	5509.0	6.3	3.8	614.90	24.43
12 (315-345):	4811.0	5.5	3.6	392.60	25.47
gemiddeld/som:	87600.0		4.0	7735.68	27.8 (zonder zeezoutcorrectie)

lengtegraad: : 5.0
breedtegraad: : 52.0
Bodemvochtigheid-index : 1.00
Albedo (bodemweerkaatsingscoefficient) : 0.20

Geen percentielen berekend
Aantal receptorpunten 18
Terreinruwheid receptor gebied [m] : 0.0916
Terreinruwheid [m] op meteolokatie in windgegevens verwerkt
Hoogte berekende concentraties [m] : 1.0

Gemiddelde veldwaarde concentratie [ug/m3] : 23.61547 (incl. zeezoutcorrectie)
hoogste gem. concentratiewaarde in het grid : 24.79305 (incl. zeezoutcorrectie)

Bijlage 1: Scenario Asvam Snoertsebaan ongenummerd Liessel
Fijn stof WKK's en mestbewerking 2011

Hoogste uurwaarde concentratie in tijdreeks : 369.23242
Coordinaten (x,y) : 185836, 383032
Datum/tijd (yy,mm,dd,hh) : 1998 1 3 23

Aantal bronnen : 3

********* Brongegevens van bron : 1
** PUNTBRON ** Wkk1

X-positie van de bron [m] : 186238
Y-positie van de bron [m] : 382739
Schoorsteenhoogte (tov maaiveld) [m] : 12.0
Inw. schoorsteendiameter (top) : 0.35
Uitw. schoorsteendiameter (top) : 0.39
Gem. volumeflux over bedrijfsuren (Nm3) : 1.21874
Gem. uittree snelheid over bedrijfsuren (m/s) : 33.51805
Temperatuur rookgassen (K) : 723.00
Gem. warmte emissie over bedrijfsuren (MW) : 0.737
Warmte emissie voor deze bron constante - ingelezen - waarde
Aantal bedrijfsuren: 87600
(Bedrijfsuren zijn uren met een emissie > 0)
gemiddelde emissie over bedrijfsuren: (kg/s) 0.000004433
gemiddelde emissie over alle uren: (kg/s) 0.000004433

********* Brongegevens van bron : 2
** PUNTBRON ** Wkk2

X-positie van de bron [m] : 186238
Y-positie van de bron [m] : 382739
Schoorsteenhoogte (tov maaiveld) [m] : 12.0
Inw. schoorsteendiameter (top) : 0.35
Uitw. schoorsteendiameter (top) : 0.39
Gem. volumeflux over bedrijfsuren (Nm3) : 1.21874
Gem. uittree snelheid over bedrijfsuren (m/s) : 33.51805
Temperatuur rookgassen (K) : 723.00
Gem. warmte emissie over bedrijfsuren (MW) : 0.737
Warmte emissie voor deze bron constante - ingelezen - waarde
Aantal bedrijfsuren: 87600
(Bedrijfsuren zijn uren met een emissie > 0)
gemiddelde emissie over bedrijfsuren: (kg/s) 0.000004433
gemiddelde emissie over alle uren: (kg/s) 0.000004433

********* Brongegevens van bron : 3
** BRON PLUS GEBOUW ** luchtwasser mestbewerking

X-positie van de bron [m] : 186210
Y-positie van de bron [m] : 382812
langste zijde gebouw [m] : 79.5
kortste zijde gebouw [m] : 68.0
Hoogte van het gebouw [m] : 5.9
Orientatie gebouw [graden] : 88.0
x_coordinaat van gebouw [m] : 186210
y_coordinaat van gebouw [m] : 382759
Schoorsteenhoogte (tov maaiveld) [m] : 5.8
Inw. schoorsteendiameter (top) : 2.05
Uitw. schoorsteendiameter (top) : 2.25
Gem. volumeflux over bedrijfsuren (Nm3) : 13.16780
Gem. uittree snelheid over bedrijfsuren (m/s) : 4.13348
Temperatuur rookgassen (K) : 283.00
Gem. warmte emissie over bedrijfsuren (MW) : 0.000
Warmte emissie voor deze bron constante - ingelezen - waarde
Aantal bedrijfsuren: 87600
(Bedrijfsuren zijn uren met een emissie > 0)
gemiddelde emissie over bedrijfsuren: (kg/s) 0.000000220
gemiddelde emissie over alle uren: (kg/s) 0.000000220

BLK rapport fijn stof WKK's en mestbewerking 2011

jaargemiddelde gecorrigeerd voor zeezout met: 3 ug/m3
aantal overschrijdingsdagen is met 6 dagen gecorrigeerd voor zeezout
Kolomno: referentie jaar: 2011

	X	Y	Totaal	bron	GCN	N50-tot	N50-GCN	zeezout (ug/m3)
Snoertsebaan 28	185917.0	382862.0	23.69	0.00	23.7	13.95	13.95	3
Zonnewende 18	186361.0	383244.0	23.70	0.01	23.7	13.95	13.95	3
Zonnewende 20	186476.0	383256.0	23.70	0.01	23.7	13.95	13.95	3
Lupinenweg 12	186685.0	382616.0	23.00	0.00	23.0	12.10	12.10	3
Lupinenweg 7	186758.0	382538.0	22.99	0.00	23.0	12.10	12.10	3
Snoertebaan 24	186131.0	382199.0	22.99	0.00	23.0	12.10	12.10	3
Snoertebaan 13/15	185790.0	382891.0	23.69	0.00	23.7	13.95	13.95	3
Snoertebaan 30	185836.0	383032.0	24.79	0.00	24.8	17.11	17.11	3
Snoertebaan 26	186000.0	382580.0	23.00	0.00	23.0	12.20	12.10	3
Berktsedijk 17	185651.0	382702.0	23.69	0.00	23.7	13.95	13.95	3
Berktsedijk 15	185563.0	382757.0	23.69	0.00	23.7	13.95	13.95	3
Zonnewende 12	185833.0	383261.0	24.79	0.00	24.8	17.11	17.11	3
Zonnewende 10	185580.0	382267.0	23.69	0.00	23.7	13.95	13.95	3
Binnenweg 7	185383.0	382804.0	23.69	0.00	23.7	13.95	13.95	3
Binnenweg 5	185360.0	382912.0	23.69	0.00	23.7	13.95	13.95	3
Kern Deurne	185141.0	384863.0	24.49	0.00	24.5	16.22	16.22	3
Kern Liessel industr	185577.0	381206.0	22.99	0.00	23.0	12.10	12.10	3
Kern Liessel woning	184923.0	381444.0	22.79	0.00	22.8	11.59	11.59	3

PM10 - Toelichting op de getallen:
kolom 1: x-coordinaat receptorpunt
kolom 2: y-coordinaat receptorpunt
kolom 3: Jaargemiddelde concentratie (bron + GCN)
kolom 4: Jaargemiddelde concentratie (alleen bron)
kolom 5: Jaargemiddelde concentratie (alleen GCN)
kolom 6: Aantal overschrijdingsdagen van de 24-uurgemiddelde grenswaarde (bron + GCN)
kolom 7: Aantal overschrijdingsdagen van de 24-uurgemiddelde grenswaarde (alleen GCN)
kolom 8: zeezoutcorrectie vlgs PreSRM op jaargemiddelde concentratie (ug/m3)

Bijlage 1: Scenario Asvam Snoertsebaan ongenummerd Liessel
Fijn stof WKK's en mestbewerking 2020

KEMA STACKS VERSIE 2010.2
Release 12 okt 2010

Stof-identificatie: FIJN STOF

start datum/tijd: 21-3-2011 12:47:49
datum/tijd journaal bestand: 21-3-2011 12:48:55

BEREKENINGRESULTATEN

Geen percentielen berekend
jaargemiddelde is gecorrigeerd voor zeezout met: 3 ug/m3
en aantal daggemiddelde overschrijdingen PM10 zijn gecorrigeerd voor zeezoutbijdrage met 6 dagen

Meteo Schiphol en Eindhoven, vertaald naar locatiespecifieke meteo
De locatie waarop de achtergrondconcentratie (en meteo) is bepaald : 185500 383000
De basis-meteorologie is via de PreSRM verkregen; afgeleide meteo (u*, L etc) met NNM
opgegeven emissie-bestand K:\KEMA Stacks 2010\input\emis.dat
Bron(nen)-bijdragen PLUS achtergrondconcentraties berekend!

Generieke Concentraties van Nederland (GCN) gebruikt
Deze zijn gelezen met de PreSRM module; versie : 1.0

Windroos-waarden berekend op opgegeven coordinaten: 185500 383000
Windroos-waarden in de BLK file per receptorpunt berekend.

Doorgerekende (meteo)periode
Start datum/tijd : 1- 1-1995 1:00 h
Eind datum/tijd : 31-12-2004 24:00 h
Prognostische berekeningen met referentie jaar: 2020

Aantal meteo-uren waarmee gerekend is : 87600

De windroos: frekwentie van voorkomen van de windsektoren(uren, %) op receptor-lokatie
met coordinaten: 185500 383000
gem. windsnelheid, neerslagsom en gem. achtergrondconcentraties (ug/m3)

sektor(van-tot)	uren	%	ws	neerslag(mm)	FIJN STOF
1 (-15- 15):	4334.0	4.9	3.2	270.30	26.89
2 (15- 45):	5587.0	6.4	3.4	229.50	28.57
3 (45- 75):	6790.0	7.8	3.9	177.50	31.55
4 (75-105):	4212.0	4.8	3.4	197.00	34.19
5 (105-135):	5484.0	6.3	3.2	371.60	30.64
6 (135-165):	6161.0	7.0	3.0	485.40	27.72
7 (165-195):	9214.0	10.5	4.0	856.20	22.95
8 (195-225):	14535.0	16.6	4.8	1423.69	23.08
9 (225-255):	12622.0	14.4	4.9	1586.59	23.21
10 (255-285):	8341.0	9.5	4.2	1130.40	22.08
11 (285-315):	5509.0	6.3	3.8	614.90	22.41
12 (315-345):	4811.0	5.5	3.6	392.60	23.36
gemiddeld/som:	87600.0		4.0	7735.68	25.5 (zonder zeezoutcorrectie)

lengtegraad: : 5.0
breedtegraad: : 52.0
Bodemvochtigheid-index : 1.00
Albedo (bodemweerkaatsingscoefficient) : 0.20

Geen percentielen berekend
Aantal receptorpunten 18
Terreinruwheid receptor gebied [m] : 0.0916
Terreinruwheid [m] op meteolokatie in windgegevens verwerkt
Hoogte berekende concentraties [m] : 1.0
Gemiddelde veldwaarde concentratie [ug/m3] : 21.27737 (incl. zeezoutcorrectie)
hoogste gem. concentratiewaarde in het grid : 22.49376 (incl. zeezoutcorrectie)

Bijlage 1: Scenario Asvam Snoertsebaan ongenummerd Liessel
Fijn stof WKK's en mestbewerking 2020

Hoogste uurwaarde concentratie in tijdreeks : 338.68442
Coordinaten (x,y) : 185836, 383032
Datum/tijd (yy,mm,dd,hh) : 1998 1 3 23

Aantal bronnen : 3

********* Brongegevens van bron : 1
** PUNTBRON ** Wkk1

X-positie van de bron [m] : 186238
Y-positie van de bron [m] : 382739
Schoorsteenhoogte (tov maaiveld) [m] : 12.0
Inw. schoorsteendiameter (top) : 0.35
Uitw. schoorsteendiameter (top) : 0.39
Gem. volumeflux over bedrijfsuren (Nm3) : 1.21874
Gem. uittree snelheid over bedrijfsuren (m/s) : 33.51805
Temperatuur rookgassen (K) : 723.00
Gem. warmte emissie over bedrijfsuren (MW) : 0.737
Warmte emissie voor deze bron constante - ingelezen - waarde
Aantal bedrijfsuren: 87600
(Bedrijfsuren zijn uren met een emissie > 0)
gemiddelde emissie over bedrijfsuren: (kg/s) 0.000004433
gemiddelde emissie over alle uren: (kg/s) 0.000004433

********* Brongegevens van bron : 2
** PUNTBRON ** Wkk2

X-positie van de bron [m] : 186238
Y-positie van de bron [m] : 382739
Schoorsteenhoogte (tov maaiveld) [m] : 12.0
Inw. schoorsteendiameter (top) : 0.35
Uitw. schoorsteendiameter (top) : 0.39
Gem. volumeflux over bedrijfsuren (Nm3) : 1.21874
Gem. uittree snelheid over bedrijfsuren (m/s) : 33.51805
Temperatuur rookgassen (K) : 723.00
Gem. warmte emissie over bedrijfsuren (MW) : 0.737
Warmte emissie voor deze bron constante - ingelezen - waarde
Aantal bedrijfsuren: 87600
(Bedrijfsuren zijn uren met een emissie > 0)
gemiddelde emissie over bedrijfsuren: (kg/s) 0.000004433
gemiddelde emissie over alle uren: (kg/s) 0.000004433

********* Brongegevens van bron : 3
** BRON PLUS GEBOUW ** luchtwasser mestbewerking

X-positie van de bron [m] : 186210
Y-positie van de bron [m] : 382812
langste zijde gebouw [m] : 79.5
kortste zijde gebouw [m] : 68.0
Hoogte van het gebouw [m] : 5.9
Orientatie gebouw [graden] : 88.0
x_coordinaat van gebouw [m] : 186210
y_coordinaat van gebouw [m] : 382759
Schoorsteenhoogte (tov maaiveld) [m] : 5.8
Inw. schoorsteendiameter (top) : 2.05
Uitw. schoorsteendiameter (top) : 2.25
Gem. volumeflux over bedrijfsuren (Nm3) : 13.16780
Gem. uittree snelheid over bedrijfsuren (m/s) : 4.13348
Temperatuur rookgassen (K) : 283.00
Gem. warmte emissie over bedrijfsuren (MW) : 0.000
Warmte emissie voor deze bron constante - ingelezen - waarde
Aantal bedrijfsuren: 87600
(Bedrijfsuren zijn uren met een emissie > 0)
gemiddelde emissie over bedrijfsuren: (kg/s) 0.000000220
gemiddelde emissie over alle uren: (kg/s) 0.0000002200

Kolomno: referentie jaar: 2020

	X	Y	Totaal	bron	GCN	N50-tot	N50-GCN	zeezout (ug/m3)
Snoertsebaan 28	185917.0	382862.0	21.40	0.00	21.4	8.47	8.37	3
Zonnewende 18	186361.0	383244.0	21.40	0.01	21.4	8.37	8.37	3
Zonnewende 20	186476.0	383256.0	21.40	0.01	21.4	8.37	8.37	3
Lupinenweg 12	186685.0	382616.0	20.60	0.00	20.6	6.76	6.76	3
Lupinenweg 7	186758.0	382538.0	20.59	0.00	20.6	6.76	6.76	3
Snoertsebaan 24	186131.0	382199.0	20.59	0.00	20.6	6.76	6.76	3
Snoertsebaan 13/15	185790.0	382891.0	21.39	0.00	21.4	8.47	8.37	3
Snoertsebaan 30	185836.0	383032.0	22.49	0.00	22.5	10.86	10.86	3
Snoertsebaan 26	186000.0	382580.0	20.60	0.00	20.6	6.76	6.76	3
Berktsedijk 17	185651.0	382702.0	21.39	0.00	21.4	8.47	8.37	3
Berktsedijk 15	185563.0	382757.0	21.39	0.00	21.4	8.47	8.37	3
Zonnewende 12	185833.0	383261.0	22.49	0.00	22.5	10.86	10.86	3
Zonnewende 10	185580.0	382267.0	21.39	0.00	21.4	8.47	8.37	3
Binnenweg 7	185383.0	382804.0	21.39	0.00	21.4	8.47	8.37	3
Binnenweg 5	185360.0	382912.0	21.39	0.00	21.4	8.37	8.37	3
Kern Deurne	185141.0	384863.0	22.09	0.00	22.1	9.92	9.92	3
Kern Liessel	185577.0	381206.0	20.59	0.00	20.6	6.76	6.76	3
Kern Liessel	184923.0	381444.0	20.39	0.00	20.4	6.38	6.38	3

PM10 - Toelichting op de getallen:
kolom 1: x-coordinaat receptorpunt
kolom 2: y-coordinaat receptorpunt
kolom 3: Jaargemiddelde concentratie (bron + GCN)
kolom 4: Jaargemiddelde concentratie (alleen bron)
kolom 5: Jaargemiddelde concentratie (alleen GCN)
kolom 6: Aantal overschrijdingsdagen van de 24-uurgemiddelde grenswaarde (bron + GCN)
kolom 7: Aantal overschrijdingsdagen van de 24-uurgemiddelde grenswaarde (alleen GCN)
kolom 8: zeezoutcorrectie vlgs PreSRM op jaargemiddelde concentratie (ug/m3)

Bijlage 1: Scenario C.V. Asvam Snoertsebaan ongenummerd te Liessel
SO2 WKK's 2011

KEMA STACKS VERSIE 2010.2
Release 12 okt 2010

Stof-identificatie: SO2

start datum/tijd: 21-3-2011 13:25:50
datum/tijd journaal bestand: 21-3-2011 13:26:19

BEREKENINGRESULTATEN

Percentielen voor 24-uurgemiddelde concentraties
In het percentielenbestand is aangegeven op hoeveel uur(blokken)
de percentielwaarden betrekking hebben, de hoge percentielen
kunnen bij een gering aantal berekeningsuren daardoor
minder nauwkeurig zijn! (laatste regel in percentielbestand)

Meteo Schiphol en Eindhoven, vertaald naar locatiespecifieke meteo
De locatie waarop de achtergrondconcentratie (en meteo) is bepaald : 185500 383000
De basis-meteorologie is via de PreSRM verkregen; afgeleide meteo (u*, L etc) met NNM
opgegeven emissie-bestand K:\KEMA Stacks 2010\input\emis.dat
Bron(nen)-bijdragen PLUS achtergrondconcentraties berekend!

Generieke Concentraties van Nederland (GCN) gebruikt
Deze zijn gelezen met de PreSRM module; versie : 1.0

Windroos-waarden berekend op opgegeven coordinaten: 185500 383000
Windroos-waarden in de BLK file per receptorpunt berekend.

Doorgerekende (meteo)periode
Start datum/tijd : 1- 1-1995 1:00 h
Eind datum/tijd : 31-12-2004 24:00 h
Prognostische berekeningen met referentie jaar: 2011

Aantal meteo-uren waarmee gerekend is : 87600

De windroos: frekwentie van voorkomen van de windsektoren(uren, %) op receptor-lokatie
met coordinaten: 185500 383000
gem. windsnelheid, neerslagsom en gem. achtergrondconcentraties (ug/m3)

sektor(van-tot)	uren	%	ws	neerslag(mm)	SO2
1 (-15- 15):	4334.0	4.9	3.2	270.30	1.79
2 (15- 45):	5587.0	6.4	3.4	229.50	2.23
3 (45- 75):	6790.0	7.8	3.9	177.50	5.61
4 (75-105):	4212.0	4.8	3.4	197.00	6.60
5 (105-135):	5484.0	6.3	3.2	371.60	4.58
6 (135-165):	6161.0	7.0	3.0	485.40	2.84
7 (165-195):	9214.0	10.5	4.0	856.20	2.35
8 (195-225):	14535.0	16.6	4.8	1423.69	2.74
9 (225-255):	12622.0	14.4	4.9	1586.59	3.08
10 (255-285):	8341.0	9.5	4.2	1130.40	2.70

Bijlage 1: Scenario C.V. Asvam Snoertsebaan ongenummerd te Liessel
SO2 WKK's 2011

11 (285-315): 5509.0 6.3 3.8 614.90 2.12
12 (315-345): 4811.0 5.5 3.6 392.60 1.71
gemiddeld/som: 87600.0 4.0 7735.68 3.1

lengtegraad: : 5.0
breedtegraad: : 52.0
Bodemvochtigheid-index : 1.00
Albedo (bodemweerkaatsingscoefficient) : 0.20

Percentielen voor 24-uurgemiddelde concentraties
In het percentielenbestand is aangegeven op hoeveel uur(blokken)
de percentielwaarden betrekking hebben, de hoge percentielen
kunnen bij een gering aantal berekeningsuren daardoor
minder nauwkeurig zijn! (laatste regel in percentielbestand)

Aantal receptorpunten 18
Terreinruwheid receptor gebied [m] : 0.0916
Terreinruwheid [m] op meteolokatie in windgegevens verwerkt
Hoogte berekende concentraties [m] : 1.0

Gemiddelde veldwaarde concentratie [ug/m3] : 3.15579
hoogste gem. concentratiewaarde in het grid : 3.25349
Hoogste uurwaarde concentratie in tijdreeks : 103.88747
Coordinaten (x,y) : 185580, 382267
Datum/tijd (yy,mm,dd,hh) : 1996 1 27 23

Aantal bronnen : 2

********* Brongegevens van bron : 1
** PUNTBRON ** Wkk1

X-positie van de bron [m] : 186238
Y-positie van de bron [m] : 382739
Schoorsteenhoogte (tov maaiveld) [m] : 12.0
Inw. schoorsteendiameter (top) : 0.35
Uitw. schoorsteendiameter (top) : 0.39
Gem. volumeflux over bedrijfsuren (Nm3) : 1.21874
Gem. uittree snelheid over bedrijfsuren (m/s) : 33.51805
Temperatuur rookgassen (K) : 723.00
Gem. warmte emissie over bedrijfsuren (MW) : 0.737
Warmte emissie voor deze bron constante - ingelezen - waarde
Aantal bedrijfsuren: 87600
(Bedrijfsuren zijn uren met een emissie > 0)
gemiddelde emissie over bedrijfsuren: (kg/s) 0.000112150
gemiddelde emissie over alle uren: (kg/s) 0.000112150

********* Brongegevens van bron : 2
** PUNTBRON ** Wkk2

X-positie van de bron [m] : 186238
Y-positie van de bron [m] : 382739

Bijlage 1: Scenario C.V. Asvam Snoertsebaan ongenummerd te Liessel
SO2 WKK's 2011

Schoorsteenhoogte (tov maaiveld) [m] : 12.0
Inw. schoorsteendiameter (top) : 0.35
Uitw. schoorsteendiameter (top) : 0.39
Gem. volumeflux over bedrijfsuren (Nm3) : 1.21874
Gem. uittree snelheid over bedrijfsuren (m/s) : 33.51805
Temperatuur rookgassen (K) : 723.00
Gem. warmte emissie over bedrijfsuren (MW) : 0.737
Warmte emissie voor deze bron constante - ingelezen - waarde
Aantal bedrijfsuren: 87600
(Bedrijfsuren zijn uren met een emissie > 0)
gemiddelde emissie over bedrijfsuren: (kg/s) 0.000112150
gemiddelde emissie over alle uren: (kg/s) 0.000112150

Bijlage 1: BLK rapport C.V. Asvam Snoertsebaan ongenummerd te Liessel
SO2 WKK's 2011

BLK rapport SO2 WKK's 2011

	SO2 X	Y	Totaal	bron	GCN	N-uur	N-24uur	N1-24-conc	N24-3-conc	max-uurgem	max24-uurgem
	Kolomno:		referentie jaar:								
	2011										
Snoertsebaan 28	185917.0	382862.0	3.161	0.060	3.1	0.00	0.00	74.5	55.1	102.0	77.5
Zonnewende 18	186361.0	383244.0	3.241	0.140	3.1	0.00	0.00	74.5	55.1	102.0	77.5
Zonnewende 20	186476.0	383256.0	3.253	0.153	3.1	0.00	0.00	74.5	55.1	102.0	77.5
Lupinenweg 12	186685.0	382616.0	3.191	0.090	3.1	0.00	0.00	74.5	55.1	102.0	77.5
Lupinenweg 7	186758.0	382538.0	3.167	0.067	3.1	0.00	0.00	74.5	55.1	102.0	77.5
Snoertsebaan 24	186131.0	382199.0	3.149	0.048	3.1	0.00	0.00	74.5	55.1	102.0	77.5
Snoertsebaan 13/15	185790.0	382891.0	3.149	0.049	3.1	0.00	0.00	74.5	55.1	102.0	77.5
Snoertsebaan 30	185836.0	383032.0	3.151	0.050	3.1	0.00	0.00	74.5	55.1	102.0	77.5
Snoertsebaan 26	186000.0	382580.0	3.199	0.099	3.1	0.00	0.00	74.5	56.2	103.0	77.9
Berktsedijk 17	185651.0	382702.0	3.138	0.037	3.1	0.00	0.00	76.2	55.2	102.0	77.8
Berktsedijk 15	185563.0	382757.0	3.129	0.028	3.1	0.00	0.00	74.7	55.1	102.0	77.7
Zonnewende 12	185833.0	383261.0	3.135	0.035	3.1	0.00	0.00	74.5	55.1	102.0	77.5
Zonnewende 10	185580.0	382267.0	3.149	0.048	3.1	0.00	0.00	74.5	55.7	103.9	77.8
Binnenweg 7	185383.0	382804.0	3.122	0.021	3.1	0.00	0.00	74.5	55.1	102.0	77.6
Binnenweg 5	185360.0	382912.0	3.122	0.022	3.1	0.00	0.00	74.5	55.1	102.0	77.6
Kern Deurne	185141.0	384863.0	3.112	0.011	3.1	0.00	0.00	74.5	55.1	102.0	77.5
Kern Liessel	185577.0	381206.0	3.117	0.017	3.1	0.00	0.00	74.5	55.1	102.0	77.5
Kern Liessel	184923.0	381444.0	3.119	0.018	3.1	0.00	0.00	74.5	55.1	102.0	77.5

SO2 - Toelichting op de getallen:
kolom 1: x-coordinaat receptorpunt
kolom 2: y-coordinaat receptorpunt
kolom 3: gemiddelde concentratie (bron + GCN) over 10 jaar
kolom 4: gemiddelde concentratie (alleen bron) over 10 jaar
kolom 5: gemiddelde concentratie (alleen GCN) over 10 jaar
kolom 6: gemiddeld aantal overschrijdingen van de uurgem-grenswaarde over 10 jaar
kolom 7: gemiddeld aantal overschrijdingen van de 24-uurgem-grenswaarde over 10 jaar

KEMA STACKS VERSIE 2010.2
Release 12 okt 2010

Stof-identificatie: SO2

start datum/tijd: 21-3-2011 13:39:15
datum/tijd journaal bestand: 21-3-2011 13:39:44

BEREKENINGRESULTATEN

Percentielen voor 24-uurgemiddelde concentraties
In het percentielenbestand is aangegeven op hoeveel uur(blokken)
de percentielwaarden betrekking hebben, de hoge percentielen
kunnen bij een gering aantal berekeningsuren daardoor
minder nauwkeurig zijn! (laatste regel in percentielbestand)

Meteo Schiphol en Eindhoven, vertaald naar locatiespecifieke meteo
De locatie waarop de achtergrondconcentratie (en meteo) is bepaald : 185500 383000
De basis-meteorologie is via de PreSRM verkregen; afgeleide meteo (u*, L etc) met NNM
opgegeven emissie-bestand K:\KEMA Stacks 2010\input\emis.dat
Bron(nen)-bijdragen PLUS achtergrondconcentraties berekend!

Generieke Concentraties van Nederland (GCN) gebruikt
Deze zijn gelezen met de PreSRM module; versie : 1.0

Windroos-waarden berekend op opgegeven coordinaten: 185500 383000
Windroos-waarden in de BLK file per receptorpunt berekend.

Doorgerekende (meteo)periode
Start datum/tijd : 1- 1-1995 1:00 h
Eind datum/tijd : 31-12-2004 24:00 h
Prognostische berekeningen met referentie jaar: 2020

Aantal meteo-uren waarmee gerekend is : 87600

De windroos: frekwentie van voorkomen van de windsektoren(uren, %) op receptor-lokatie
met coordinaten: 185500 383000
gem. windsnelheid, neerslagsom en gem. achtergrondconcentraties (ug/m3)

sektor(van-tot)	uren	%	ws	neerslag(mm)	SO2
1 (-15- 15):	4334.0	4.9	3.2	270.30	1.39
2 (15- 45):	5587.0	6.4	3.4	229.50	1.73
3 (45- 75):	6790.0	7.8	3.9	177.50	4.34
4 (75-105):	4212.0	4.8	3.4	197.00	5.11
5 (105-135):	5484.0	6.3	3.2	371.60	3.54
6 (135-165):	6161.0	7.0	3.0	485.40	2.20
7 (165-195):	9214.0	10.5	4.0	856.20	1.82
8 (195-225):	14535.0	16.6	4.8	1423.69	2.12
9 (225-255):	12622.0	14.4	4.9	1586.59	2.39
10 (255-285):	8341.0	9.5	4.2	1130.40	2.09
11 (285-315):	5509.0	6.3	3.8	614.90	1.64
12 (315-345):	4811.0	5.5	3.6	392.60	1.33
gemiddeld/som:	87600.0		4.0	7735.68	2.4

lengtegraad: : 5.0
breedtegraad: : 52.0
Bodemvochtigheid-index : 1.00
Albedo (bodemweerkaatsingscoefficient) : 0.20

Percentielen voor 24-uurgemiddelde concentraties
In het percentielenbestand is aangegeven op hoeveel uur(blokken)

de percentielwaarden betrekking hebben, de hoge percentielen
kunnen bij een gering aantal berekeningsuren daardoor
minder nauwkeurig zijn! (laatste regel in percentielbestand)

Aantal receptorpunten 18
Terreinruwheid receptor gebied [m] : 0.0916
Terreinruwheid [m] op meteolokatie in windgegevens verwerkt
Hoogte berekende concentraties [m] : 1.0

Gemiddelde veldwaarde concentratie [ug/m3] : 2.45569
hoogste gem. concentratiewaarde in het grid : 2.55337
Hoogste uurwaarde concentratie in tijdreeks : 81.31237
Coordinaten (x,y) : 185580, 382267
Datum/tijd (yy,mm,dd,hh) : 1996 1 27 23

Aantal bronnen : 2

********* Brongegevens van bron : 1
** PUNTBRON ** Wkk1

X-positie van de bron [m] : 186238
Y-positie van de bron [m] : 382739
Schoorsteenhoogte (tov maaiveld) [m] : 12.0
Inw. schoorsteendiameter (top) : 0.35
Uitw. schoorsteendiameter (top) : 0.39
Gem. volumeflux over bedrijfsuren (Nm3) : 1.21874
Gem. uittree snelheid over bedrijfsuren (m/s) : 33.51805
Temperatuur rookgassen (K) : 723.00
Gem. warmte emissie over bedrijfsuren (MW) : 0.737
Warmte emissie voor deze bron constante - ingelezen - waarde
Aantal bedrijfsuren: 87600
(Bedrijfsuren zijn uren met een emissie > 0)
gemiddelde emissie over bedrijfsuren: (kg/s) 0.000112150
gemiddelde emissie over alle uren: (kg/s) 0.000112150

********* Brongegevens van bron : 2
** PUNTBRON ** Wkk2

X-positie van de bron [m] : 186238
Y-positie van de bron [m] : 382739
Schoorsteenhoogte (tov maaiveld) [m] : 12.0
Inw. schoorsteendiameter (top) : 0.35
Uitw. schoorsteendiameter (top) : 0.39
Gem. volumeflux over bedrijfsuren (Nm3) : 1.21874
Gem. uittree snelheid over bedrijfsuren (m/s) : 33.51805
Temperatuur rookgassen (K) : 723.00
Gem. warmte emissie over bedrijfsuren (MW) : 0.737
Warmte emissie voor deze bron constante - ingelezen - waarde
Aantal bedrijfsuren: 87600
(Bedrijfsuren zijn uren met een emissie > 0)
gemiddelde emissie over bedrijfsuren: (kg/s) 0.000112150
gemiddelde emissie over alle uren: (kg/s) 0.000112150

Bijlage 1: BLK rapport C.V. Asvam Snoertsebaan ongenummerd te Liessel
SO2 WKK's 2020

BLK rapport SO2 WKK 2020

	SO2 X Y Totaal bron GCN N-uur N-24uur N1-24-conc N24-3-conc max-uurgem max24-uurgem Kolomno: referentie jaar: 2020										
	1	2	3	4	5	6	7	8	9	10	11
Snoertsebaan 28	185917.0	382862.0	2.461	0.060	2.4	0.00	0.00	57.7	42.7	79.0	60.0
Zonnewende 18	186361.0	383244.0	2.541	0.140	2.4	0.00	0.00	57.7	42.7	79.0	60.0
Zonnewende 20	186476.0	383256.0	2.553	0.153	2.4	0.00	0.00	57.7	42.7	79.0	60.0
Lupinenweg 12	186685.0	382616.0	2.491	0.090	2.4	0.00	0.00	57.7	42.7	79.0	60.0
Lupinenweg 7	186758.0	382538.0	2.467	0.067	2.4	0.00	0.00	57.7	42.7	79.0	60.0
Snoertsebaan 24	186131.0	382199.0	2.449	0.048	2.4	0.00	0.00	57.7	42.7	79.0	60.0
Snoertsebaan 13/15	185790.0	382891.0	2.449	0.049	2.4	0.00	0.00	57.7	42.7	79.0	60.0
Snoertsebaan 30	185836.0	383032.0	2.451	0.050	2.4	0.00	0.00	57.7	42.7	79.0	60.0
Snoertsebaan 26	186000.0	382580.0	2.499	0.099	2.4	0.00	0.00	57.7	43.8	80.5	60.4
Berktsedijk 17	185651.0	382702.0	2.438	0.037	2.4	0.00	0.00	59.2	42.7	79.0	60.3
Berktsedijk 15	185563.0	382757.0	2.428	0.028	2.4	0.00	0.00	57.9	42.7	79.0	60.2
Zonnewende 12	185833.0	383261.0	2.435	0.035	2.4	0.00	0.00	57.7	42.7	79.0	60.0
Zonnewende 10	185580.0	382267.0	2.449	0.048	2.4	0.00	0.00	57.7	43.3	81.3	60.3
Binnenweg 7	185383.0	382804.0	2.422	0.021	2.4	0.00	0.00	57.7	42.7	79.0	60.1
Binnenweg 5	185360.0	382912.0	2.422	0.022	2.4	0.00	0.00	57.7	42.7	79.0	60.0
Kern Deurne	185141.0	384863.0	2.412	0.011	2.4	0.00	0.00	57.7	42.7	79.0	60.0
Kern Liessel	185577.0	381206.0	2.417	0.017	2.4	0.00	0.00	57.7	42.7	79.0	60.0
Kern Liessel	184923.0	381444.0	2.418	0.018	2.4	0.00	0.00	57.7	42.7	79.0	60.0

SO2 - Toelichting op de getallen:
kolom 1: x-coordinaat receptorpunt
kolom 2: y-coordinaat receptorpunt
kolom 3: gemiddelde concentratie (bron + GCN) over 10 jaar
kolom 4: gemiddelde concentratie (alleen bron) over 10 jaar
kolom 5: gemiddelde concentratie (alleen GCN) over 10 jaar
kolom 6: gemiddeld aantal overschrijdingen van de uurgem-grenswaarde over 10 jaar
kolom 7: gemiddeld aantal overschrijdingen van de 24-uurgem-grenswaarde over 10 jaar

Bijlage 1: Scenario C.V. Asvam Snoertsebaan ongenummerd te Liessel
NO2 WKK's en mestbewerking 2011

KEMA STACKS VERSIE 2010.2
Release 12 okt 2010

Stof-identificatie: NO2

start datum/tijd: 21-3-2011 14:31:44
datum/tijd journaal bestand: 21-3-2011 14:33:02

BEREKENINGRESULTATEN

Geen percentielen berekend

Meteo Schiphol en Eindhoven, vertaald naar locatiespecifieke meteo
De locatie waarop de achtergrondconcentratie (en meteo) is bepaald : 185500 383000
De basis-meteorologie is via de PreSRM verkregen; afgeleide meteo (u*, L etc) met NNM
opgegeven emissie-bestand K:\KEMA Stacks 2010\input\emis.dat
Bron(nen)-bijdragen PLUS achtergrondconcentraties berekend!

Generieke Concentraties van Nederland (GCN) gebruikt
Deze zijn gelezen met de PreSRM module; versie : 1.0

Windroos-waarden berekend op opgegeven coordinaten: 185500 383000
Windroos-waarden in de BLK file per receptorpunt berekend.

Doorgerekende (meteo)periode
Start datum/tijd : 1- 1-1995 1:00 h
Eind datum/tijd : 31-12-2004 24:00 h
Prognostische berekeningen met referentie jaar: 2011

Aantal meteo-uren waarmee gerekend is : 87600

De windroos: frekwentie van voorkomen van de windsektoren(uren, %) op receptor-lokatie
met coordinaten: 185500 383000
gem. windsnelheid, neerslagsom en gem. achtergrondconcentraties (ug/m3)

sektor(van-tot)	uren	%	ws	neerslag(mm)	NO2	O3
1 (-15- 15):	4334.0	4.9	3.2	270.30	15.52	54.30
2 (15- 45):	5587.0	6.4	3.4	229.50	16.31	48.92
3 (45- 75):	6790.0	7.8	3.9	177.50	19.01	44.46
4 (75-105):	4212.0	4.8	3.4	197.00	22.67	40.20
5 (105-135):	5484.0	6.3	3.2	371.60	23.28	34.95
6 (135-165):	6161.0	7.0	3.0	485.40	20.92	31.05
7 (165-195):	9214.0	10.5	4.0	856.20	15.79	40.65
8 (195-225):	14535.0	16.6	4.8	1423.69	14.99	44.32
9 (225-255):	12622.0	14.4	4.9	1586.59	14.86	47.17
10 (255-285):	8341.0	9.5	4.2	1130.40	14.04	53.51
11 (285-315):	5509.0	6.3	3.8	614.90	13.97	58.01
12 (315-345):	4811.0	5.5	3.6	392.60	14.47	56.04
gemiddeld/som:	87600.0		4.0	7735.68	16.6	45.8

lengtegraad: : 5.0
breedtegraad: : 52.0
Bodemvochtigheid-index : 1.00
Albedo (bodemweerkaatsingscoefficient) : 0.20

Geen percentielen berekend
Aantal receptorpunten 18
Terreinruwheid receptor gebied [m] : 0.0916
Terreinruwheid [m] op meteolokatie in windgegevens verwerkt
Hoogte berekende concentraties [m] : 1.0

Gemiddelde veldwaarde concentratie [ug/m3] : 16.92598
hoogste gem. concentratiewaarde in het grid : 17.67819
Hoogste uurwaarde concentratie in tijdreeks : 84.05934
Coordinaten (x,y) : 184923, 381444

Bijlage 1: Scenario C.V. Asvam Snoertsebaan ongenummerd te Liessel
NO2 WKK's en mestbewerking 2011

Datum/tijd (yy,mm,dd,hh) : 1997 1 16 19

Aantal bronnen : 3

********* Brongegevens van bron : 1
** PUNTBRON ** WKK 1

X-positie van de bron [m] : 186238
Y-positie van de bron [m] : 382739
Schoorsteenhoogte (tov maaiveld) [m] : 12.0
Inw. schoorsteendiameter (top) : 0.35
Uitw. schoorsteendiameter (top) : 0.39
Gem. volumeflux over bedrijfsuren (Nm3) : 1.21874
Gem. uittree snelheid over bedrijfsuren (m/s) : 33.51805
Temperatuur rookgassen (K) : 723.00
Gem. warmte emissie over bedrijfsuren (MW) : 0.737
Warmte emissie voor deze bron constante - ingelezen - waarde
NO2 fraktie in het rookgas [%] : 47%
Aantal bedrijfsuren: 87600
(Bedrijfsuren zijn uren met een emissie > 0)
gemiddelde emissie over bedrijfsuren: (kg/s) 0.000545262
gemiddelde emissie over alle uren: (kg/s) 0.000545262

********* Brongegevens van bron : 2
** PUNTBRON ** WKK 2

X-positie van de bron [m] : 186238
Y-positie van de bron [m] : 382739
Schoorsteenhoogte (tov maaiveld) [m] : 12.0
Inw. schoorsteendiameter (top) : 0.35
Uitw. schoorsteendiameter (top) : 0.39
Gem. volumeflux over bedrijfsuren (Nm3) : 1.21874
Gem. uittree snelheid over bedrijfsuren (m/s) : 33.51805
Temperatuur rookgassen (K) : 723.00
Gem. warmte emissie over bedrijfsuren (MW) : 0.737
Warmte emissie voor deze bron constante - ingelezen - waarde
NO2 fraktie in het rookgas [%] : 47%
Aantal bedrijfsuren: 87600
(Bedrijfsuren zijn uren met een emissie > 0)
gemiddelde emissie over bedrijfsuren: (kg/s) 0.000545262
gemiddelde emissie over alle uren: (kg/s) 0.000545262

********* Brongegevens van bron : 3
** BRON PLUS GEBOUW ** mestbewerking (via luchtwasser 8)

X-positie van de bron [m] : 186210
Y-positie van de bron [m] : 382812
langste zijde gebouw [m] : 79.5
kortste zijde gebouw [m] : 68.0
Hoogte van het gebouw [m] : 5.9
Orientatie gebouw [graden] : 88.0
x_coordinaat van gebouw [m] : 186210
y_coordinaat van gebouw [m] : 382759
Schoorsteenhoogte (tov maaiveld) [m] : 5.8
Inw. schoorsteendiameter (top) : 2.05
Uitw. schoorsteendiameter (top) : 2.25
Gem. volumeflux over bedrijfsuren (Nm3) : 13.16780
Gem. uittree snelheid over bedrijfsuren (m/s) : 4.13348
Temperatuur rookgassen (K) : 283.00
Gem. warmte emissie over bedrijfsuren (MW) : 0.000
Warmte emissie voor deze bron constante - ingelezen - waarde
NO2 fraktie in het rookgas [%] : 100%
Aantal bedrijfsuren: 87600
(Bedrijfsuren zijn uren met een emissie > 0)
gemiddelde emissie over bedrijfsuren: (kg/s) 0.000001669
gemiddelde emissie over alle uren: (kg/s) 0.000001669

BLK rapport NO2 WKK's en mestbewerking

	X	Y	Totaal	bron	GCN	N-norm	reserve	max-uurgem
	Kolomno:		referentie jaar:					
	2011							
	1	2	3	4	5	6	7	8
Snoertsebaan 28	185917.0	382862.0	16.849	0.250	16.6	0.00	-99.00	79.283
Zonnewende 18	186361.0	383244.0	17.037	0.638	16.4	0.00	-99.00	78.328
Zonnewende 20	186476.0	383256.0	17.093	0.693	16.4	0.00	-99.00	78.328
Lupinenweg 12	186685.0	382616.0	16.921	0.422	16.5	0.00	-99.00	78.806
Lupinenweg 7	186758.0	382538.0	16.814	0.314	16.5	0.00	-99.00	78.806
Snoertsebaan 24	186131.0	382199.0	16.721	0.221	16.5	0.00	-99.00	78.806
Snoertsebaan 13/15	185790.0	382891.0	16.800	0.201	16.6	0.00	-99.00	79.283
Snoertsebaan 30	185836.0	383032.0	16.804	0.205	16.6	0.00	-99.00	79.294
Snoertsebaan 26	186000.0	382580.0	16.921	0.422	16.5	0.00	-99.00	78.806
Berktsedijk 17	185651.0	382702.0	16.758	0.159	16.6	0.00	-99.00	79.283
Berktsedijk 15	185563.0	382757.0	16.719	0.120	16.6	0.00	-99.00	79.283
Zonnewende 12	185833.0	383261.0	16.742	0.142	16.6	0.00	-99.00	79.376
Zonnewende 10	185580.0	382267.0	16.809	0.210	16.6	0.00	-99.00	79.283
Binnenweg 7	185383.0	382804.0	16.689	0.089	16.6	0.00	-99.00	79.283
Binnenweg 5	185360.0	382912.0	16.691	0.092	16.6	0.00	-99.00	79.283
Kern Deurne	185141.0	384863.0	17.346	0.047	17.3	0.00	-99.00	82.663
Kern Liessel	185577.0	381206.0	17.275	0.075	17.2	0.00	-99.00	82.149
Kern Liessel	184923.0	381444.0	17.678	0.079	17.6	0.00	-99.00	84.059

NO2 - Toelichting op de getallen:
kolom 1: x-coordinaat receptorpunt
kolom 2: y-coordinaat receptorpunt
kolom 3: gemiddelde concentratie (bron + GCN) over 10 jaar
kolom 4: gemiddelde concentratie (alleen bron) over 10 jaar
kolom 5: gemiddelde concentratie (alleen GCN) over 10 jaar
kolom 6: gemiddeld aantal overschrijdingen van de uurgem-grenswaarde over 10 jaar
kolom 7: reserve
kolom 8: hoogste uurgemiddelde concentratie in 10 jaar

KEMA STACKS VERSIE 2010.2
Release 12 okt 2010

Stof-identificatie: NO2

start datum/tijd: 21-3-2011 14:49:19
datum/tijd journaal bestand: 21-3-2011 14:50:39

BEREKENINGRESULTATEN

Geen percentielen berekend

Meteo Schiphol en Eindhoven, vertaald naar locatiespecifieke meteo
De locatie waarop de achtergrondconcentratie (en meteo) is bepaald : 185500 383000
De basis-meteorologie is via de PreSRM verkregen; afgeleide meteo (u*, L etc) met NNM
opgegeven emissie-bestand K:\KEMA Stacks 2010\input\emis.dat
Bron(nen)-bijdragen PLUS achtergrondconcentraties berekend!

Generieke Concentraties van Nederland (GCN) gebruikt
Deze zijn gelezen met de PreSRM module; versie : 1.0

Windroos-waarden berekend op opgegeven coordinaten: 185500 383000
Windroos-waarden in de BLK file per receptorpunt berekend.

Doorgerekende (meteo)periode
Start datum/tijd : 1- 1-1995 1:00 h
Eind datum/tijd : 31-12-2004 24:00 h
Prognostische berekeningen met referentie jaar: 2020

Aantal meteo-uren waarmee gerekend is : 87600

De windroos: frekwentie van voorkomen van de windsektoren(uren, %) op receptor-lokatie
met coordinaten: 185500 383000
gem. windsnelheid, neerslagsom en gem. achtergrondconcentraties (ug/m3)

sektor(van-tot)	uren	%	ws	neerslag(mm)	NO2	O3
1 (-15- 15):	4334.0	4.9	3.2	270.30	11.22	58.22
2 (15- 45):	5587.0	6.4	3.4	229.50	11.79	52.45
3 (45- 75):	6790.0	7.8	3.9	177.50	13.74	47.66
4 (75-105):	4212.0	4.8	3.4	197.00	16.38	43.10
5 (105-135):	5484.0	6.3	3.2	371.60	16.83	37.47
6 (135-165):	6161.0	7.0	3.0	485.40	15.12	33.29
7 (165-195):	9214.0	10.5	4.0	856.20	11.41	43.58
8 (195-225):	14535.0	16.6	4.8	1423.69	10.84	47.51
9 (225-255):	12622.0	14.4	4.9	1586.59	10.75	50.57
10 (255-285):	8341.0	9.5	4.2	1130.40	10.15	57.37
11 (285-315):	5509.0	6.3	3.8	614.90	10.10	62.19
12 (315-345):	4811.0	5.5	3.6	392.60	10.46	60.08
gemiddeld/som:	87600.0		4.0	7735.68	12.0	49.1

lengtegraad: : 5.0
breedtegraad: : 52.0
Bodemvochtigheid-index : 1.00
Albedo (bodemweerkaatsingscoefficient) : 0.20

Geen percentielen berekend
Aantal receptorpunten 18
Terreinruwheid receptor gebied [m] : 0.0916
Terreinruwheid [m] op meteolokatie in windgegevens verwerkt
Hoogte berekende concentraties [m] : 1.0

Gemiddelde veldwaarde concentratie [ug/m3] : 12.23336
hoogste gem. concentratiewaarde in het grid : 12.64687
Hoogste uurwaarde concentratie in tijdreeks : 60.21798

Bijlage 1: Scenario C.V. Asvam Snoertsebaan ongenummerd te Liessel
NO2 WKK's en mestbewerking 2020

Coordinaten (x,y) : 185141, 384863
Datum/tijd (yy,mm,dd,hh) : 1997 1 16 19

Aantal bronnen : 3

********* Brongegevens van bron : 1
** PUNTBRON ** WKK 1

X-positie van de bron [m] : 186238
Y-positie van de bron [m] : 382739
Schoorsteenhoogte (tov maaiveld) [m] : 12.0
Inw. schoorsteendiameter (top) : 0.35
Uitw. schoorsteendiameter (top) : 0.39
Gem. volumeflux over bedrijfsuren (Nm3) : 1.21874
Gem. uittree snelheid over bedrijfsuren (m/s) : 33.51805
Temperatuur rookgassen (K) : 723.00
Gem. warmte emissie over bedrijfsuren (MW) : 0.737
Warmte emissie voor deze bron constante - ingelezen - waarde
NO2 fraktie in het rookgas [%] : 0.47
Aantal bedrijfsuren: 87600
(Bedrijfsuren zijn uren met een emissie > 0)
gemiddelde emissie over bedrijfsuren: (kg/s) 0.000545262
gemiddelde emissie over alle uren: (kg/s) 0.000545262

********* Brongegevens van bron : 2
** PUNTBRON ** WKK 2

X-positie van de bron [m] : 186238
Y-positie van de bron [m] : 382739
Schoorsteenhoogte (tov maaiveld) [m] : 12.0
Inw. schoorsteendiameter (top) : 0.35
Uitw. schoorsteendiameter (top) : 0.39
Gem. volumeflux over bedrijfsuren (Nm3) : 1.21874
Gem. uittree snelheid over bedrijfsuren (m/s) : 33.51805
Temperatuur rookgassen (K) : 723.00
Gem. warmte emissie over bedrijfsuren (MW) : 0.737
Warmte emissie voor deze bron constante - ingelezen - waarde
NO2 fraktie in het rookgas [%] : 0.47
Aantal bedrijfsuren: 87600
(Bedrijfsuren zijn uren met een emissie > 0)
gemiddelde emissie over bedrijfsuren: (kg/s) 0.000545262
gemiddelde emissie over alle uren: (kg/s) 0.000545262

********* Brongegevens van bron : 3
** BRON PLUS GEBOUW ** mestbewerking

X-positie van de bron [m] : 186210
Y-positie van de bron [m] : 382812
langste zijde gebouw [m] : 79.5
kortste zijde gebouw [m] : 68.0
Hoogte van het gebouw [m] : 5.9
Orientatie gebouw [graden] : 88.0
x_coordinaat van gebouw [m] : 186210
y_coordinaat van gebouw [m] : 382759
Schoorsteenhoogte (tov maaiveld) [m] : 5.8
Inw. schoorsteendiameter (top) : 2.05
Uitw. schoorsteendiameter (top) : 2.25
Gem. volumeflux over bedrijfsuren (Nm3) : 13.16780
Gem. uittree snelheid over bedrijfsuren (m/s) : 4.13348
Temperatuur rookgassen (K) : 283.00
Gem. warmte emissie over bedrijfsuren (MW) : 0.000
Warmte emissie voor deze bron constante - ingelezen - waarde
NO2 fraktie in het rookgas [%] : 1.00
Aantal bedrijfsuren: 87600
(Bedrijfsuren zijn uren met een emissie > 0)
gemiddelde emissie over bedrijfsuren: (kg/s) 0.000001669
gemiddelde emissie over alle uren: (kg/s) 0.000001669

Bijlage 1: BLK C.V. Asvam Snoertsebaan ongenummerd
NO2 WKK's en mestbewerking 2020

BLK rapport NO2 2020 WKK's en mestbewerking

	X	Y	Totaal	bron	GCN	N-norm	reserve	max-
	uurgem							
	Kolomno:		referentie jaar:					
	2020							
	1	2	3	4	5	6	7	8
Snoertsebaan 28	185917.0	382862.0	12.152	0.253	11.9	0.00	-99.00	56.836
Zonnewende 18	186361.0	383244.0	12.441	0.641	11.8	0.00	-99.00	56.358
Zonnewende 20	186476.0	383256.0	12.496	0.697	11.8	0.00	-99.00	56.358
Lupinenweg 12	186685.0	382616.0	12.323	0.424	11.9	0.00	-99.00	56.836
Lupinenweg 7	186758.0	382538.0	12.215	0.315	11.9	0.00	-99.00	56.836
Snoertsebaan 24	186131.0	382199.0	12.122	0.222	11.9	0.00	-99.00	56.836
Snoertsebaan 13/15	185790.0	382891.0	12.103	0.203	11.9	0.00	-99.00	56.836
Snoertsebaan 30	185836.0	383032.0	12.207	0.207	12.0	0.00	-99.00	57.324
Snoertsebaan 26	186000.0	382580.0	12.325	0.426	11.9	0.00	-99.00	56.836
Berktsedijk 17	185651.0	382702.0	12.060	0.161	11.9	0.00	-99.00	56.836
Berktsedijk 15	185563.0	382757.0	12.020	0.121	11.9	0.00	-99.00	56.836
Zonnewende 12	185833.0	383261.0	12.143	0.144	12.0	0.00	-99.00	57.407
Zonnewende 10	185580.0	382267.0	12.111	0.211	11.9	0.00	-99.00	56.836
Binnenweg 7	185383.0	382804.0	11.990	0.090	11.9	0.00	-99.00	56.836
Binnenweg 5	185360.0	382912.0	11.992	0.092	11.9	0.00	-99.00	56.836
Kern Deurne	185141.0	384863.0	12.647	0.047	12.6	0.00	-99.00	60.218
Kern Liessel	185577.0	381206.0	12.275	0.076	12.2	0.00	-99.00	58.268
Kern Liessel	184923.0	381444.0	12.579	0.079	12.5	0.00	-99.00	59.701

NO2 - Toelichting op de getallen:
kolom 1: x-coordinaat receptorpunt
kolom 2: y-coordinaat receptorpunt
kolom 3: gemiddelde concentratie (bron + GCN) over 10 jaar
kolom 4: gemiddelde concentratie (alleen bron) over 10 jaar
kolom 5: gemiddelde concentratie (alleen GCN) over 10 jaar
kolom 6: gemiddeld aantal overschrijdingen van de uurgem-grenswaarde over 10 jaar
kolom 7: reserve
kolom 8: hoogste uurgemiddelde concentratie in 10 jaar

Bijlage 1: Scenario C.V. Asvam Snoertsebaan ongenummerd
CO WKK's 2011

KEMA STACKS VERSIE 2010.2
Release 12 okt 2010

Stof-identificatie: CO

start datum/tijd: 21-3-2011 15:02:34
datum/tijd journaal bestand: 21-3-2011 15:03:03

BEREKENINGRESULTATEN

Percentielen voor 8-uurgemiddelde concentraties
Percentielen glijdend gemiddeld
In het percentielenbestand is aangegeven op hoeveel uur(blokken)
de percentielwaarden betrekking hebben, de hoge percentielen
kunnen bij een gering aantal berekeningsuren daardoor
minder nauwkeurig zijn! (laatste regel in percentielbestand)

Meteo Schiphol en Eindhoven, vertaald naar locatiespecifieke meteo
De locatie waarop de achtergrondconcentratie (en meteo) is bepaald : 185500 383000
De basis-meteorologie is via de PreSRM verkregen; afgeleide meteo (u*, L etc) met NNM
opgegeven emissie-bestand K:\KEMA Stacks 2010\input\emis.dat
Bron(nen)-bijdragen PLUS achtergrondconcentraties berekend!

Generieke Concentraties van Nederland (GCN) gebruikt
Deze zijn gelezen met de PreSRM module; versie : 1.0

Windroos-waarden berekend op opgegeven coordinaten: 185500 383000
Windroos-waarden in de BLK file per receptorpunt berekend.

Doorgerekende (meteo)periode
Start datum/tijd : 1- 1-1995 1:00 h
Eind datum/tijd : 31-12-2004 24:00 h
Prognostische berekeningen met referentie jaar: 2011

Aantal meteo-uren waarmee gerekend is : 87600

De windroos: frekwentie van voorkomen van de windsektoren(uren, %) op receptor-lokatie
met coordinaten: 185500 383000
gem. windsnelheid, neerslagsom en gem. achtergrondconcentraties (ug/m3)

sektor(van-tot)	uren	%	ws	neerslag(mm)	CO
1 (-15- 15):	4334.0	4.9	3.2	270.30	240.55
2 (15- 45):	5587.0	6.4	3.4	229.50	256.20
3 (45- 75):	6790.0	7.8	3.9	177.50	280.57
4 (75-105):	4212.0	4.8	3.4	197.00	333.05
5 (105-135):	5484.0	6.3	3.2	371.60	367.54
6 (135-165):	6161.0	7.0	3.0	485.40	343.33
7 (165-195):	9214.0	10.5	4.0	856.20	276.15
8 (195-225):	14535.0	16.6	4.8	1423.69	248.61
9 (225-255):	12622.0	14.4	4.9	1586.59	223.87
10 (255-285):	8341.0	9.5	4.2	1130.40	205.41
11 (285-315):	5509.0	6.3	3.8	614.90	212.30
12 (315-345):	4811.0	5.5	3.6	392.60	224.11
gemiddeld/som:	87600.0		4.0	7735.68	260.9

lengtegraad: : 5.0
breedtegraad: : 52.0
Bodemvochtigheid-index : 1.00
Albedo (bodemweerkaatsingscoefficient) : 0.20

Percentielen voor 8-uurgemiddelde concentraties
Percentielen glijdend gemiddeld

Bijlage 1: Scenario C.V. Asvam Snoertsebaan ongenummerd
CO WKK's 2011

In het percentielenbestand is aangegeven op hoeveel uur(blokken) de percentielwaarden betrekking hebben, de hoge percentielen kunnen bij een gering aantal berekeningsuren daardoor minder nauwkeurig zijn! (laatste regel in percentielbestand)

Aantal receptorpunten 18
Terreinruwheid receptor gebied [m] : 0.0916
Terreinruwheid [m] op meteolokatie in windgegevens verwerkt
Hoogte berekende concentraties [m] : 1.0

Gemiddelde veldwaarde concentratie [ug/m3] : 261.43427
hoogste gem. concentratiewaarde in het grid : 265.09424
Hoogste uurwaarde concentratie in tijdreeks : 1552.28796
Coordinaten (x,y) : 184923, 381444
Datum/tijd (yy,mm,dd,hh) : 1997 1 16 10

Aantal bronnen : 2

********* Brongegevens van bron : 1
** PUNTBRON ** WKK 1

X-positie van de bron [m] : 186238
Y-positie van de bron [m] : 382739
Schoorsteenhoogte (tov maaiveld) [m] : 12.0
Inw. schoorsteendiameter (top) : 0.35
Uitw. schoorsteendiameter (top) : 0.39
Gem. volumeflux over bedrijfsuren (Nm3) : 1.21874
Gem. uittree snelheid over bedrijfsuren (m/s) : 33.51805
Temperatuur rookgassen (K) : 723.00
Gem. warmte emissie over bedrijfsuren (MW) : 0.737
Warmte emissie voor deze bron constante - ingelezen - waarde
Aantal bedrijfsuren: 87600
(Bedrijfsuren zijn uren met een emissie > 0)
gemiddelde emissie over bedrijfsuren: (kg/s) 0.001022987
gemiddelde emissie over alle uren: (kg/s) 0.001022987

********* Brongegevens van bron : 2
** PUNTBRON ** WKK 2

X-positie van de bron [m] : 186238
Y-positie van de bron [m] : 382739
Schoorsteenhoogte (tov maaiveld) [m] : 12.0
Inw. schoorsteendiameter (top) : 0.35
Uitw. schoorsteendiameter (top) : 0.39
Gem. volumeflux over bedrijfsuren (Nm3) : 1.21874
Gem. uittree snelheid over bedrijfsuren (m/s) : 33.51805
Temperatuur rookgassen (K) : 723.00
Gem. warmte emissie over bedrijfsuren (MW) : 0.737
Warmte emissie voor deze bron constante - ingelezen - waarde
Aantal bedrijfsuren: 87600
(Bedrijfsuren zijn uren met een emissie > 0)
gemiddelde emissie over bedrijfsuren: (kg/s) 0.001022987
gemiddelde emissie over alle uren: (kg/s) 0.001022987

Bijlage 1: BLK rapport C.V. Asvam Snoertsebaan ongenummerd
CO WKK's 2011

BLK rapport WKK's 2011 CO

referentiejaar 2011	X Kolomno: 1	Y 2	Totaal 3	bron 4	GCN 5	N-8uur
Snoertsebaan 28	185917.0	382862.0	262.48	0.55	261.9	
Zonnewende 18	186361.0	383244.0	260.21	1.28	258.9	
Zonnewende 20	186476.0	383256.0	260.33	1.40	258.9	
Lupinenweg 12	186685.0	382616.0	259.76	0.83	258.9	
Lupinenweg 7	186758.0	382538.0	259.54	0.61	258.9	
Snoertsebaan 24	186131.0	382199.0	259.37	0.44	258.9	
Snoertsebaan 13/15	185790.0	382891.0	262.37	0.44	261.9	
Snoertsebaan 30	185836.0	383032.0	261.39	0.46	260.9	
Snoertsebaan 26	186000.0	382580.0	259.83	0.90	258.9	
Berktsedijk 17	185651.0	382702.0	262.27	0.34	261.9	
Berktsedijk 15	185563.0	382757.0	262.18	0.25	261.9	
Zonnewende 12	185833.0	383261.0	261.25	0.32	260.9	
Zonnewende 10	185580.0	382267.0	262.37	0.44	261.9	
Binnenweg 7	185383.0	382804.0	262.12	0.19	261.9	
Binnenweg 5	185360.0	382912.0	262.13	0.20	261.9	
Kern Deurne	185141.0	384863.0	261.03	0.10	260.9	
Kern Liessel	185577.0	381206.0	262.08	0.15	261.9	
Kern Liessel	184923.0	381444.0	265.09	0.16	264.9	

CO - Toelichting op de getallen:
kolom 1: x-coordinaat receptorpunt
kolom 2: y-coordinaat receptorpunt
kolom 3: gemiddelde concentratie (bron + GCN) over 10 jaar
kolom 4: gemiddelde concentratie (alleen bron) over 10 jaar
kolom 5: gemiddelde concentratie (alleen GCN) over 10 jaar
voor 98-p van 8-uurgemiddelden: zie de percentielen file (*.pec)

Bijlage 1: Scenario C.V. Asvam Snoertsebaan ongenummerd
CO WKK's 2020

KEMA STACKS VERSIE 2010.2
Release 12 okt 2010

Stof-identificatie: CO

start datum/tijd: 21-3-2011 15:11:21
datum/tijd journaal bestand: 21-3-2011 15:11:50

BEREKENINGRESULTATEN

Percentielen voor 8-uurgemiddelde concentraties
Percentielen glijdend gemiddeld
In het percentielenbestand is aangegeven op hoeveel uur(blokken)
de percentielwaarden betrekking hebben, de hoge percentielen
kunnen bij een gering aantal berekeningsuren daardoor
minder nauwkeurig zijn! (laatste regel in percentielbestand)

Meteo Schiphol en Eindhoven, vertaald naar locatiespecifieke meteo
De locatie waarop de achtergrondconcentratie (en meteo) is bepaald : 185500 383000
De basis-meteorologie is via de PreSRM verkregen; afgeleide meteo (u*, L etc) met NNM
opgegeven emissie-bestand K:\KEMA Stacks 2010\input\emis.dat
Bron(nen)-bijdragen PLUS achtergrondconcentraties berekend!

Generieke Concentraties van Nederland (GCN) gebruikt
Deze zijn gelezen met de PreSRM module; versie : 1.0

Windroos-waarden berekend op opgegeven coordinaten: 185500 383000
Windroos-waarden in de BLK file per receptorpunt berekend.

Doorgerekende (meteo)periode
Start datum/tijd : 1- 1-1995 1:00 h
Eind datum/tijd : 31-12-2004 24:00 h
Prognostische berekeningen met referentie jaar: 2020

Aantal meteo-uren waarmee gerekend is : 87600

De windroos: frekwentie van voorkomen van de windsektoren(uren, %) op receptor-lokatie
met coordinaten: 185500 383000
gem. windsnelheid, neerslagsom en gem. achtergrondconcentraties (ug/m3)

sektor(van-tot)	uren	%	ws	neerslag(mm)	CO
1 (-15- 15):	4334.0	4.9	3.2	270.30	240.55
2 (15- 45):	5587.0	6.4	3.4	229.50	256.20
3 (45- 75):	6790.0	7.8	3.9	177.50	280.57
4 (75-105):	4212.0	4.8	3.4	197.00	333.05
5 (105-135):	5484.0	6.3	3.2	371.60	367.54
6 (135-165):	6161.0	7.0	3.0	485.40	343.33
7 (165-195):	9214.0	10.5	4.0	856.20	276.15
8 (195-225):	14535.0	16.6	4.8	1423.69	248.61
9 (225-255):	12622.0	14.4	4.9	1586.59	223.87
10 (255-285):	8341.0	9.5	4.2	1130.40	205.41
11 (285-315):	5509.0	6.3	3.8	614.90	212.30
12 (315-345):	4811.0	5.5	3.6	392.60	224.11
gemiddeld/som:	87600.0		4.0	7735.68	260.9

lengtegraad: : 5.0
breedtegraad: : 52.0
Bodemvochtigheid-index : 1.00
Albedo (bodemweerkaatsingscoefficient) : 0.20

Percentielen voor 8-uurgemiddelde concentraties
Percentielen glijdend gemiddeld

Bijlage 1: Scenario C.V. Asvam Snoertsebaan ongenummerd
CO WKK's 2020

In het percentielenbestand is aangegeven op hoeveel uur(blokken) de percentielwaarden betrekking hebben, de hoge percentielen kunnen bij een gering aantal berekeningsuren daardoor minder nauwkeurig zijn! (laatste regel in percentielbestand)

Aantal receptorpunten 18
Terreinruwheid receptor gebied [m] : 0.0916
Terreinruwheid [m] op meteolokatie in windgegevens verwerkt
Hoogte berekende concentraties [m] : 1.0

Gemiddelde veldwaarde concentratie [ug/m3] : 261.43427
hoogste gem. concentratiewaarde in het grid : 265.09424
Hoogste uurwaarde concentratie in tijdreeks : 1552.28796
Coordinaten (x,y) : 184923, 381444
Datum/tijd (yy,mm,dd,hh) : 1997 1 16 10

Aantal bronnen : 2

********* Brongegevens van bron : 1
** PUNTBRON ** WKK 1

X-positie van de bron [m] : 186238
Y-positie van de bron [m] : 382739
Schoorsteenhoogte (tov maaiveld) [m] : 12.0
Inw. schoorsteendiameter (top) : 0.35
Uitw. schoorsteendiameter (top) : 0.39
Gem. volumeflux over bedrijfsuren (Nm3) : 1.21874
Gem. uittree snelheid over bedrijfsuren (m/s) : 33.51805
Temperatuur rookgassen (K) : 723.00
Gem. warmte emissie over bedrijfsuren (MW) : 0.737
Warmte emissie voor deze bron constante - ingelezen - waarde
Aantal bedrijfsuren: 87600
(Bedrijfsuren zijn uren met een emissie > 0)
gemiddelde emissie over bedrijfsuren: (kg/s) 0.001022987
gemiddelde emissie over alle uren: (kg/s) 0.001022987

********* Brongegevens van bron : 2
** PUNTBRON ** WKK 2

X-positie van de bron [m] : 186238
Y-positie van de bron [m] : 382739
Schoorsteenhoogte (tov maaiveld) [m] : 12.0
Inw. schoorsteendiameter (top) : 0.35
Uitw. schoorsteendiameter (top) : 0.39
Gem. volumeflux over bedrijfsuren (Nm3) : 1.21874
Gem. uittree snelheid over bedrijfsuren (m/s) : 33.51805
Temperatuur rookgassen (K) : 723.00
Gem. warmte emissie over bedrijfsuren (MW) : 0.737
Warmte emissie voor deze bron constante - ingelezen - waarde
Aantal bedrijfsuren: 87600
(Bedrijfsuren zijn uren met een emissie > 0)
gemiddelde emissie over bedrijfsuren: (kg/s) 0.001022987
gemiddelde emissie over alle uren: (kg/s) 0.001022987

Bijlage 1: BLK rapport C.V. Asvam Snoertsebaan ongenummerd
CO WKK's 2020

BLK rapport CO 2020 WKK

referentiejaar 2020	X	Y	Totaal	bron	GCN	N-8uur
	1	2	3	4	5	
Snoertsebaan 28	185917.0	382862.0	262.48	0.55	261.9	
Zonnewende 18	186361.0	383244.0	260.21	1.28	258.9	
Zonnewende 20	186476.0	383256.0	260.33	1.40	258.9	
Lupinenweg 12	186685.0	382616.0	259.76	0.83	258.9	
Lupinenweg 7	186758.0	382538.0	259.54	0.61	258.9	
Snoertsebaan 24	186131.0	382199.0	259.37	0.44	258.9	
Snoertsebaan 13/15	185790.0	382891.0	262.37	0.44	261.9	
Snoertsebaan 30	185836.0	383032.0	261.39	0.46	260.9	
Snoertsebaan 26	186000.0	382580.0	259.83	0.90	258.9	
Berktsedijk 17	185651.0	382702.0	262.27	0.34	261.9	
Berktsedijk 15	185563.0	382757.0	262.18	0.25	261.9	
Zonnewende 12	185833.0	383261.0	261.25	0.32	260.9	
Zonnewende 10	185580.0	382267.0	262.37	0.44	261.9	
Binnenweg 7	185383.0	382804.0	262.12	0.19	261.9	
Binnenweg 5	185360.0	382912.0	262.13	0.20	261.9	
Kern Deurne	185141.0	384863.0	261.03	0.10	260.9	
Kern Liessel	185577.0	381206.0	262.08	0.15	261.9	
Kern Liessel	184923.0	381444.0	265.09	0.16	264.9	

CO - Toelichting op de getallen:
kolom 1: x-coordinaat receptorpunt
kolom 2: y-coordinaat receptorpunt
kolom 3: gemiddelde concentratie (bron + GCN) over 10 jaar
kolom 4: gemiddelde concentratie (alleen bron) over 10 jaar
kolom 5: gemiddelde concentratie (alleen GCN) over 10 jaar
voor 98-p van 8-uurgemiddelden: zie de percentielen file (*.pec)

KEMA STACKS VERSIE 2010.2
Release 12 okt 2010

Stof-identificatie: GEUR

start datum/tijd: 21-3-2011 15:30:19
datum/tijd journaal bestand: 21-3-2011 15:31:16

BEREKENINGRESULTATEN

Percentielen voor 1-uurgemiddelde concentraties
In het percentielenbestand is aangegeven op hoeveel uur(blokken)
de percentielwaarden betrekking hebben, de hoge percentielen
kunnen bij een gering aantal berekeningsuren daardoor
minder nauwkeurig zijn! (laatste regel in percentielbestand)

Meteo Schiphol en Eindhoven, vertaald naar locatiespecifieke meteo
De locatie waarop de achtergrondconcentratie (en meteo) is bepaald : 185500 383000
De basis-meteorologie is via de PreSRM verkregen; afgeleide meteo (u*, L etc) met NNM
opgegeven emissie-bestand K:\KEMA Stacks 2010\input\emis.dat
Alleen bron(nen)-bijdragen berekend!

Doorgerekende (meteo)periode
Start datum/tijd : 1- 1-1995 1:00 h
Eind datum/tijd : 31-12-2004 24:00 h
Prognostische berekeningen met referentie jaar: 2011

Aantal meteo-uren waarmee gerekend is : 87672

De windroos: frekwentie van voorkomen van de windsektoren(uren, %) op receptor-lokatie
met coordinaten: 185500 383000
gem. windsnelheid, neerslagsom

sektor(van-tot)	uren	%	ws	neerslag(mm)
1 (-15- 15):	4334.0	4.9	3.2	270.30
2 (15- 45):	5587.0	6.4	3.4	229.50
3 (45- 75):	6838.0	7.8	3.9	177.50
4 (75-105):	4212.0	4.8	3.4	197.00
5 (105-135):	5484.0	6.3	3.2	371.60
6 (135-165):	6161.0	7.0	3.0	485.40
7 (165-195):	9214.0	10.5	4.0	856.20
8 (195-225):	14559.0	16.6	4.8	1423.69
9 (225-255):	12622.0	14.4	4.9	1586.59
10 (255-285):	8341.0	9.5	4.2	1130.40
11 (285-315):	5509.0	6.3	3.8	614.90
12 (315-345):	4811.0	5.5	3.6	392.60
gemiddeld/som:	0.0		4.0	7735.68

lengtegraad: : 5.0
breedtegraad: : 52.0
Bodemvochtigheid-index : 1.00
Albedo (bodemweerkaatsingscoefficient) : 0.20

Percentielen voor 1-uurgemiddelde concentraties
In het percentielenbestand is aangegeven op hoeveel uur(blokken)
de percentielwaarden betrekking hebben, de hoge percentielen
kunnen bij een gering aantal berekeningsuren daardoor
minder nauwkeurig zijn! (laatste regel in percentielbestand)

Aantal receptorpunten 18
Terreinruwheid receptor gebied [m] : 0.0916
Terreinruwheid [m] op meteolokatie in windgegevens verwerkt
Hoogte berekende concentraties [m] : 1.0

Gemiddelde veldwaarde concentratie [ouE/m3] : 0.01132

Bijlage 1: Scenario C.V. Asvam Snoertsebaan ongenummerd
Geur WKK's en mestbewerking 2011

hoogste gem. concentratiewaarde in het grid : 0.02553
Hoogste uurwaarde concentratie in tijdreeks : 4.27365
Coordinaten (x,y) : 185917, 382862
Datum/tijd (yy,mm,dd,hh) : 2003 3 22 21

Aantal bronnen : 3

********* Brongegevens van bron : 1
** PUNTBRON ** WKK 1

X-positie van de bron [m] : 186238
Y-positie van de bron [m] : 382739
Schoorsteenhoogte (tov maaiveld) [m] : 12.0
Inw. schoorsteendiameter (top) : 0.35
Uitw. schoorsteendiameter (top) : 0.39
Gem. volumeflux over bedrijfsuren (Nm3) : 1.21874
Gem. uittree snelheid over bedrijfsuren (m/s) : 33.51803
Temperatuur rookgassen (K) : 723.00
Gem. warmte emissie over bedrijfsuren (MW) : 0.737
Warmte emissie voor deze bron constante - ingelezen - waarde
Aantal bedrijfsuren: 87672
(Bedrijfsuren zijn uren met een emissie > 0)
gemiddelde emissie over bedrijfsuren: (ouE/s) 14452
gemiddelde emissie over alle uren: (ouE/s) 14452

********* Brongegevens van bron : 2
** PUNTBRON ** WKK 2

X-positie van de bron [m] : 186238
Y-positie van de bron [m] : 382739
Schoorsteenhoogte (tov maaiveld) [m] : 12.0
Inw. schoorsteendiameter (top) : 0.35
Uitw. schoorsteendiameter (top) : 0.39
Gem. volumeflux over bedrijfsuren (Nm3) : 1.21874
Gem. uittree snelheid over bedrijfsuren (m/s) : 33.51803
Temperatuur rookgassen (K) : 723.00
Gem. warmte emissie over bedrijfsuren (MW) : 0.737
Warmte emissie voor deze bron constante - ingelezen - waarde
Aantal bedrijfsuren: 87672
(Bedrijfsuren zijn uren met een emissie > 0)
gemiddelde emissie over bedrijfsuren: (ouE/s) 14452
gemiddelde emissie over alle uren: (ouE/s) 14452

********* Brongegevens van bron : 3
** BRON PLUS GEBOUW ** mestbewerking

X-positie van de bron [m] : 186210
Y-positie van de bron [m] : 382812
langste zijde gebouw [m] : 79.5
kortste zijde gebouw [m] : 68.0
Hoogte van het gebouw [m] : 5.9
Orientatie gebouw [graden] : 88.0
x_coordinaat van gebouw [m] : 186210
y_coordinaat van gebouw [m] : 382759
Schoorsteenhoogte (tov maaiveld) [m] : 5.8
Inw. schoorsteendiameter (top) : 2.05
Uitw. schoorsteendiameter (top) : 2.25
Gem. volumeflux over bedrijfsuren (Nm3) : 13.16777
Gem. uittree snelheid over bedrijfsuren (m/s) : 4.13348
Temperatuur rookgassen (K) : 283.00
Gem. warmte emissie over bedrijfsuren (MW) : 0.000
Warmte emissie voor deze bron constante - ingelezen - waarde
Aantal bedrijfsuren: 87672
(Bedrijfsuren zijn uren met een emissie > 0)
gemiddelde emissie over bedrijfsuren: (ouE/s) 2365
gemiddelde emissie over alle uren: (ouE/s) 2365

Bijlage 1: BLK rapport C.V. Asvam Snoertsebaan ongenummerd
Geur WKK's en mestbewerking 2011

Concentraties geur (OUE/m3 als 98 percentiel) WKK's en mestbewerking
Jaar 2011

Snoertsebaan 28	185917.0	382862.0	0.02143
Zonnewende 18	186361.0	383244.0	0.02664
Zonnewende 20	186476.0	383256.0	0.02670
Lupinenweg 12	186685.0	382616.0	0.01849
Lupinenweg 7	186758.0	382538.0	0.01358
Snoertsebaan 24	186131.0	382199.0	0.00973
Snoertsebaan 13/15	185790.0	382891.0	0.01404
Snoertsebaan 30	185836.0	383032.0	0.01528
Snoertsebaan 26	186000.0	382580.0	0.01826
Berktsedijk 17	185651.0	382702.0	0.00991
Berktsedijk 15	185563.0	382757.0	0.00778
Zonnewende 12	185833.0	383261.0	0.00984
Zonnewende 10	185580.0	382267.0	0.00783
Binnenweg 7	185383.0	382804.0	0.00544
Binnenweg 5	185360.0	382912.0	0.00532
Kern Deurne	185141.0	384863.0	0.00254
Kern Liessel	185577.0	381206.0	0.00316
Kern Liessel	184923.0	381444.0	0.00298

KEMA STACKS VERSIE 2010.2
Release 12 okt 2010

Stof-identificatie: GEUR

start datum/tijd: 21-3-2011 15:45:21
datum/tijd journaal bestand: 21-3-2011 15:46:16

BEREKENINGRESULTATEN

Percentielen voor 1-uurgemiddelde concentraties
In het percentielenbestand is aangegeven op hoeveel uur(blokken)
de percentielwaarden betrekking hebben, de hoge percentielen
kunnen bij een gering aantal berekeningsuren daardoor
minder nauwkeurig zijn! (laatste regel in percentielbestand)

Meteo Schiphol en Eindhoven, vertaald naar locatiespecifieke meteo
De locatie waarop de achtergrondconcentratie (en meteo) is bepaald : 185500 383000
De basis-meteorologie is via de PreSRM verkregen; afgeleide meteo (u*, L etc) met NNM
opgegeven emissie-bestand K:\KEMA Stacks 2010\input\emis.dat
Alleen bron(nen)-bijdragen berekend!

Doorgerekende (meteo)periode
Start datum/tijd : 1- 1-1995 1:00 h
Eind datum/tijd : 31-12-2004 24:00 h
Prognostische berekeningen met referentie jaar: 2020

Aantal meteo-uren waarmee gerekend is : 87672

De windroos: frekwentie van voorkomen van de windsektoren(uren, %) op receptor-lokatie
met coordinaten: 185500 383000
gem. windsnelheid, neerslagsom

sektor(van-tot)	uren	%	ws	neerslag(mm)
1 (-15- 15):	4334.0	4.9	3.2	270.30
2 (15- 45):	5587.0	6.4	3.4	229.50
3 (45- 75):	6838.0	7.8	3.9	177.50
4 (75-105):	4212.0	4.8	3.4	197.00
5 (105-135):	5484.0	6.3	3.2	371.60
6 (135-165):	6161.0	7.0	3.0	485.40
7 (165-195):	9214.0	10.5	4.0	856.20
8 (195-225):	14559.0	16.6	4.8	1423.69
9 (225-255):	12622.0	14.4	4.9	1586.59
10 (255-285):	8341.0	9.5	4.2	1130.40
11 (285-315):	5509.0	6.3	3.8	614.90
12 (315-345):	4811.0	5.5	3.6	392.60
gemiddeld/som:	0.0		4.0	7735.68

lengtegraad: : 5.0
breedtegraad: : 52.0
Bodemvochtigheid-index : 1.00
Albedo (bodemweerkaatsingscoefficient) : 0.20

Percentielen voor 1-uurgemiddelde concentraties
In het percentielenbestand is aangegeven op hoeveel uur(blokken)
de percentielwaarden betrekking hebben, de hoge percentielen
kunnen bij een gering aantal berekeningsuren daardoor
minder nauwkeurig zijn! (laatste regel in percentielbestand)

Aantal receptorpunten 18
Terreinruwheid receptor gebied [m] : 0.0916
Terreinruwheid [m] op meteolokatie in windgegevens verwerkt
Hoogte berekende concentraties [m] : 1.0

Bijlage 1: Scenario C.V. Asvam Snoertsebaan ongenummerd
Geur WKK's en mestbewerking 2020

Gemiddelde veldwaarde concentratie [ouE/m3] : 0.01132
hoogste gem. concentratiewaarde in het grid : 0.02553
Hoogste uurwaarde concentratie in tijdreeks : 4.27365
Coordinaten (x,y) : 185917, 382862
Datum/tijd (yy,mm,dd,hh) : 2003 3 22 21

Aantal bronnen : 3

********* Brongegevens van bron : 1
** PUNTBRON ** WKK 1

X-positie van de bron [m] : 186238
Y-positie van de bron [m] : 382739
Schoorsteenhoogte (tov maaiveld) [m] : 12.0
Inw. schoorsteendiameter (top) : 0.35
Uitw. schoorsteendiameter (top) : 0.39
Gem. volumeflux over bedrijfsuren (Nm3) : 1.21874
Gem. uittree snelheid over bedrijfsuren (m/s) : 33.51803
Temperatuur rookgassen (K) : 723.00
Gem. warmte emissie over bedrijfsuren (MW) : 0.737
Warmte emissie voor deze bron constante - ingelezen - waarde
Aantal bedrijfsuren: 87672
(Bedrijfsuren zijn uren met een emissie > 0)
gemiddelde emissie over bedrijfsuren: (ouE/s) 14452
gemiddelde emissie over alle uren: (ouE/s) 14452

********* Brongegevens van bron : 2
** PUNTBRON ** WKK 2

X-positie van de bron [m] : 186238
Y-positie van de bron [m] : 382739
Schoorsteenhoogte (tov maaiveld) [m] : 12.0
Inw. schoorsteendiameter (top) : 0.35
Uitw. schoorsteendiameter (top) : 0.39
Gem. volumeflux over bedrijfsuren (Nm3) : 1.21874
Gem. uittree snelheid over bedrijfsuren (m/s) : 33.51803
Temperatuur rookgassen (K) : 723.00
Gem. warmte emissie over bedrijfsuren (MW) : 0.737
Warmte emissie voor deze bron constante - ingelezen - waarde
Aantal bedrijfsuren: 87672
(Bedrijfsuren zijn uren met een emissie > 0)
gemiddelde emissie over bedrijfsuren: (ouE/s) 14452
gemiddelde emissie over alle uren: (ouE/s) 14452

********* Brongegevens van bron : 3
** BRON PLUS GEBOUW ** mestbewerking

X-positie van de bron [m] : 186210
Y-positie van de bron [m] : 382812
langste zijde gebouw [m] : 79.5
kortste zijde gebouw [m] : 68.0
Hoogte van het gebouw [m] : 5.9
Orientatie gebouw [graden] : 88.0
x_coordinaat van gebouw [m] : 186210
y_coordinaat van gebouw [m] : 382759
Schoorsteenhoogte (tov maaiveld) [m] : 5.8
Inw. schoorsteendiameter (top) : 2.05
Uitw. schoorsteendiameter (top) : 2.25
Gem. volumeflux over bedrijfsuren (Nm3) : 13.16777
Gem. uittree snelheid over bedrijfsuren (m/s) : 4.13348
Temperatuur rookgassen (K) : 283.00
Gem. warmte emissie over bedrijfsuren (MW) : 0.000
Warmte emissie voor deze bron constante - ingelezen - waarde
Aantal bedrijfsuren: 87672
(Bedrijfsuren zijn uren met een emissie > 0)
gemiddelde emissie over bedrijfsuren: (ouE/s) 2365
gemiddelde emissie over alle uren: (ouE/s) 2365

Bijlage 1: BLK rapport C.V. Asvam Snoertsebaan ongenummerd
Geur WKK's en mestbewerking 2020

Concentraties geur (OUE/m3 als 98 percentiel) WKK's en mestbewerking
Jaar 2020

Snoertsebaan 28	185917.0	382862.0	0.02143
Zonnewende 18	186361.0	383244.0	0.02664
Zonnewende 20	186476.0	383256.0	0.02670
Lupinenweg 12	186685.0	382616.0	0.01849
Lupinenweg 7	186758.0	382538.0	0.01358
Snoertsebaan 24	186131.0	382199.0	0.00973
Snoertsebaan 13/15	185790.0	382891.0	0.01404
Snoertsebaan 30	185836.0	383032.0	0.01528
Snoertsebaan 26	186000.0	382580.0	0.01826
Berktsedijk 17	185651.0	382702.0	0.00991
Berktsedijk 15	185563.0	382757.0	0.00778
Zonnewende 12	185833.0	383261.0	0.00984
Zonnewende 10	185580.0	382267.0	0.00783
Binnenweg 7	185383.0	382804.0	0.00544
Binnenweg 5	185360.0	382912.0	0.00532
Kern Deurne	185141.0	384863.0	0.00254
Kern Liessel	185577.0	381206.0	0.00316
Kern Liessel	184923.0	381444.0	0.00298

Bijlage 1: Scenario C.V. Asvam Snoertsebaan ongenummerd
Geur gehele inrichting (voorkeursalternatief), alle stallen WKK's en mestbewerking 2011

KEMA STACKS VERSIE 2010.2
Release 12 okt 2010

Stof-identificatie: GEUR

start datum/tijd: 22-3-2011 8:02:17
datum/tijd journaal bestand: 22-3-2011 9:44:30

BEREKENINGRESULTATEN

Percentielen voor 1-uurgemiddelde concentraties
In het percentielenbestand is aangegeven op hoeveel uur(blokken)
de percentielwaarden betrekking hebben, de hoge percentielen
kunnen bij een gering aantal berekeningsuren daardoor
minder nauwkeurig zijn! (laatste regel in percentielbestand)

Meteo Schiphol en Eindhoven, vertaald naar locatiespecifieke meteo
De locatie waarop de achtergrondconcentratie (en meteo) is bepaald : 186500 382500
De basis-meteorologie is via de PreSRM verkregen; afgeleide meteo (u*, L etc) met NNM
opgegeven emissie-bestand K:\KEMA Stacks 2010\input\emis.dat
Alleen bron(nen)-bijdragen berekend!

Doorgerekende (meteo)periode
Start datum/tijd : 1- 1-1995 1:00 h
Eind datum/tijd : 31-12-2004 24:00 h
Prognostische berekeningen met referentie jaar: 2011

Aantal meteo-uren waarmee gerekend is : 87672

De windroos: frekwentie van voorkomen van de windsektoren(uren, %) op receptor-lokatie
met coordinaten: 186500 382500
gem. windsnelheid, neerslagsom

sektor(van-tot)	uren	%	ws	neerslag(mm)
1 (-15- 15):	4326.0	4.9	3.2	270.30
2 (15- 45):	5585.0	6.4	3.4	229.40
3 (45- 75):	6845.0	7.8	3.9	177.60
4 (75-105):	4215.0	4.8	3.4	197.00
5 (105-135):	5479.0	6.2	3.2	371.60
6 (135-165):	6167.0	7.0	3.0	485.60
7 (165-195):	9207.0	10.5	4.0	854.40
8 (195-225):	14532.0	16.6	4.8	1424.49
9 (225-255):	12647.0	14.4	4.9	1592.69
10 (255-285):	8339.0	9.5	4.2	1124.90
11 (285-315):	5515.0	6.3	3.8	615.10
12 (315-345):	4815.0	5.5	3.6	392.60
gemiddeld/som:	0.0		4.0	7735.68

lengtegraad: : 5.0

Bijlage 1: Scenario C.V. Asvam Snoertsebaan ongenummerd
Geur gehele inrichting (voorkeursalternatief), alle stallen WKK's en mestbewerking 2011

breedtegraad: : 52.0
Bodemvochtigheid-index : 1.00
Albedo (bodemweerkaatsingscoefficient) : 0.20

Percentielen voor 1-uurgemiddelde concentraties
In het percentielenbestand is aangegeven op hoeveel uur(blokken)
de percentielwaarden betrekking hebben, de hoge percentielen
kunnen bij een gering aantal berekeningsuren daardoor
minder nauwkeurig zijn! (laatste regel in percentielbestand)

Aantal receptorpunten 1369
Terreinruwheid receptor gebied [m] : 0.0916
Terreinruwheid [m] op meteolokatie in windgegevens verwerkt
Hoogte berekende concentraties [m] : 1.0

Gemiddelde veldwaarde concentratie [ouE/m3] : 0.22171
hoogste gem. concentratiewaarde in het grid : 11.08372
Hoogste uurwaarde concentratie in tijdreeks : 254.05930
Coordinaten (x,y) : 186125, 382800
Datum/tijd (yy,mm,dd,hh) : 1996 1 16 17

Aantal bronnen : 10

********* Brongegevens van bron : 1
** PUNTBRON ** WKK 1

X-positie van de bron [m] : 186238
Y-positie van de bron [m] : 382739
Schoorsteenhoogte (tov maaiveld) [m] : 12.0
Inw. schoorsteendiameter (top) : 0.35
Uitw. schoorsteendiameter (top) : 0.39
Gem. volumeflux over bedrijfsuren (Nm3) : 1.21874
Gem. uittree snelheid over bedrijfsuren (m/s) : 33.51803
Temperatuur rookgassen (K) : 723.00
Gem. warmte emissie over bedrijfsuren (MW) : 0.737
Warmte emissie voor deze bron constante - ingelezen - waarde
Aantal bedrijfsuren: 87672
(Bedrijfsuren zijn uren met een emissie > 0)
gemiddelde emissie over bedrijfsuren: (ouE/s) 14452
gemiddelde emissie over alle uren: (ouE/s) 14452

********* Brongegevens van bron : 2
** PUNTBRON ** WKK 2

X-positie van de bron [m] : 186238
Y-positie van de bron [m] : 382739
Schoorsteenhoogte (tov maaiveld) [m] : 12.0
Inw. schoorsteendiameter (top) : 0.35
Uitw. schoorsteendiameter (top) : 0.39
Gem. volumeflux over bedrijfsuren (Nm3) : 1.21874
Gem. uittree snelheid over bedrijfsuren (m/s) : 33.51803
Temperatuur rookgassen (K) : 723.00

Gem. warmte emissie over bedrijfsuren (MW) : 0.737
Warmte emissie voor deze bron constante - ingelezen - waarde
Aantal bedrijfsuren: 87672
(Bedrijfsuren zijn uren met een emissie > 0)
gemiddelde emissie over bedrijfsuren: (ouE/s) 14452
gemiddelde emissie over alle uren: (ouE/s) 14452

********* Brongegevens van bron : 3
** PUNTBRON ** luchtw 8 + mestbewerking

X-positie van de bron [m] : 186210
Y-positie van de bron [m] : 382812
Schoorsteenhoogte (tov maaiveld) [m] : 5.8
Inw. schoorsteendiameter (top) : 2.05
Uitw. schoorsteendiameter (top) : 2.25
Gem. volumeflux over bedrijfsuren (Nm3) : 13.16777
Gem. uittree snelheid over bedrijfsuren (m/s) : 4.0
Temperatuur rookgassen (K) : 283.00
Gem. warmte emissie over bedrijfsuren (MW) : 0.000
Warmte emissie voor deze bron constante - ingelezen - waarde
Aantal bedrijfsuren: 87672
(Bedrijfsuren zijn uren met een emissie > 0)
gemiddelde emissie over bedrijfsuren: (ouE/s) 8989
gemiddelde emissie over alle uren: (ouE/s) 8989

********* Brongegevens van bron : 4
** PUNTBRON ** luchtwasser 1 stal 1-1

X-positie van de bron [m] : 186069
Y-positie van de bron [m] : 382795
Schoorsteenhoogte (tov maaiveld) [m] : 6.0
Inw. schoorsteendiameter (top) : 2.51
Uitw. schoorsteendiameter (top) : 2.76
Gem. volumeflux over bedrijfsuren (Nm3) : 19.84657
Gem. uittree snelheid over bedrijfsuren (m/s) : 4.0
Temperatuur rookgassen (K) : 283.00
Gem. warmte emissie over bedrijfsuren (MW) : 0.000
Warmte emissie voor deze bron constante - ingelezen - waarde
Aantal bedrijfsuren: 87672
(Bedrijfsuren zijn uren met een emissie > 0)
gemiddelde emissie over bedrijfsuren: (ouE/s) 15898
gemiddelde emissie over alle uren: (ouE/s) 15898

********* Brongegevens van bron : 5
** PUNTBRON ** luchtwasser 2 stal 1-2

X-positie van de bron [m] : 186149
Y-positie van de bron [m] : 382792
Schoorsteenhoogte (tov maaiveld) [m] : 6.0
Inw. schoorsteendiameter (top) : 2.72
Uitw. schoorsteendiameter (top) : 2.99
Gem. volumeflux over bedrijfsuren (Nm3) : 23.13260

Gem. uittree snelheid over bedrijfsuren (m/s) : 4.0
Temperatuur rookgassen (K) : 283.00
Gem. warmte emissie over bedrijfsuren (MW) : 0.000
Warmte emissie voor deze bron constante - ingelezen - waarde
Aantal bedrijfsuren: 87672
(Bedrijfsuren zijn uren met een emissie > 0)
gemiddelde emissie over bedrijfsuren: (ouE/s) 18547
gemiddelde emissie over alle uren: (ouE/s) 18547

********* Brongegevens van bron : 6
** PUNTBRON ** luchtwasser 3 stal 2-1

X-positie van de bron [m] : 186068
Y-positie van de bron [m] : 382748
Schoorsteenhoogte (tov maaiveld) [m] : 6.0
Inw. schoorsteendiameter (top) : 2.05
Uitw. schoorsteendiameter (top) : 2.25
Gem. volumeflux over bedrijfsuren (Nm3) : 13.23874
Gem. uittree snelheid over bedrijfsuren (m/s) : 4.0
Temperatuur rookgassen (K) : 283.00
Gem. warmte emissie over bedrijfsuren (MW) : 0.000
Warmte emissie voor deze bron constante - ingelezen - waarde
Aantal bedrijfsuren: 87672
(Bedrijfsuren zijn uren met een emissie > 0)
gemiddelde emissie over bedrijfsuren: (ouE/s) 10598
gemiddelde emissie over alle uren: (ouE/s) 10598

********* Brongegevens van bron : 7
** PUNTBRON ** luchtwasser 4 stal 2-2

X-positie van de bron [m] : 186148
Y-positie van de bron [m] : 382746
Schoorsteenhoogte (tov maaiveld) [m] : 6.0
Inw. schoorsteendiameter (top) : 2.72
Uitw. schoorsteendiameter (top) : 2.99
Gem. volumeflux over bedrijfsuren (Nm3) : 23.13260
Gem. uittree snelheid over bedrijfsuren (m/s) : 4.0
Temperatuur rookgassen (K) : 283.00
Gem. warmte emissie over bedrijfsuren (MW) : 0.000
Warmte emissie voor deze bron constante - ingelezen - waarde
Aantal bedrijfsuren: 87672
(Bedrijfsuren zijn uren met een emissie > 0)
gemiddelde emissie over bedrijfsuren: (ouE/s) 18547
gemiddelde emissie over alle uren: (ouE/s) 18547

********* Brongegevens van bron : 8
** PUNTBRON ** luchtwasser 5 stal 3-1

X-positie van de bron [m] : 186147
Y-positie van de bron [m] : 382710
Schoorsteenhoogte (tov maaiveld) [m] : 5.8
Inw. schoorsteendiameter (top) : 1.88

Bijlage 1: Scenario C.V. Asvam Snoertsebaan ongenummerd
Geur gehele inrichting (voorkeursalternatief), alle stallen WKK's en mestbewerking 2011

Uitw. schoorsteendiameter (top) : 2.07
Gem. volumeflux over bedrijfsuren (Nm3) : 11.05852
Gem. uittree snelheid over bedrijfsuren (m/s) : 4.0
Temperatuur rookgassen (K) : 283.00
Gem. warmte emissie over bedrijfsuren (MW) : 0.000
Warmte emissie voor deze bron constante - ingelezen - waarde
Aantal bedrijfsuren: 87672
(Bedrijfsuren zijn uren met een emissie > 0)
gemiddelde emissie over bedrijfsuren: (ouE/s) 4021
gemiddelde emissie over alle uren: (ouE/s) 4021

********* Brongegevens van bron : 9
** PUNTBRON ** luchtwasser 6 stal 3-2

X-positie van de bron [m] : 186147
Y-positie van de bron [m] : 382686
Schoorsteenhoogte (tov maaiveld) [m] : 5.8
Inw. schoorsteendiameter (top) : 1.89
Uitw. schoorsteendiameter (top) : 2.08
Gem. volumeflux over bedrijfsuren (Nm3) : 11.19143
Gem. uittree snelheid over bedrijfsuren (m/s) : 4.0
Temperatuur rookgassen (K) : 283.00
Gem. warmte emissie over bedrijfsuren (MW) : 0.000
Warmte emissie voor deze bron constante - ingelezen - waarde
Aantal bedrijfsuren: 87672
(Bedrijfsuren zijn uren met een emissie > 0)
gemiddelde emissie over bedrijfsuren: (ouE/s) 4071
gemiddelde emissie over alle uren: (ouE/s) 4071

********* Brongegevens van bron : 10
** PUNTBRON ** luchtwasser 7 stal 4-1

X-positie van de bron [m] : 186187
Y-positie van de bron [m] : 382813
Schoorsteenhoogte (tov maaiveld) [m] : 5.8
Inw. schoorsteendiameter (top) : 1.75
Uitw. schoorsteendiameter (top) : 1.93
Gem. volumeflux over bedrijfsuren (Nm3) : 9.60667
Gem. uittree snelheid over bedrijfsuren (m/s) : 4.0
Temperatuur rookgassen (K) : 283.00
Gem. warmte emissie over bedrijfsuren (MW) : 0.000
Warmte emissie voor deze bron constante - ingelezen - waarde
Aantal bedrijfsuren: 87672
(Bedrijfsuren zijn uren met een emissie > 0)
gemiddelde emissie over bedrijfsuren: (ouE/s) 6624
gemiddelde emissie over alle uren: (ouE/s) 6624

Bijlage 1: Geurcontour voorkeursalternatief C.V. Asvam Snoertsebaan ongenummerd
Geur gehele inrichting (voorkeursalternatief), alle stallen WKK's en mestbewerking 2011

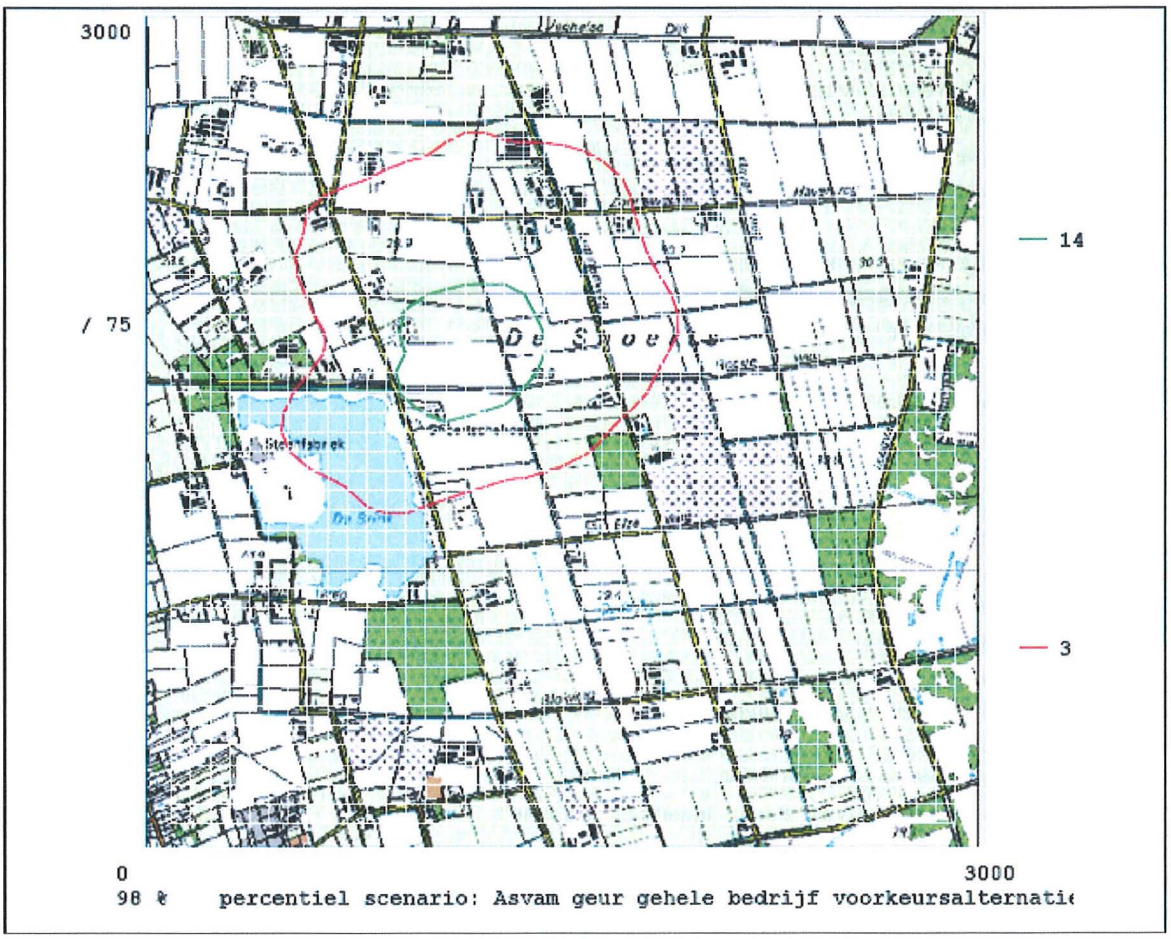

Figuur 7: Geurcontouren 14 en 3 OUe/m3 als 98-percentielwaarde als gevolg van het gehele bedrijf (voorkeursalternatief, mestverwerking en WKK's)

Bijlage 1: Scenario alternatief 1 C.V. Asvam Snoertsebaan ongenummerd
Geur gehele inrichting (alternatief 1, BWL 2009.12), alle stallen WKK's en mestbewerking 2011

KEMA STACKS VERSIE 2010.2
Release 12 okt 2010

Stof-identificatie: GEUR

start datum/tijd: 22-3-2011 11:39:18
datum/tijd journaal bestand: 22-3-2011 13:42:31

BEREKENINGRESULTATEN

Percentielen voor 1-uurgemiddelde concentraties
In het percentielenbestand is aangegeven op hoeveel uur(blokken)
de percentielwaarden betrekking hebben, de hoge percentielen
kunnen bij een gering aantal berekeningsuren daardoor
minder nauwkeurig zijn! (laatste regel in percentielbestand)

Meteo Schiphol en Eindhoven, vertaald naar locatiespecifieke meteo
De locatie waarop de achtergrondconcentratie (en meteo) is bepaald : 186500 382500
De basis-meteorologie is via de PreSRM verkregen; afgeleide meteo (u*, L etc) met NNM
opgegeven emissie-bestand K:\KEMA Stacks 2010\input\emis.dat
Alleen bron(nen)-bijdragen berekend!

Doorgerekende (meteo)periode
Start datum/tijd : 1- 1-1995 1:00 h
Eind datum/tijd : 31-12-2004 24:00 h
Prognostische berekeningen met referentie jaar: 2011

Aantal meteo-uren waarmee gerekend is : 87672

De windroos: frekwentie van voorkomen van de windsektoren(uren, %) op receptor-lokatie
met coordinaten: 186500 382500
gem. windsnelheid, neerslagsom

sektor(van-tot)	uren	%	ws	neerslag(mm)
1 (-15- 15):	4326.0	4.9	3.2	270.30
2 (15- 45):	5585.0	6.4	3.4	229.40
3 (45- 75):	6845.0	7.8	3.9	177.60
4 (75-105):	4215.0	4.8	3.4	197.00
5 (105-135):	5479.0	6.2	3.2	371.60
6 (135-165):	6167.0	7.0	3.0	485.60
7 (165-195):	9207.0	10.5	4.0	854.40
8 (195-225):	14532.0	16.6	4.8	1424.49
9 (225-255):	12647.0	14.4	4.9	1592.69
10 (255-285):	8339.0	9.5	4.2	1124.90
11 (285-315):	5515.0	6.3	3.8	615.10
12 (315-345):	4815.0	5.5	3.6	392.60
gemiddeld/som:	0.0		4.0	7735.68

lengtegraad: : 5.0
breedtegraad: : 52.0
Bodemvochtigheid-index : 1.00

Bijlage 1: Scenario alternatief 1 C.V. Asvam Snoertsebaan ongenummerd
Geur gehele inrichting (alternatief 1, BWL 2009.12), alle stallen WKK's en mestbewerking 2011

Albedo (bodemweerkaatsingscoefficient) : 0.20

Percentielen voor 1-uurgemiddelde concentraties
In het percentielenbestand is aangegeven op hoeveel uur(blokken)
de percentielwaarden betrekking hebben, de hoge percentielen
kunnen bij een gering aantal berekeningsuren daardoor
minder nauwkeurig zijn! (laatste regel in percentielbestand)

Aantal receptorpunten 1443
Terreinruwheid receptor gebied [m] : 0.0916
Terreinruwheid [m] op meteolokatie in windgegevens verwerkt
Hoogte berekende concentraties [m] : 1.0

Gemiddelde veldwaarde concentratie [ouE/m3] : 0.19248
hoogste gem. concentratiewaarde in het grid : 11.75618
Hoogste uurwaarde concentratie in tijdreeks : 251.55663
Coordinaten (x,y) : 186125, 382725
Datum/tijd (yy,mm,dd,hh) : 1999 9 2 8

Aantal bronnen : 10

********* Brongegevens van bron : 1
** PUNTBRON ** WKK 1

X-positie van de bron [m] : 186238
Y-positie van de bron [m] : 382739
Schoorsteenhoogte (tov maaiveld) [m] : 12.0
Inw. schoorsteendiameter (top) : 0.35
Uitw. schoorsteendiameter (top) : 0.39
Gem. volumeflux over bedrijfsuren (Nm3) : 1.21874
Gem. uittree snelheid over bedrijfsuren (m/s) : 33.51803
Temperatuur rookgassen (K) : 723.00
Gem. warmte emissie over bedrijfsuren (MW) : 0.737
Warmte emissie voor deze bron constante - ingelezen - waarde
Aantal bedrijfsuren: 87672
(Bedrijfsuren zijn uren met een emissie > 0)
gemiddelde emissie over bedrijfsuren: (ouE/s) 14452
gemiddelde emissie over alle uren: (ouE/s) 14452

********* Brongegevens van bron : 2
** PUNTBRON ** WKK 2

X-positie van de bron [m] : 186238
Y-positie van de bron [m] : 382739
Schoorsteenhoogte (tov maaiveld) [m] : 12.0
Inw. schoorsteendiameter (top) : 0.35
Uitw. schoorsteendiameter (top) : 0.39
Gem. volumeflux over bedrijfsuren (Nm3) : 1.21874
Gem. uittree snelheid over bedrijfsuren (m/s) : 33.51803
Temperatuur rookgassen (K) : 723.00
Gem. warmte emissie over bedrijfsuren (MW) : 0.737
Warmte emissie voor deze bron constante - ingelezen - waarde

Bijlage 1: Scenario alternatief 1 C.V. Asvam Snoertsebaan ongenummerd
Geur gehele inrichting (alternatief 1, BWL 2009.12), alle stallen WKK's en mestbewerking 2011

Aantal bedrijfsuren: 87672
(Bedrijfsuren zijn uren met een emissie > 0)
gemiddelde emissie over bedrijfsuren: (ouE/s) 14452
gemiddelde emissie over alle uren: (ouE/s) 14452

********* Brongegevens van bron : 3
** PUNTBRON ** luchtw 8 +mestbewerking

X-positie van de bron [m] : 186210
Y-positie van de bron [m] : 382812
Schoorsteenhoogte (tov maaiveld) [m] : 6.3
Inw. schoorsteendiameter (top) : 3.32
Uitw. schoorsteendiameter (top) : 3.65
Gem. volumeflux over bedrijfsuren (Nm3) : 13.16777
Gem. uittree snelheid over bedrijfsuren (m/s) : 1.52
Temperatuur rookgassen (K) : 283.00
Gem. warmte emissie over bedrijfsuren (MW) : 0.000
Warmte emissie voor deze bron constante - ingelezen - waarde
Aantal bedrijfsuren: 87672
(Bedrijfsuren zijn uren met een emissie > 0)
gemiddelde emissie over bedrijfsuren: (ouE/s) 5821
gemiddelde emissie over alle uren: (ouE/s) 5821

********* Brongegevens van bron : 4
** PUNTBRON ** luchtwasser 1 stal 1-1

X-positie van de bron [m] : 186069
Y-positie van de bron [m] : 382795
Schoorsteenhoogte (tov maaiveld) [m] : 6.5
Inw. schoorsteendiameter (top) : 4.69
Uitw. schoorsteendiameter (top) : 5.16
Gem. volumeflux over bedrijfsuren (Nm3) : 19.84657
Gem. uittree snelheid over bedrijfsuren (m/s) : 1.15
Temperatuur rookgassen (K) : 283.00
Gem. warmte emissie over bedrijfsuren (MW) : 0.000
Warmte emissie voor deze bron constante - ingelezen - waarde
Aantal bedrijfsuren: 87672
(Bedrijfsuren zijn uren met een emissie > 0)
gemiddelde emissie over bedrijfsuren: (ouE/s) 8064
gemiddelde emissie over alle uren: (ouE/s) 8064

********* Brongegevens van bron : 5
** PUNTBRON ** luchtwasser 2 stal 1-2

X-positie van de bron [m] : 186149
Y-positie van de bron [m] : 382792
Schoorsteenhoogte (tov maaiveld) [m] : 6.5
Inw. schoorsteendiameter (top) : 5.11
Uitw. schoorsteendiameter (top) : 5.62
Gem. volumeflux over bedrijfsuren (Nm3) : 23.13260
Gem. uittree snelheid over bedrijfsuren (m/s) : 1.13
Temperatuur rookgassen (K) : 283.00

Gem. warmte emissie over bedrijfsuren (MW) : 0.000
Warmte emissie voor deze bron constante - ingelezen - waarde
Aantal bedrijfsuren: 87672
(Bedrijfsuren zijn uren met een emissie > 0)
gemiddelde emissie over bedrijfsuren: (ouE/s) 9408
gemiddelde emissie over alle uren: (ouE/s) 9408

********* Brongegevens van bron : 6
** PUNTBRON ** luchtwasser 3 stal 2-1

X-positie van de bron [m] : 186068
Y-positie van de bron [m] : 382748
Schoorsteenhoogte (tov maaiveld) [m] : 6.5
Inw. schoorsteendiameter (top) : 3.89
Uitw. schoorsteendiameter (top) : 4.28
Gem. volumeflux over bedrijfsuren (Nm3) : 13.23874
Gem. uittree snelheid over bedrijfsuren (m/s) : 1.11
Temperatuur rookgassen (K) : 283.00
Gem. warmte emissie over bedrijfsuren (MW) : 0.000
Warmte emissie voor deze bron constante - ingelezen - waarde
Aantal bedrijfsuren: 87672
(Bedrijfsuren zijn uren met een emissie > 0)
gemiddelde emissie over bedrijfsuren: (ouE/s) 5376
gemiddelde emissie over alle uren: (ouE/s) 5376

********* Brongegevens van bron : 7
** PUNTBRON ** luchtwasser 4 stal 2-2

X-positie van de bron [m] : 186148
Y-positie van de bron [m] : 382746
Schoorsteenhoogte (tov maaiveld) [m] : 6.5
Inw. schoorsteendiameter (top) : 5.11
Uitw. schoorsteendiameter (top) : 5.62
Gem. volumeflux over bedrijfsuren (Nm3) : 23.13260
Gem. uittree snelheid over bedrijfsuren (m/s) : 1.13
Temperatuur rookgassen (K) : 283.00
Gem. warmte emissie over bedrijfsuren (MW) : 0.000
Warmte emissie voor deze bron constante - ingelezen - waarde
Aantal bedrijfsuren: 87672
(Bedrijfsuren zijn uren met een emissie > 0)
gemiddelde emissie over bedrijfsuren: (ouE/s) 9408
gemiddelde emissie over alle uren: (ouE/s) 9408

********* Brongegevens van bron : 8
** PUNTBRON ** luchtwasser 5 stal 3-1

X-positie van de bron [m] : 186147
Y-positie van de bron [m] : 382710
Schoorsteenhoogte (tov maaiveld) [m] : 6.3
Inw. schoorsteendiameter (top) : 3.71
Uitw. schoorsteendiameter (top) : 4.08
Gem. volumeflux over bedrijfsuren (Nm3) : 11.05852

Gem. uittree snelheid over bedrijfsuren (m/s) : 1.03
Temperatuur rookgassen (K) : 283.00
Gem. warmte emissie over bedrijfsuren (MW) : 0.000
Warmte emissie voor deze bron constante - ingelezen - waarde
Aantal bedrijfsuren: 87672
(Bedrijfsuren zijn uren met een emissie > 0)
gemiddelde emissie over bedrijfsuren: (ouE/s) 2010
gemiddelde emissie over alle uren: (ouE/s) 2010

********* Brongegevens van bron : 9
** PUNTBRON ** luchtwasser 6 stal 3-2

X-positie van de bron [m] : 186147
Y-positie van de bron [m] : 382686
Schoorsteenhoogte (tov maaiveld) [m] : 6.3
Inw. schoorsteendiameter (top) : 3.71
Uitw. schoorsteendiameter (top) : 4.08
Gem. volumeflux over bedrijfsuren (Nm3) : 11.19143
Gem. uittree snelheid over bedrijfsuren (m/s) : 1.04
Temperatuur rookgassen (K) : 283.00
Gem. warmte emissie over bedrijfsuren (MW) : 0.000
Warmte emissie voor deze bron constante - ingelezen - waarde
Aantal bedrijfsuren: 87672
(Bedrijfsuren zijn uren met een emissie > 0)
gemiddelde emissie over bedrijfsuren: (ouE/s) 2036
gemiddelde emissie over alle uren: (ouE/s) 2036

********* Brongegevens van bron : 10
** PUNTBRON ** luchtwasser 7 stal 4-1

X-positie van de bron [m] : 186187
Y-positie van de bron [m] : 382813
Schoorsteenhoogte (tov maaiveld) [m] : 6.3
Inw. schoorsteendiameter (top) : 3.32
Uitw. schoorsteendiameter (top) : 3.65
Gem. volumeflux over bedrijfsuren (Nm3) : 9.60667
Gem. uittree snelheid over bedrijfsuren (m/s) : 1.27
Temperatuur rookgassen (K) : 283.00
Gem. warmte emissie over bedrijfsuren (MW) : 0.000
Warmte emissie voor deze bron constante - ingelezen - waarde
Aantal bedrijfsuren: 87672
(Bedrijfsuren zijn uren met een emissie > 0)
gemiddelde emissie over bedrijfsuren: (ouE/s) 3456
gemiddelde emissie over alle uren: (ouE/s) 3456

Bijlage 1: Geurcontouren alternatief 1 C.V. Asvam Snoertsebaan ongenummerd
Geur gehele inrichting (alternatief 1, BWL 2009.12), alle stallen WKK's en mestbewerking 2011

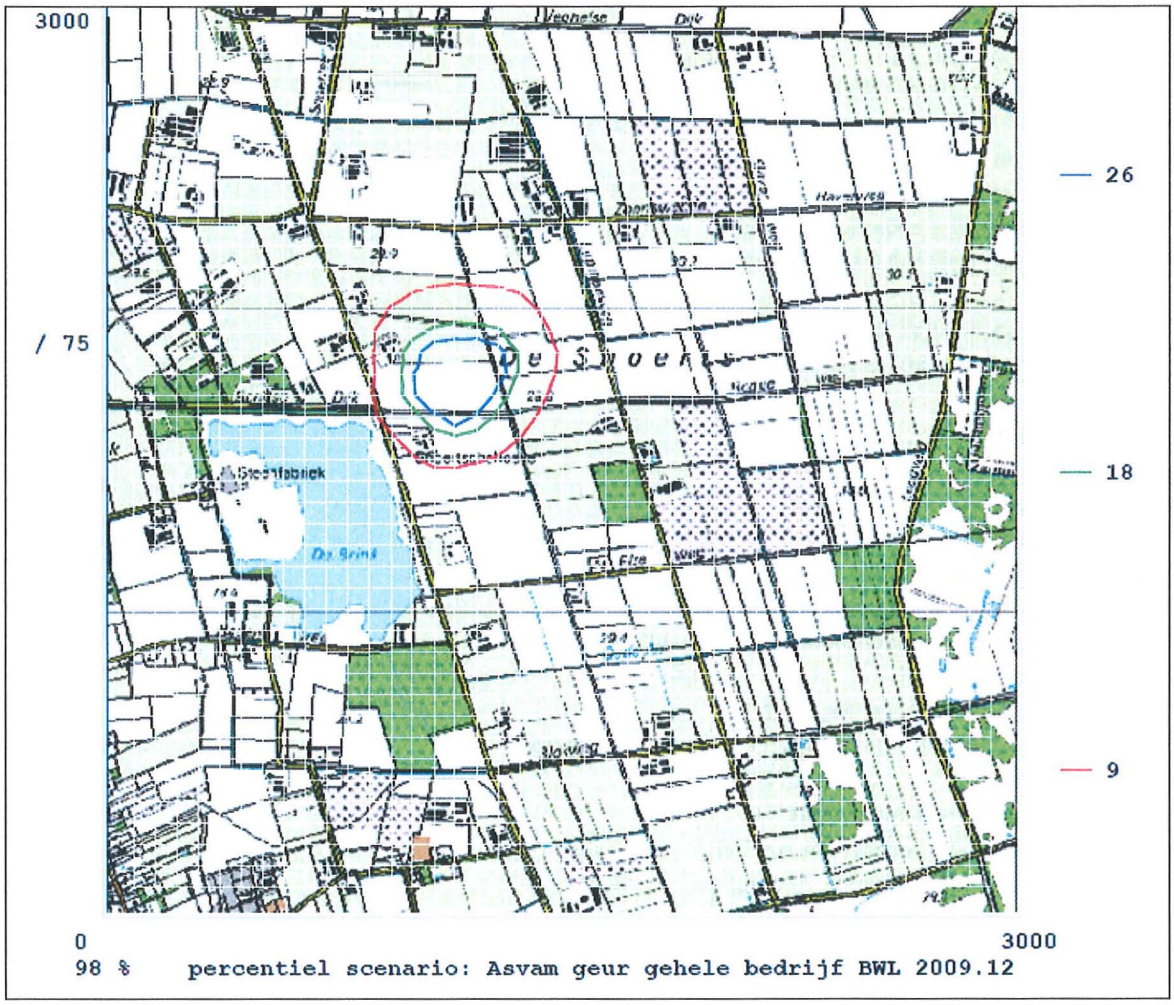

Figuur 8: Geurcontouren 9, 18 en 26 OUe/m3 als 98-percentielwaarde als gevolg van het gehele bedrijf (Alternatief 1, mestverwerking en WKK's)

Bijlage 2 energiebalans en gegevens wkk

GE Jenbacher

J 320 GS - C25
Energiebalans

Toerental	**1500 1/min**	Gem. effect. druk	**18,00 bar**
Drijfgas	**Biogas**	Compressieverhouding	**12,5**
NOx-emissie	**500 mg/m3**	CO-emissie (richtwaarde)	**950 mg/m3**
Motork.w.-uittredetemp. max.	**95 °C**	Mengselkoelwatertemp. max.	**50 °C**
Referentie methaangetal	**100**	Uitlaatspruitstuk	**omgekoeld**
Maximale olietemperatuur	**90 °C**	Mengselk.w.-debiet lage-temp.	**25 m3/h**
Retourwatertemp. HT	**70 °C**	Mengselk.w.-debiet hoge-temp.	**12 - 78 m3/h**

Omgevingsrandvoorwaarden en toleranties zie algemene gegevens; Voluimeopgaven bij normcondities; Rookgasvolumestroom bij schoorsteenuittrede; Pe = ICFN (ISO 3046/I)

Motorlast	:	[%]	100	75	50	25
Motorvermogen	: Pe	[kW]	1095	821	548	274
Gem. effect. druk	: pme	[bar]	18,00	13,50	9,00	4,50
Specifiek verbruik	: we	[kWh/kWh]	2,38	2,44	2,57	2,96
<u>Energiebalans absoluut</u>						
Toegevoerd	: Qzu	[kWh]	2606	2008	1409	811
Mechanisch	: Qne	[kW]	1095	821	548	274
Motorkoelwater	: Qkw	[kWh]	310	303	251	181
Oliekoeler	: Qkö	[kWh]	122	93	81	66
Rookgas totaal	: Qag	[kWh]	740	604	441	260
Rookgas 180°C	: Qag	[kWh]	479	405	303	184
Rookgas 120°C	: Qag	[kWh]	581	483	357	214
Rookgas 100 °C	: Qag	[kWh]	615	508	375	224
Hoge-temp. mengselkoeler	: Qgkh	[kWh]	192	85	20	6
Lage-temp. mengselkoeler	: Qgkt	[kWh]	67	45	26	0
Stralingswarmte	: Qst	[kWh]	53	37	27	16
Rest	: Qre	[kWh]	26	20	14	8
<u>Energiebalans in [%]</u>						
Mechanisch	: Qne	[%]	42,0	40,9	38,9	33,8
Motorkoelwater	: Qkw	[%]	11,9	15,1	17,8	22,3
Oliekoeler	: Qkö	[%]	4,7	4,6	5,8	8,1
Rookgas totaal	: Qag	[%]	28,4	30,1	31,3	32,0
Rookgas 180°C	: Qag	[%]	18,4	20,2	21,5	22,7
Rookgas 120°C	: Qag	[%]	22,3	24,0	25,3	26,4
Rookgas 100 °C	: Qag	[%]	23,6	25,3	26,6	27,6
Hoge-temp. mengselkoeler	: Qgkh	[%]	7,4	4,2	1,4	0,8
Lage-temp. mengselkoeler	: Qgkt	[%]	2,6	2,3	1,9	0,0
Stralingswarmte	: Qst	[%]	2,0	1,8	1,9	2,0
Rest	: Qre	[%]	1,0	1,0	1,0	1,0
Rookgastemp.	: ta	[°C]	450	479	500	534
Lambda	: La	[1]	1,60	1,58	1,56	1,47
Rookgassen massa debiet, nat	: maf	[kg/h]	5642	4294	2982	1627
Rookgas massa debiet, droog	: mat	[kg/h]	5221	3969	2755	1496
Rookgas volumestroom, vochtig	: Vaf	[Nm3/h]	4387	3339	2319	1266
Rookgasvolume, droog	: Vat	[Nm3/h]	3881	2950	2046	1109
Verbrandingslucht massa debiet	: ml	[kg/h]	5176	3935	2730	1482
Verbrandingslucht volume	: Vl	[Nm3/h]	4004	3044	2112	1147

Bewerkt door: Roodevi

Initialen: VR

Geprint: 04.03.10
Geldig tot: 31.12.11

WKK J 320 GS-C25

Onderstaande gegevens zijn afkomstig van de leverancier van de WKK's.

GE Energy - Jenbacher gas engines - Netherlands Sales Manager

- Uittredesnelheid uitlaatgas aan de schoorsteen.

Gerekend met een normaal (T = 273 K ; p = 1000 mbar) uitlaatgasvolume: 4.387 Nm3/h, een rookgastemperatuur: 450 °C en een doorlaat van de schoorsteen: 350 mm betekend dat de uittredesnelheid : 34 m/s bedraagt.

- Zwaveldioxide (SO2) in rookgas

E.e.a. afhankelijk van de methaanhoeveelheid in het gas staan wij een zekere maximale zwavelbelasting toe. Dit ter bescherming van de motor en overige componenten. Met deze waarde rekenend bereken ik de volgende waarden:
SO2: 127 mg/Nm3 bij 50 % CH4 in het stookgas en 5 % restzuurstof in het rookgas.(droog)
SO2: 155 mg/Nm3 bij 65 % CH4 in het stookgas en 5 % restzuurstof in het rookgas.(droog)

Let wel: e.e.a. gebaseerd op het middels het stookgas maximale hoeveelheid zwavel aan de motor toevoeren.
De motor draait met een luchtovermaat, lambda: 1,6, hetgeen neerkomt op een restzuurstofpercentage in droog
uitlaatgas: 7,86 %.
SO2 (7,86 % O2 / 50 % CH4) = 127 x (21-7,86)/(21-5)= 104 mg/Nm3 x 3.881 Nm3/h (droog rookgas) = 403.624 mg/h (= 0,0001121 kg/s)

- Stikstofoxiden (NOx)

NOx emissie volgens BEMS ; 140 g/GJ x eta/30 hetgeen in het geval van "Asvam" neerkomt op 140 x 42/30 = 196 g/GJ.

Let wel: e.e.a. gebaseerd op de maximaal toegestane huidige BEMS waarde: 140 g/GJ x (mechanisch rendement)/30.
De motor draait met een luchtovermaat, lambda: 1,6, hetgeen neerkomt op een restzuurstofpercentage in droog
uitlaatgas: 7,86 %.

NOx : 196 g/GJ = 506 mg/Nm3 (7,86 % O2) In totaal: 506 x 3.881 = 1.963786 mg/h (=0,000545 kg/s)
NOx is opgebouwd uit NO en NO_2. Ca. 47% uit NO_2 en 53% uit NO bestaat.

-Fijn stof:

Gebaseerd op maximale waarde van 5 mg /Nm3 (bij 5 % restzuurstof in droog rookgas)

Fijn stof (7,86 % O2) : < 5 x (21-7,86)/(21-5) = 4,11 mg / Nm3
Totaal: < 4,11 x 3.881 = 15.951 mg/h (= 0,00000443 kg/s)

CO emissie(richtwaarde)
950 mg/m3 x 3.881 = 3.686.950 mg/h (= 0,001024 kg/s)

Bijlage 3 Stratenbestand en resultaten CAR

Rapportage no2pm10	
Naam	C.V. Asvam
Versie	9.0
Stratenbestand	C.V. Asvam
Jaartal	2010 en 2020
Meteorologische conditie	Meerjarige meteorologie
Resultaten inclusief zeezoutcorrectie	6 dagen
Resultaten inclusief zeezoutcorrectie	3 µg/m3
Schalingsfactor emissiefactoren	
Personeneauto's	1
Middelzwaar verkeer	1
Zwaar verkeer	1
Autobussen	1

				NO2 (µg/m3)	NO2 (µg/m3)	NO2 (µg/m3)	NO2 (µg/m3)	PM10 (µg/m3)	PM10 (µg/m3)	PM10 (µg/m3)	PM10 (µg/m3)
Plaats	**Straatnaam**	**X**	**Y**	**Jaargemiddelde**	**Jm achtergrond**	**# Overschrijdingen grenswaarde**	**# Overschrijdingen plandrempel**	**Jaargemiddelde**	**Jm achtergrond**	**# Overschrijdingen grenswaarde**	**# Overschrijdingen plandrempel**
Liessel	Snoertsebaan	185857	382804	17,1	17	0	0	23,9	26,9	15	0
Liessel	Snoertsebaan	185857	382804	12	12	0	0	21,4	24,4	8	0

Achtergrondgegevens NO2

				NO2 (µg/m3)	NO2 (µg/m3)	NO2 (µg/m3)	fNO2 (µg/m3)	NO2 (µg/m3)	O3 (µg/m3)	O3 (µg/m3)	O3 (µg/m3)
Plaats	**Straatnaam**	**X**	**Y**	**Jm achtergrond Sanerings-tool**	**Jm achtergrond GCN**	**Jm bijdrage Rijks-wegen**	**Jm bijdrage Rijks-wegen**	**Jm bijdrage Schiphol**	**Jm achtergrond Sanerings-tool**	**Jm achtergrond GCN**	**Jm bijdrage Schiphol**
Liessel	Snoertsebaan	185857	382804	16,7	17	0	0	0	45,8	45,5	0

Stratenbestand CAR

Liessel	Snoertsebaan	185857	382804	11,8	12	0	0	0	49,3	49,1	0

Achtergrondgegevens PM10		
PM10 (µg/m3)	PM10 (µg/m3)	PM10 (µg/m3)
Jm achtergrond Sanerings-tool	Jm achtergrond GCN	Jm bijdrage Rijkswegen
26,9	26,9	0
24,4	24,4	0

Stratenbestand Asvam

jaar	Plaats	Straat naam	X(m)	Y(m)	Intensiteit (mvt/etm)	Fractie licht	Fractie middel	Fractie zwaar	Fractie autob.	Parkeer beweg.	Snelheids type	Weg type	Bomen factor	Afstand tot wegas	Fractie stagnatie
2010	Liessel	Snoertsebaan	185857	382804	116	0,16	0,05	0,79	0	0	Buitenweg algemeen	Basistype	1	10	0
2020	Liessel	Snoertsebaan	185857	382804	116	0,16	0,05	0,79	0	0	Buitenweg algemeen	Basistype	1	10	0

Rapportage overig	
Naam	C.V.Asvam
Versie	9.0
Stratenbestand	C.V. Asvam
Jaartal	2010/2020
Meteorologische conditie	
Resultaten inclusief zeezoutcorrectie	6 dagen
Resultaten inclusief zeezoutcorrectie	0 µg/m3
Schalingsfactor emissiefactoren	
Personeneauto's	1
Middelzwaar verkeer	1
Zwaar verkeer	1
Autobussen	1

					SO2 (µg/m3)	SO2 (µg/m3)	SO2 (µg/m3)	CO (µg/m3)	CO (µg/m3)
Plaats	**Straatnaam**		**X**	**Y**	**Jaargemiddelde**	**Jm achtergrond**	**# Overschrijdingen 24 uursgemiddelde**	**98-Percentiel 8h**	**98-Percentiel achtergrond**
Liessel	Snoersebaan	2010	185857	382804	3,1	3,1	0	606,7	605
Liessel	Snoersebaan	2020	185857	382804	2,4	2,4	0	606,5	605

Resultaten bron CAR

Bronbijdragen NO2 en PM10 (jaar 2010)

Scenarios

C.V. Asvam
Aangemaakt op 21 jun 2010, 04:00 ,
Laatst aangepast op 21 jun 2010, 04:00 door rekenaar, vrij

exporteren
scenario sluiten

Versie:	9.0
Jaar:	2010
Status:	Studie
Meteo. conditie:	Meerjarige meteorologie
Zeezoutcorrectie:	0
Dubbeltellingcorrectie:	Nee
Schalingsfactor:	1 1 1 1

Bewerken

invoer | uitvoer

Per: 10 Stof: PM10 Toon: Alle regels

1 regels, 0 overschrijdingen

Plaats	Straat	Jaar gem.	Jm. achterg	# overschr. 24-uurgem. grenswaarde	#overschr. 24-uurgem. plandrempel	#bloot gestelden jaargem	Lengte wegvak jaargem	#bloot gestelden dagnorm	Lengte wegvak dagnorm	Moti-vatie
Liessel	Snoertsebaan	26,9	26,9	15	0	0	0	0	0	

Bijdrage	Jaargem. achter grond	Zeezout correctie	Locale bijdrage	Bijdrage bron 1	Bijdrage bron 2	Bijdrage bron 3	Bijdrage FNO2 bron 3	Bijdrage bron 4	Bijdrage FNO2 bron 4	Jaar gem.	Handmatige correctie	#grens overschr.	#plan overschr.
NO2	16,7		0,4471898			0	0	0	0	17,14719			
PM10	26,9	0	0,02901067			0		0		26,92901			

	#bloot gestelden jaargem	Lengte wegvak jaargem	#bloot gestelden uurnorm	Lengte wegvak uurnorm
NO2	0	0	0	0
	#bloot gestelden jaargem	Lengte wegvak jaargem	#bloot gestelden dagnorm	Lengte wegvak dagnorm
PM10	0	0	0	0

Motivatie

Opslaan Annuleren

Bronbijdragen NO2 en PM10 (jaar 2020)

Scenarios

C.V. Asvam
Aangemaakt op 21 jun 2010, 04:00 ,
Laatst aangepast op 21 jun 2010, 05:00 door rekenaar, vrij

exporteren
scenario sluiten

Versie:	9.0
Jaar:	2020
Status:	Studie
Meteo. conditie:	Meerjarige meteorologie
Zeezoutcorrectie:	3
Dubbeltellingcorrectie:	Nee
Schalingsfactor:	1 1 1 1

Bewerken

invoer | uitvoer

Per: 10 Stof: PM10 Toon: Alle regels

1 regels, 0 overschrijdingen

Plaats	Straat	Jaar gem.	Jm. achterg	# overschr. 24-uurgem. grenswaarde	#overschr. 24-uurgem. plandrempel	#bloot gestelden jaargem	Lengte wegvak jaargem	#bloot gestelden dagnorm	Lengte wegvak dagnorm	Moti-vatie
Liessel	Snoertsebaan	21,4	24,4	8	0	0	0	0	0	

Bijdrage	Jaargem. achter grond	Zeezout correctie	Locale bijdrage	Bijdrage bron 1	Bijdrage bron 2	Bijdrage bron 3	Bijdrage FNO2 bron 3	Bijdrage bron 4	Bijdrage FNO2 bron 4	Jaar gem.	Handmatige correctie	#grens overschr.	#plan overschr.
NO2	11,8		0,1622004			0	0	0	0	11,9622			
PM10	24,4	3	0,01500649			0		0		21,41501			

	#bloot gestelden jaargem	Lengte wegvak jaargem	#bloot gestelden uurnorm	Lengte wegvak uurnorm
NO2	0	0	0	0
	#bloot gestelden jaargem	Lengte wegvak jaargem	#bloot gestelden dagnorm	Lengte wegvak dagnorm
PM10	0	0	0	0

Motivatie

Opslaan Annuleren

2342-bo

- **Doorsneden ventilatiesystemen**

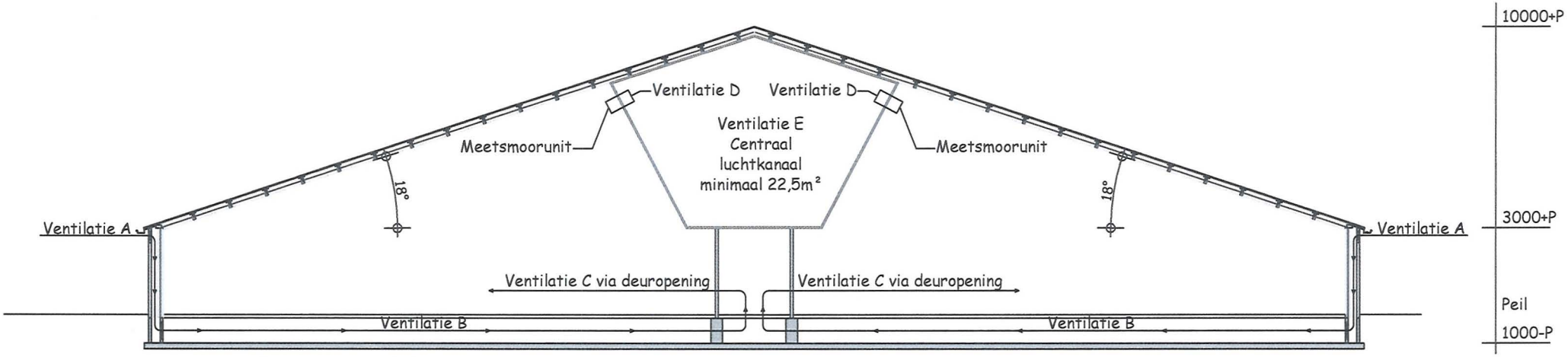

Doorsnede A-A stal 1 t.p.v. luchtwasser 1

Renvooi ventilatie

Ventilatie A:	10 Pa
Ventilatie B:	3 Pa
Ventilatie C:	3 Pa
Ventilatie D:	35 Pa
Ventilatie E:	2 Pa

DRIEWEG ADVIES

Onderwerp:	Doorsnede A-A stal 1 Luchtwasser 1 Ventilatiesysteem
Adres van de inrichting:	Snoertsebaan ong. te Liessel
Aard van de inrichting:	Varkenshouderij
Bedrijfsgegevens: C.V. Asvam Nuenensedijk 21 5707 DE Helmond	Bladnummer: 01/03
	Schaal: 1:200
	Getekend: R.v.D.
Projectnummer: 12390MR01	Datum: 31-03-2011
	Wijzigingsdatum 1: / Wijzigingsdatum 2: / Wijzigingsdatum 3:

BEDRIJFSONTWIKKELING MET DAADKRACHT
Drieweg Advies BV ▮ Kampweg 10 ▮ 5469 EX Keldonk (gemeente Veghel)
Tel. 0413 21 61 25 ▮ Fax 0413 21 61 24 ▮ info@drieweg.com ▮ www.drieweg.com

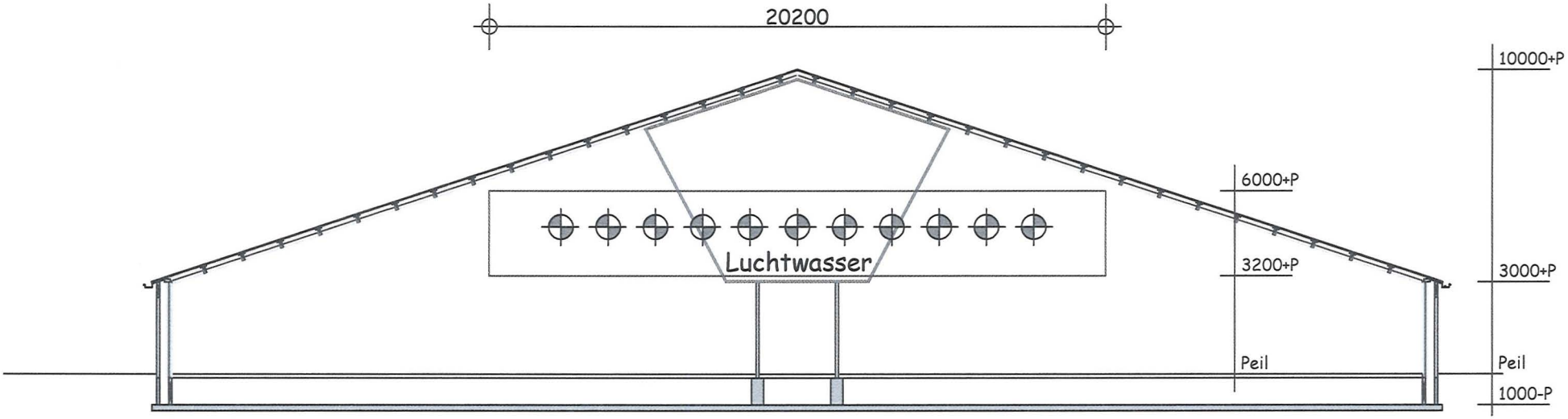

Doorsnede A-A stal 1 t.p.v. luchtwasser 1

DRIEWEG ADVIES

Onderwerp:	Doorsnede A-A stal 1 met luchtwasser 1 Ventilatiesysteem
Adres van de inrichting:	Snoertsebaan ong. te Liessel
Aard van de inrichting:	Varkenshouderij
Bedrijfsgegevens: C.V. Asvam Nuenensedijk 21 5707 DE Helmond	Bladnummer: 02/03
	Schaal: 1:200
	Getekend: R.v.D.
Projectnummer: 12390MR01	Datum: 31-03-2011
	Wijzigingsdatum 1: / Wijzigingsdatum 2: / Wijzigingsdatum 3:

BEDRIJFSONTWIKKELING MET DAADKRACHT
Drieweg Advies BV ▮ Kampweg 10 ▮ 5469 EX Keldonk (gemeente Veghel)
Tel. 0413 21 61 25 ▮ Fax 0413 21 61 24 ▮ info@drieweg.com ▮ www.drieweg.com

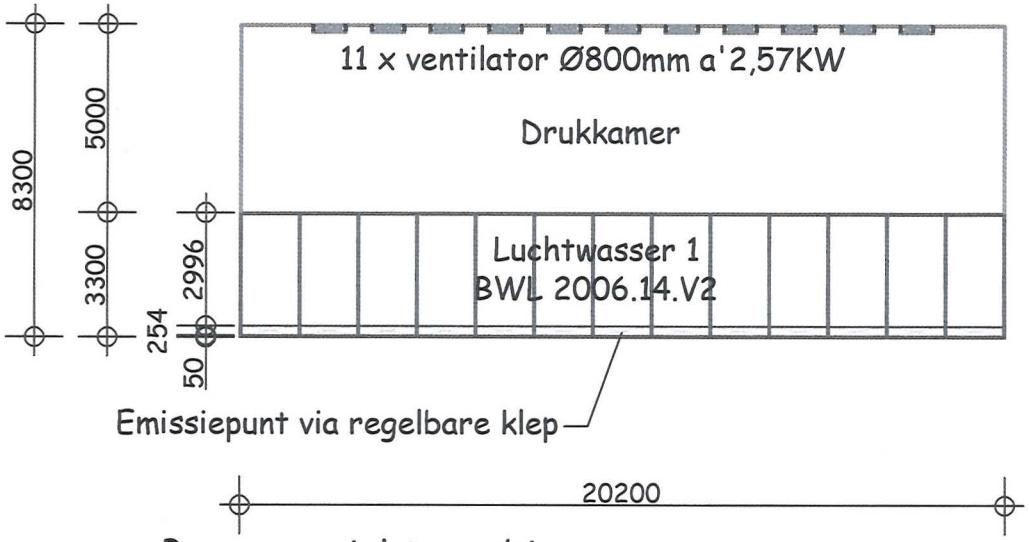

Bovenaanzicht combi-wasser
stal 1, luchtwasser 1
1:200

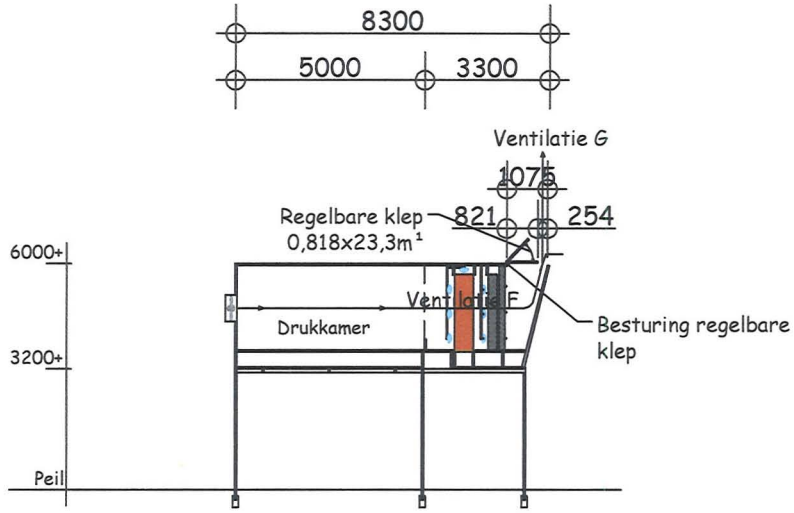

Doorsnede combi-wasser
stal 1, luchtwasser 1
1:200

Renvooi ventilatie
Ventilatie F: 56 Pa
Ventilatie G: 9 Pa

DRIEWEG ADVIES

Onderwerp:	Doorsnede en bovenaanzicht luchtwasser 1 Ventilatiesysteem
Adres van de inrichting:	Snoertsebaan ong. te Liessel
Aard van de inrichting:	Varkenshouderij
Bedrijfsgegevens: C.V. Asvam Nuenensedijk 21 5707 DE Helmond	Bladnummer: 03/03
	Schaal: 1:200
	Getekend: R.v.D.
Projectnummer: 12390MR01	Datum: 31-03-2011
	Wijzigingsdatum 1: / Wijzigingsdatum 2: / Wijzigingsdatum 3:

BEDRIJFSONTWIKKELING MET DAADKRACHT
Drieweg Advies BV ▮ Kampweg 10 ▮ 5469 EX Keldonk (gemeente Veghel)
Tel. 0413 21 61 25 ▮ Fax 0413 21 61 24 ▮ info@drieweg.com ▮ www.drieweg.com

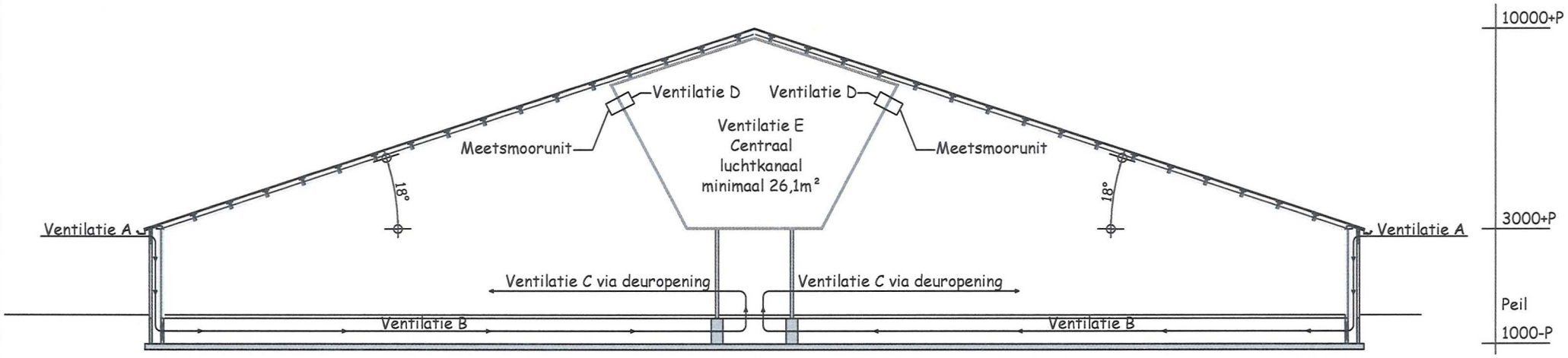

Doorsnede A-A stal 1 en 2 t.p.v. luchtwasser 2 en 4

Renvooi ventilatie

Ventilatie A:	10 Pa
Ventilatie B:	3 Pa
Ventilatie C:	3 Pa
Ventilatie D:	35 Pa
Ventilatie E:	2 Pa

DRIEWEG ADVIES

Onderwerp:	Doorsnede A-A stal 1 en 2 Luchtwasser 2 en 4 Ventilatiesysteem
Adres van de inrichting:	Snoertsebaan ong. te Liessel
Aard van de inrichting:	Varkenshouderij
Bedrijfsgegevens: C.V. Asvam Nuenensedijk 21 5707 DE Helmond	Bladnummer: 01/03
	Schaal: 1:200
	Getekend: R.v.D.
Projectnummer: 12390MR01	Datum: 31-03-2011
	Wijzigingsdatum 1: / Wijzigingsdatum 2: / Wijzigingsdatum 3:

BEDRIJFSONTWIKKELING MET DAADKRACHT
Drieweg Advies BV ▮ Kampweg 10 ▮ 5469 EX Keldonk (gemeente Veghel)
Tel. 0413 21 61 25 ▮ Fax 0413 21 61 24 ▮ info@drieweg.com ▮ www.drieweg.com

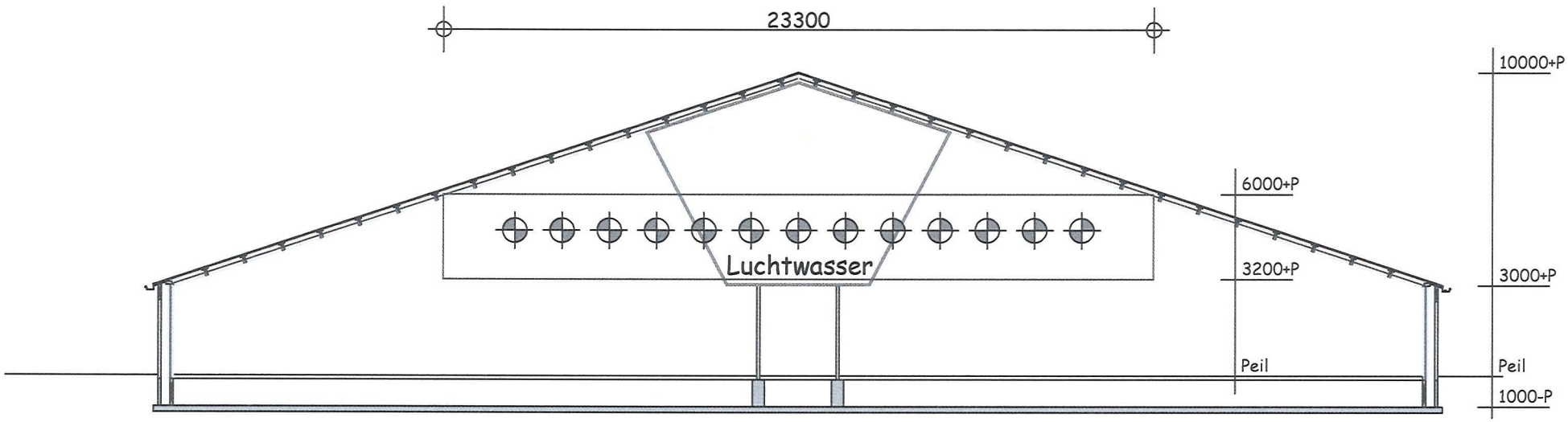

Doorsnede A-A stal 1 en 2 t.p.v. luchtwasser 2 en 4

DRIEWEG ADVIES

Onderwerp:	Doorsnede A-A stal 1 en 2 met luchtwasser 2 en 4 Ventilatiesysteem
Adres van de inrichting:	Snoertsebaan ong. te Liessel
Aard van de inrichting:	Varkenshouderij
Bedrijfsgegevens: C.V. Asvam Nuenensedijk 21 5707 DE Helmond	Bladnummer: 02/03
	Schaal: 1:200
	Getekend: R.v.D.
Projectnummer: 12390MR01	Datum: 31-03-2011
	Wijzigingsdatum 1: / Wijzigingsdatum 2: / Wijzigingsdatum 3:

BEDRIJFSONTWIKKELING MET DAADKRACHT
Drieweg Advies BV ▮ Kampweg 10 ▮ 5469 EX Keldonk (gemeente Veghel)
Tel. 0413 21 61 25 ▮ Fax 0413 21 61 24 ▮ info@drieweg.com ▮ www.drieweg.com

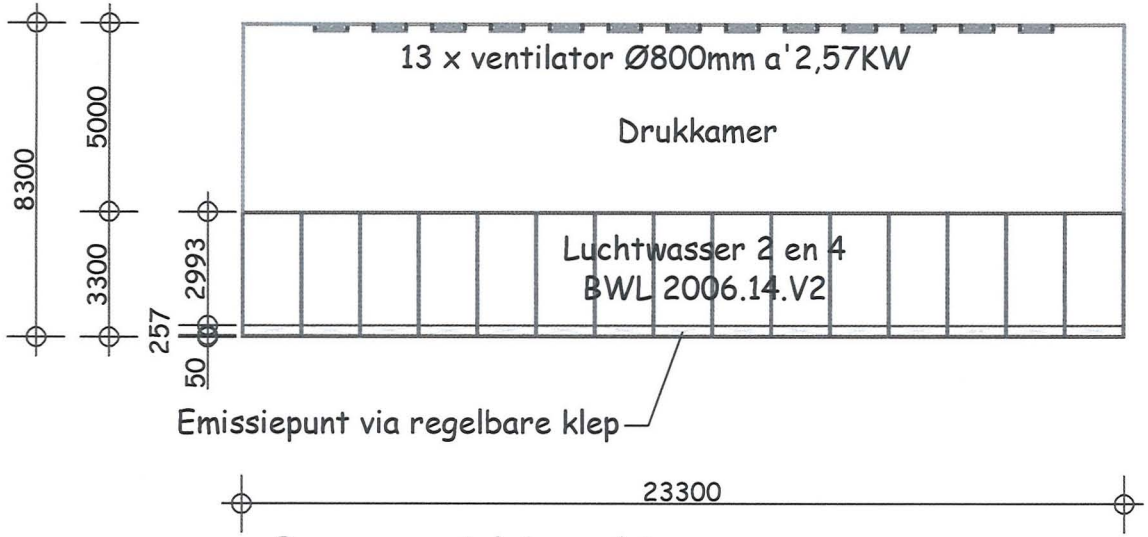

Bovenaanzicht combi-wasser
stal 1 en 2, luchtwasser 2 en 4
1:200

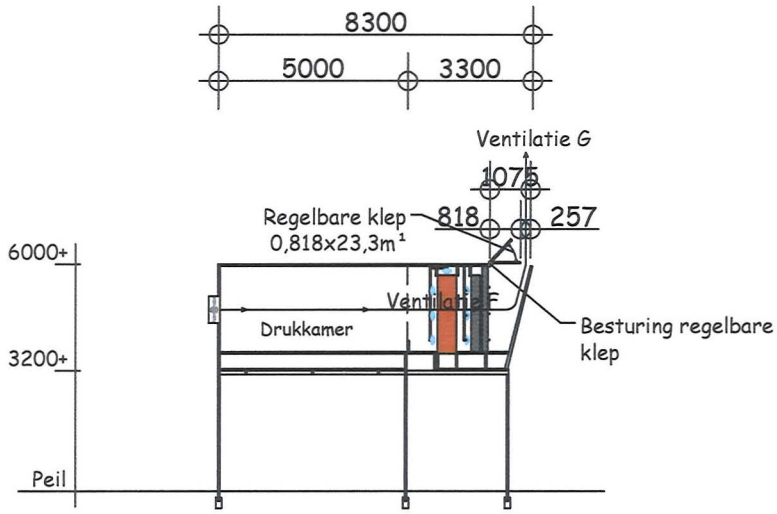

Doorsnede combi-wasser
stal 1 en 2, luchtwasser 2 en 4
1:200

Renvooi ventilatie
Ventilatie F: 56 Pa
Ventilatie G: 9 Pa

DRIEWEG ADVIES

Onderwerp:	Doorsnede en bovenaanzicht luchtwasser 2 en 4 Ventilatiesysteem
Adres van de inrichting:	Snoertsebaan ong. te Liessel
Aard van de inrichting:	Varkenshouderij
Bedrijfsgegevens: C.V. Asvam Nuenensedijk 21 5707 DE Helmond	Bladnummer: 03/03
	Schaal: 1:200
	Getekend: R.v.D.
Projectnummer: 12390MR01	Datum: 31-03-2011
	Wijzigingsdatum 1: / Wijzigingsdatum 2: / Wijzigingsdatum 3:

BEDRIJFSONTWIKKELING MET DAADKRACHT
Drieweg Advies BV ▮ Kampweg 10 ▮ 5469 EX Keldonk (gemeente Veghel)
Tel. 0413 21 61 25 ▮ Fax 0413 21 61 24 ▮ info@drieweg.com ▮ www.drieweg.com

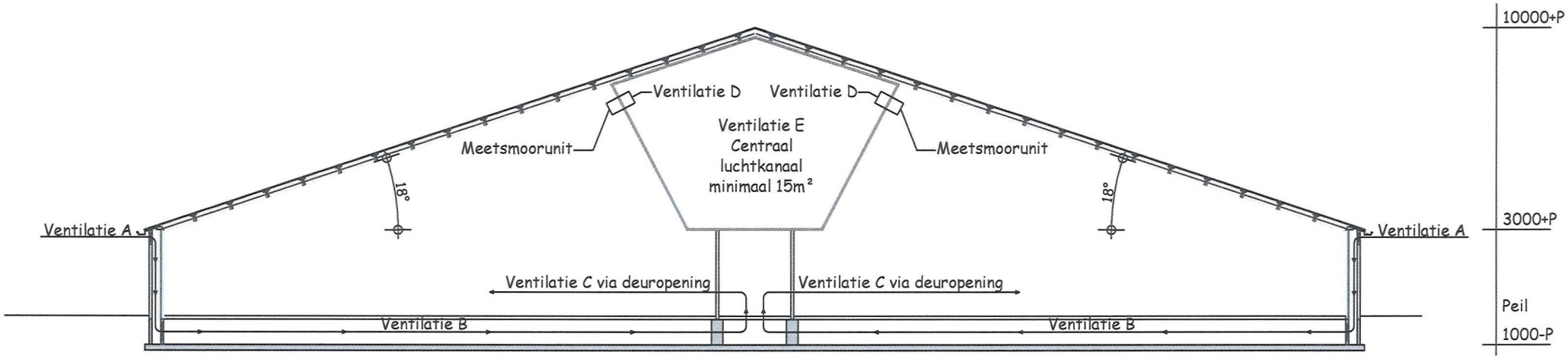

Doorsnede A-A stal 2 t.p.v. luchtwasser 3

Renvooi ventilatie

Ventilatie A:	10 Pa
Ventilatie B:	3 Pa
Ventilatie C:	3 Pa
Ventilatie D:	35 Pa
Ventilatie E:	2 Pa

DRIEWEG ADVIES

Onderwerp:	Doorsnede A-A stal 2 Luchtwasser 3 Ventilatiesysteem
Adres van de inrichting:	Snoertsebaan ong. te Liessel
Aard van de inrichting:	Varkenshouderij
Bedrijfsgegevens: C.V. Asvam Nuenensedijk 21 5707 DE Helmond	Bladnummer: 01/03
	Schaal: 1:200
	Getekend: R.v.D.
Projectnummer: 12390MR01	Datum: 31-03-2011
	Wijzigingsdatum 1: / Wijzigingsdatum 2: / Wijzigingsdatum 3:

BEDRIJFSONTWIKKELING MET DAADKRACHT
Drieweg Advies BV ▮ Kampweg 10 ▮ 5469 EX Keldonk (gemeente Veghel)
Tel. 0413 21 61 25 ▮ Fax 0413 21 61 24 ▮ info@drieweg.com ▮ www.drieweg.com

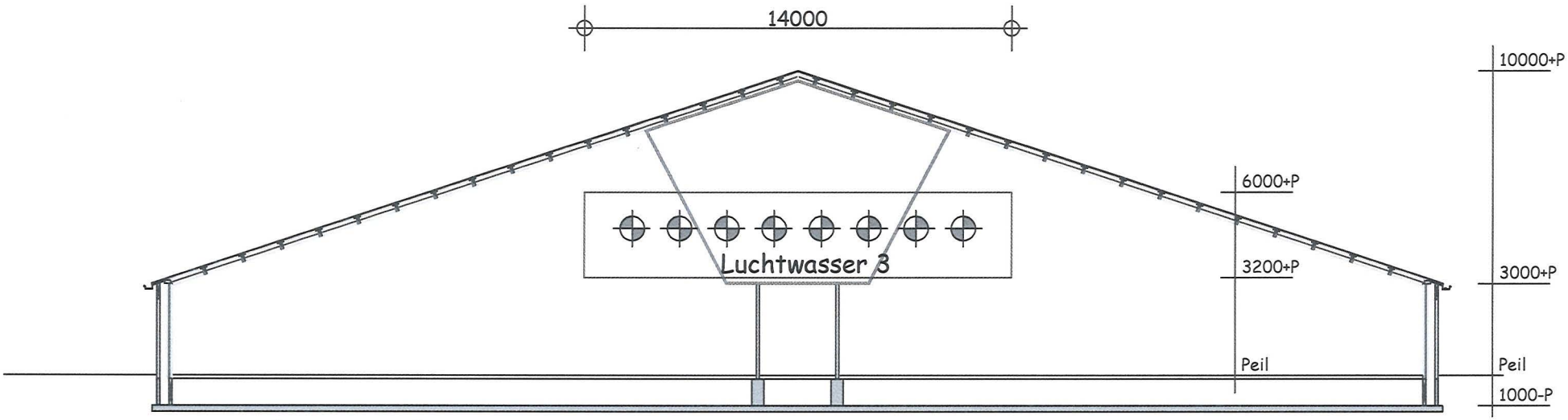

Doorsnede A-A stal 2 t.p.v. luchtwasser 3

DRIEWEG ADVIES

Onderwerp:	Doorsnede A-A stal 2 met luchtwasser 3 Ventilatiesysteem
Adres van de inrichting:	Snoertsebaan ong. te Liessel
Aard van de inrichting:	Varkenshouderij
Bedrijfsgegevens: C.V. Asvam Nuenensedijk 21 5707 DE Helmond	Bladnummer: 02/03
	Schaal: 1:200
	Getekend: R.v.D.
Projectnummer: 12390MR01	Datum: 31-03-2011
	Wijzigingsdatum 1: / Wijzigingsdatum 2: / Wijzigingsdatum 3:

BEDRIJFSONTWIKKELING MET DAADKRACHT
Drieweg Advies BV ▮ Kampweg 10 ▮ 5469 EX Keldonk (gemeente Veghel)
Tel. 0413 21 61 25 ▮ Fax 0413 21 61 24 ▮ info@drieweg.com ▮ www.drieweg.com

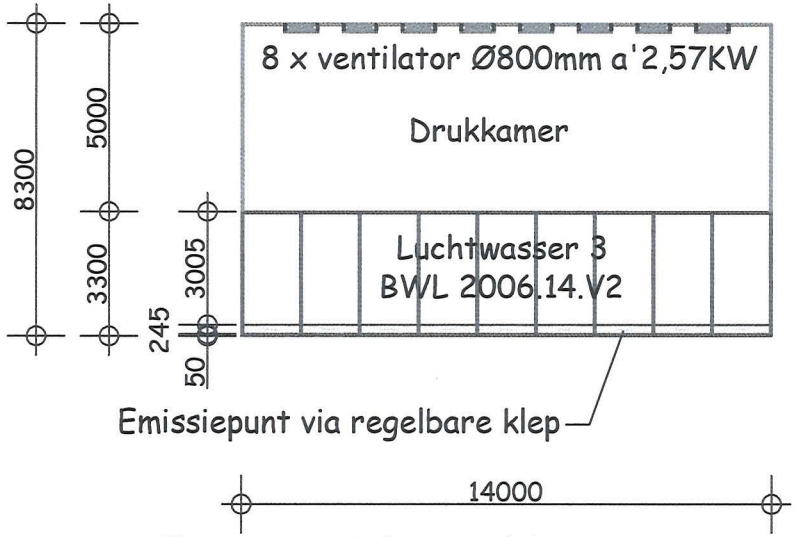

Bovenaanzicht combi-wasser
stal 2, luchtwasser 3
1:200

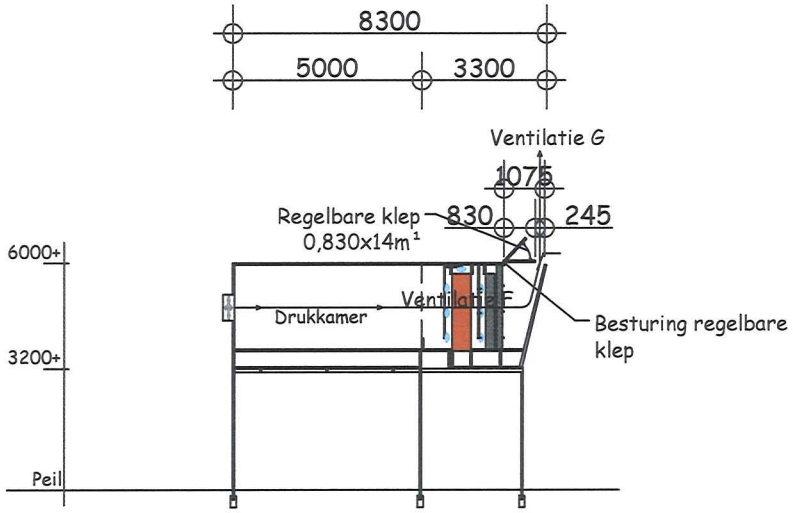

Doorsnede combi-wasser
stal 2, luchtwasser 3
1:200

Renvooi ventilatie
Ventilatie F: 56 Pa
Ventilatie G: 9 Pa

DRIEWEG ADVIES

Onderwerp:	Doorsnede en bovenaanzicht luchtwasser 3 Ventilatiesysteem		
Adres van de inrichting:	Snoertsebaan ong. te Liessel		
Aard van de inrichting:	Varkenshouderij		
Bedrijfsgegevens: C.V. Asvam Nuenensedijk 21 5707 DE Helmond	Bladnummer:	03/03	
	Schaal:	1:200	
	Getekend:	R.v.D.	
Projectnummer: 12390MR01	Datum:	31-03-2011	
	Wijzigingsdatum 1:	Wijzigingsdatum 2:	Wijzigingsdatum 3:

BEDRIJFSONTWIKKELING MET DAADKRACHT
Drieweg Advies BV ▮ Kampweg 10 ▮ 5469 EX Keldonk (gemeente Veghel)
Tel. 0413 21 61 25 ▮ Fax 0413 21 61 24 ▮ info@drieweg.com ▮ www.drieweg.com

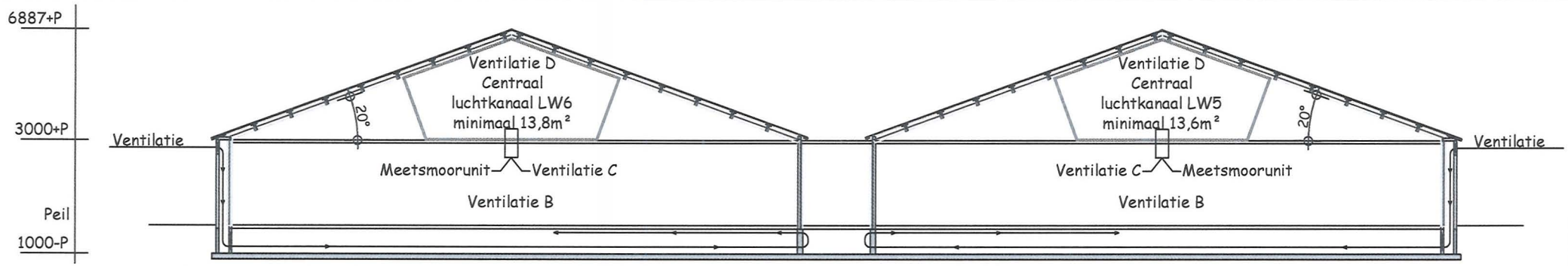

Doorsnede B-B stal 3 t.p.v. luchtwasser 6 en 5

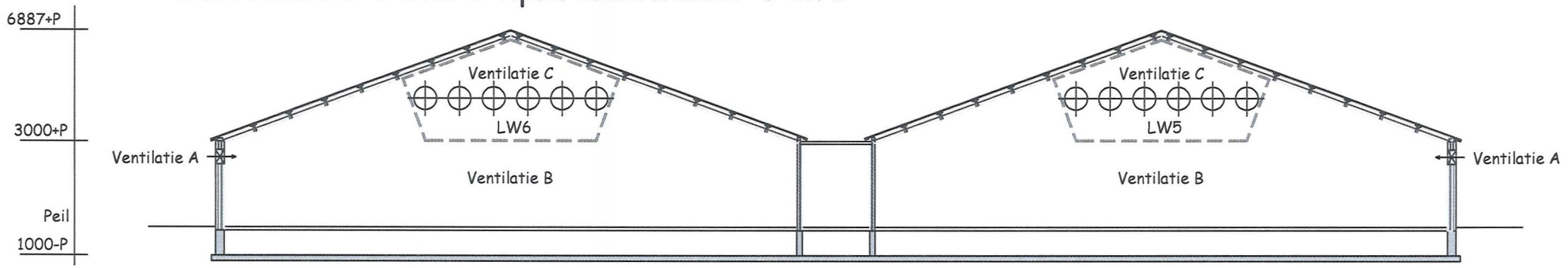

Doorsnede B'-B' stal 3 t.p.v. luchtwasser 6 en 5

Renvooi ventilatie

Ventilatie A:	20 Pa
Ventilatie B:	3 Pa
Ventilatie C:	35 Pa
Ventilatie D:	2 Pa

DRIEWEG ADVIES

Onderwerp:	Doorsnede B-B en B'-B' stal 3 Luchtwasser 6 en 5 Ventilatiesysteem
Adres van de inrichting:	Snoertsebaan ong. te Liessel
Aard van de inrichting:	Varkenshouderij
Bedrijfsgegevens: C.V. Asvam, Nuenensedijk 21, 5707 DE Helmond	Bladnummer: 01/04
	Schaal: 1:200
	Getekend: R.v.D.
Projectnummer: 12390MR01	Datum: 31-03-2011
	Wijzigingsdatum 1: / Wijzigingsdatum 2: / Wijzigingsdatum 3:

BEDRIJFSONTWIKKELING MET DAADKRACHT
Drieweg Advies BV ▮ Kampweg 10 ▮ 5469 EX Keldonk (gemeente Veghel)
Tel. 0413 21 61 25 ▮ Fax 0413 21 61 24 ▮ info@drieweg.com ▮ www.drieweg.com

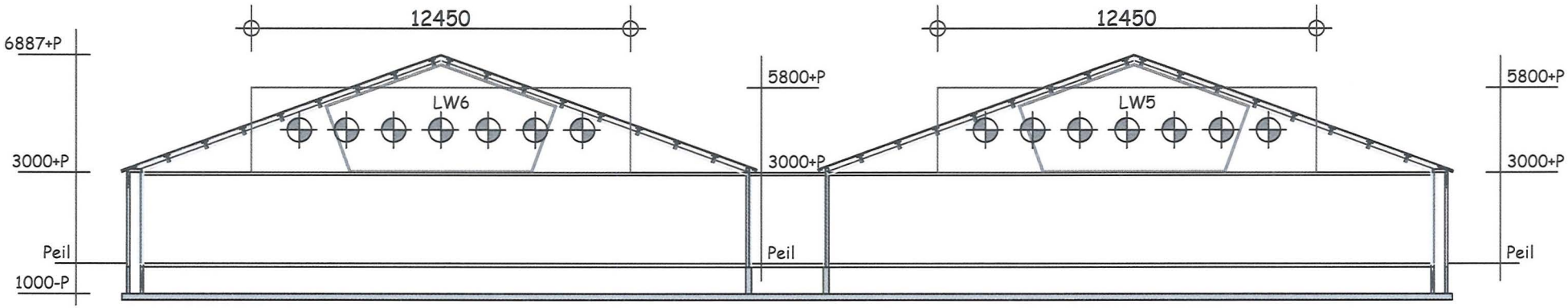

Doorsnede B-B stal 3 t.p.v. luchtwasser 6 en 5

DRIEWEG ADVIES

Onderwerp:	Doorsnede B-B stal 3 Luchtwasser 6 en 5 Ventilatiesysteem
Adres van de inrichting:	Snoertsebaan ong. te Liessel
Aard van de inrichting:	Varkenshouderij
Bedrijfsgegevens: C.V. Asvam Nuenensedijk 21 5707 DE Helmond	Bladnummer: 02/04
	Schaal: 1:200
	Getekend: R.v.D.
Projectnummer: 12390MR01	Datum: 31-03-2011
	Wijzigingsdatum 1: / Wijzigingsdatum 2: / Wijzigingsdatum 3:

BEDRIJFSONTWIKKELING MET DAADKRACHT
Drieweg Advies BV ▮ Kampweg 10 ▮ 5469 EX Keldonk (gemeente Veghel)
Tel. 0413 21 61 25 ▮ Fax 0413 21 61 24 ▮ info@drieweg.com ▮ www.drieweg.com

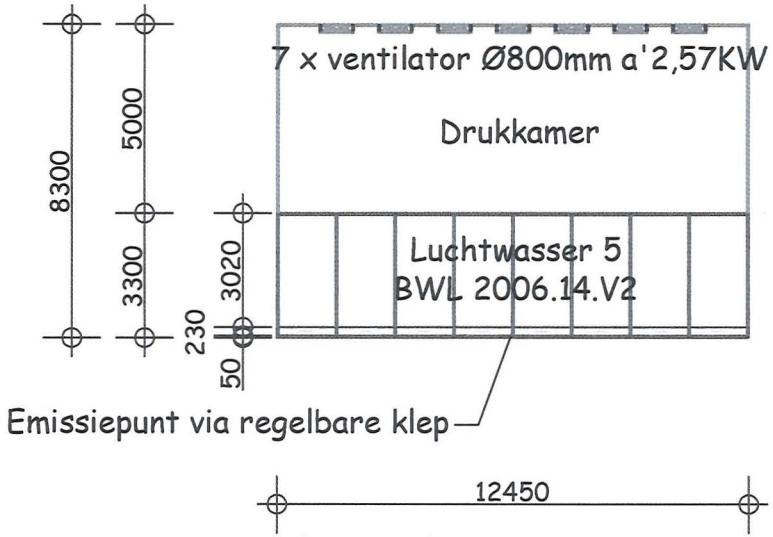

Bovenaanzicht combi-wasser
stal 3, luchtwasser 5
1:200

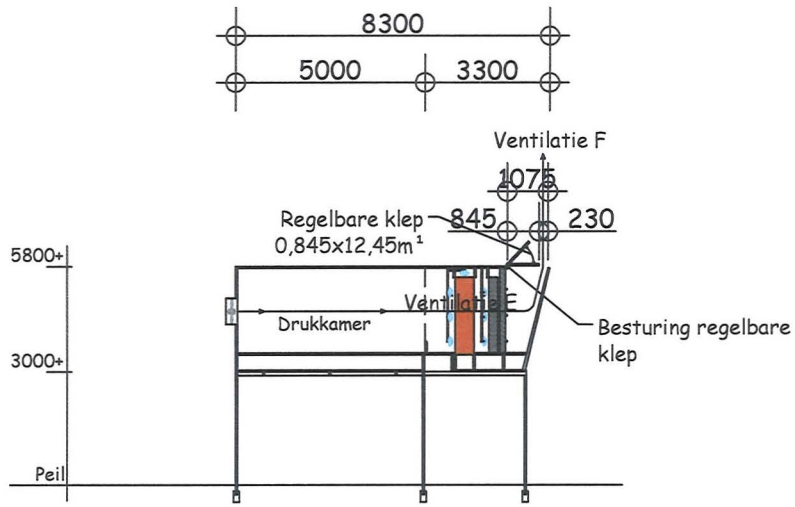

Doorsnede combi-wasser
stal 3, luchtwasser 5
1:200

Renvooi ventilatie
Ventilatie E: 56 Pa
Ventilatie F: 9 Pa

DRIEWEG ADVIES

Onderwerp:	Doorsnede en bovenaanzicht Luchtwasser 5 Ventilatiesysteem
Adres van de inrichting:	Snoertsebaan ong. te Liessel
Aard van de inrichting:	Varkenshouderij
Bedrijfsgegevens: C.V. Asvam, Nuenensedijk 21, 5707 DE Helmond	Bladnummer: 03/04
	Schaal: 1:200
	Getekend: R.v.D.
Projectnummer: 12390MR01	Datum: 31-03-2011
	Wijzigingsdatum 1: / Wijzigingsdatum 2: / Wijzigingsdatum 3:

BEDRIJFSONTWIKKELING MET DAADKRACHT
Drieweg Advies BV ▮ Kampweg 10 ▮ 5469 EX Keldonk (gemeente Veghel)
Tel. 0413 21 61 25 ▮ Fax 0413 21 61 24 ▮ info@drieweg.com ▮ www.drieweg.com

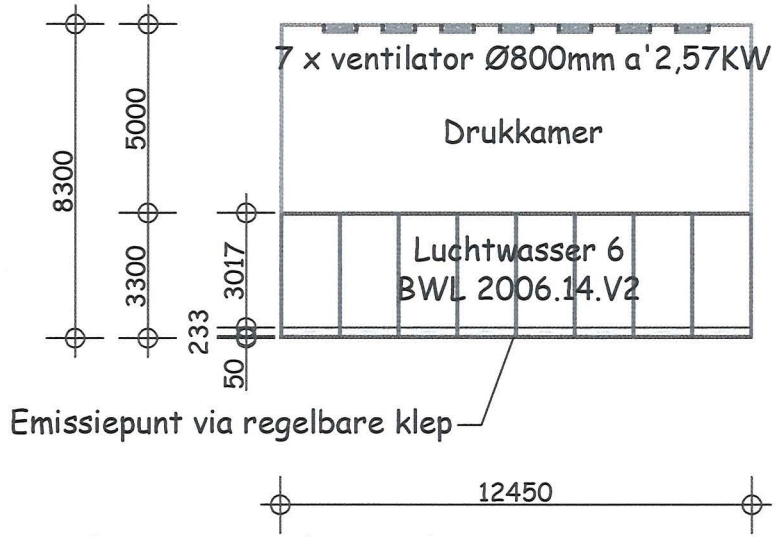

Bovenaanzicht combi-wasser
stal 3, luchtwasser 6
1:200

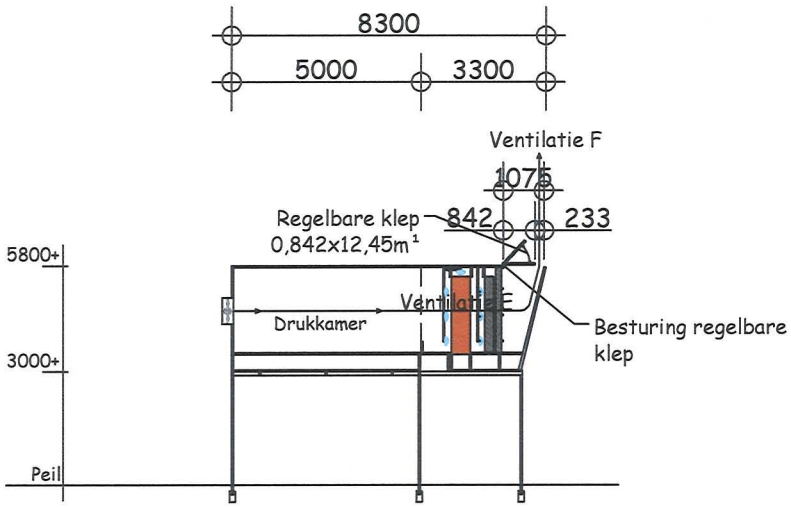

Doorsnede combi-wasser
stal 3, luchtwasser 6
1:200

Renvooi ventilatie
Ventilatie E: 56 Pa
Ventilatie F: 9 Pa

DRIEWEG ADVIES

Onderwerp:	Doorsnede en bovenaanzicht Luchtwasser 6 Ventilatiesysteem
Adres van de inrichting:	Snoertsebaan ong. te Liessel
Aard van de inrichting:	Varkenshouderij
Bedrijfsgegevens: C.V. Asvam, Nuenensedijk 21, 5707 DE Helmond	Bladnummer: 04/04
	Schaal: 1:200
	Getekend: R.v.D.
Projectnummer: 12390MR01	Datum: 31-03-2011
	Wijzigingsdatum 1: / Wijzigingsdatum 2: / Wijzigingsdatum 3:

BEDRIJFSONTWIKKELING MET DAADKRACHT
Drieweg Advies BV ▮ Kampweg 10 ▮ 5469 EX Keldonk (gemeente Veghel)
Tel. 0413 21 61 25 ▮ Fax 0413 21 61 24 ▮ info@drieweg.com ▮ www.drieweg.com

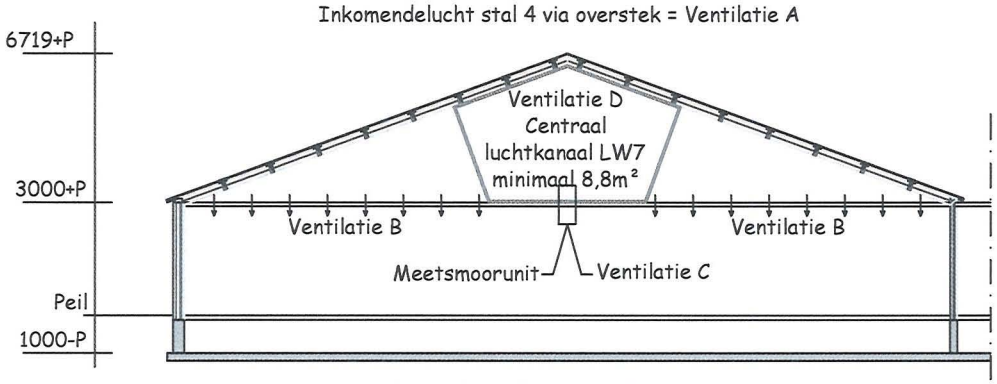

Doorsnede C-C stal 4
t.p.v. luchtwasser 7

Renvooi ventilatie

Ventilatie A:	10 Pa
Ventilatie B:	20 Pa
Ventilatie C:	35 Pa
Ventilatie D:	2 Pa

DRIEWEG ADVIES

Onderwerp:	Doorsnede C-C stal 4 Luchtwasser 7 Ventilatiesysteem		
Adres van de inrichting:	Snoertsebaan ong. te Liessel		
Aard van de inrichting:	Varkenshouderij		
Bedrijfsgegevens: C.V. Asvam Nuenensedijk 21 5707 DE Helmond	Bladnummer:	01/03	
	Schaal:	1:200	
	Getekend:	R.v.D.	
Projectnummer: 12390MR01	Datum:	31-03-2011	
	Wijzigingsdatum 1:	Wijzigingsdatum 2:	Wijzigingsdatum 3:

BEDRIJFSONTWIKKELING MET DAADKRACHT
Drieweg Advies BV ▮ Kampweg 10 ▮ 5469 EX Keldonk (gemeente Veghel)
Tel. 0413 21 61 25 ▮ Fax 0413 21 61 24 ▮ info@drieweg.com ▮ www.drieweg.com

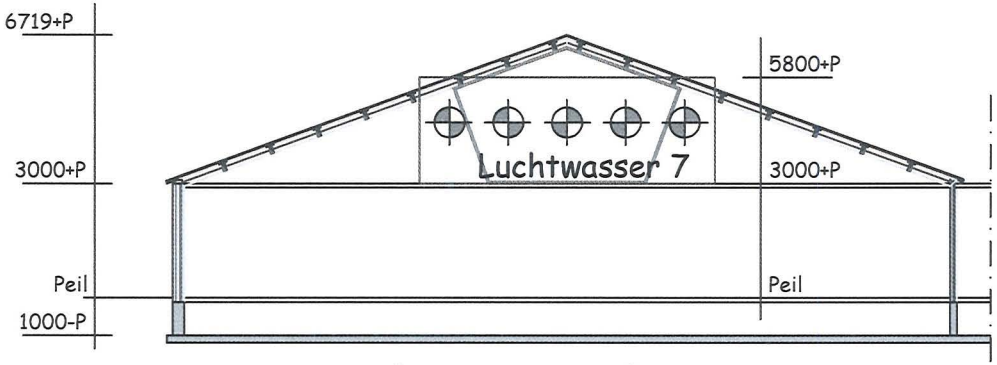

Doorsnede C-C stal 4
t.p.v. luchtwasser 7

DRIEWEG ADVIES

Onderwerp:	Doorsnede C-C stal 4 Luchtwasser 7 Ventilatiesysteem
Adres van de inrichting:	Snoertsebaan ong. te Liessel
Aard van de inrichting:	Varkenshouderij
Bedrijfsgegevens: C.V. Asvam Nuenensedijk 21 5707 DE Helmond	Bladnummer: 02/03
	Schaal: 1:200
	Getekend: R.v.D.
Projectnummer: 12390MR01	Datum: 31-03-2011
	Wijzigingsdatum 1: / Wijzigingsdatum 2: / Wijzigingsdatum 3:

BEDRIJFSONTWIKKELING MET DAADKRACHT
Drieweg Advies BV ▌ Kampweg 10 ▌ 5469 EX Keldonk (gemeente Veghel)
Tel. 0413 21 61 25 ▌ Fax 0413 21 61 24 ▌ info@drieweg.com ▌ www.drieweg.com

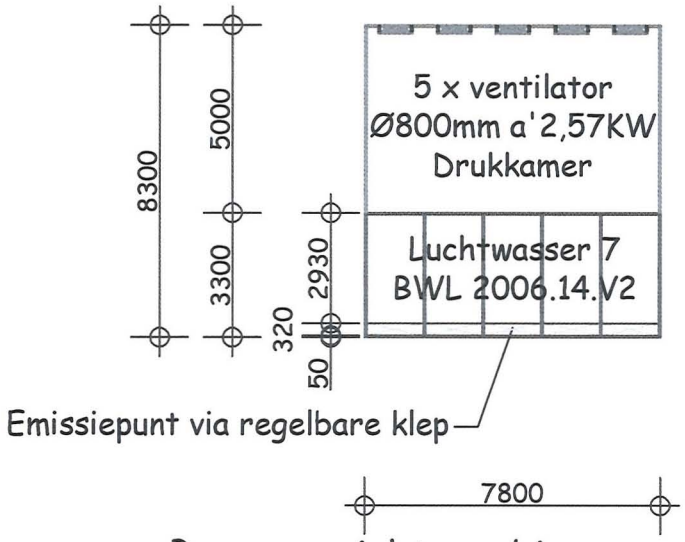

Bovenaanzicht combi-wasser
stal 4, luchtwasser 7
1:200

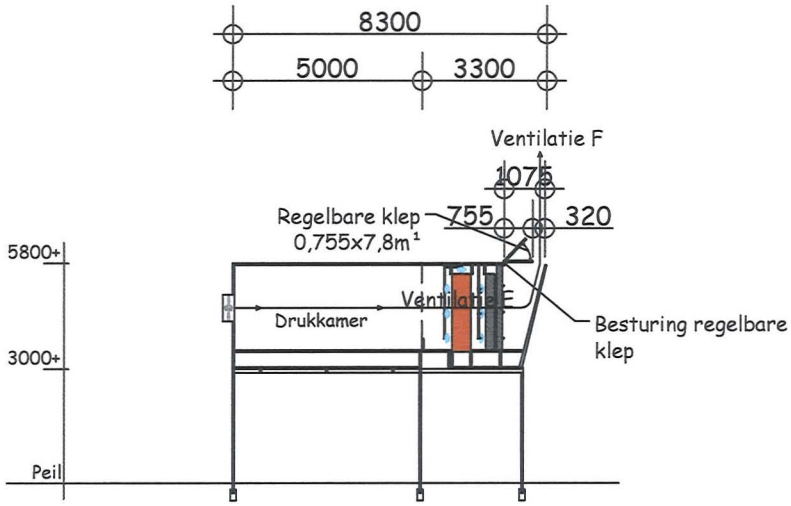

Doorsnede combi-wasser
stal 4, luchtwasser 7
1:200

Renvooi ventilatie
Ventilatie E: 56 Pa
Ventilatie F: 9 Pa

DRIEWEG ADVIES

Onderwerp:	Doorsnede en bovenaanzicht Luchtwasser 7 Ventilatiesysteem
Adres van de inrichting:	Snoertsebaan ong. te Liessel
Aard van de inrichting:	Varkenshouderij
Bedrijfsgegevens: C.V. Asvam Nuenensedijk 21 5707 DE Helmond	Bladnummer: 03/03
	Schaal: 1:200
	Getekend: R.v.D.
Projectnummer: 12390MR01	Datum: 31-03-2011
	Wijzigingsdatum 1: / Wijzigingsdatum 2: / Wijzigingsdatum 3:

BEDRIJFSONTWIKKELING MET DAADKRACHT
Drieweg Advies BV ▮ Kampweg 10 ▮ 5469 EX Keldonk (gemeente Veghel)
Tel. 0413 21 61 25 ▮ Fax 0413 21 61 24 ▮ info@drieweg.com ▮ www.drieweg.com

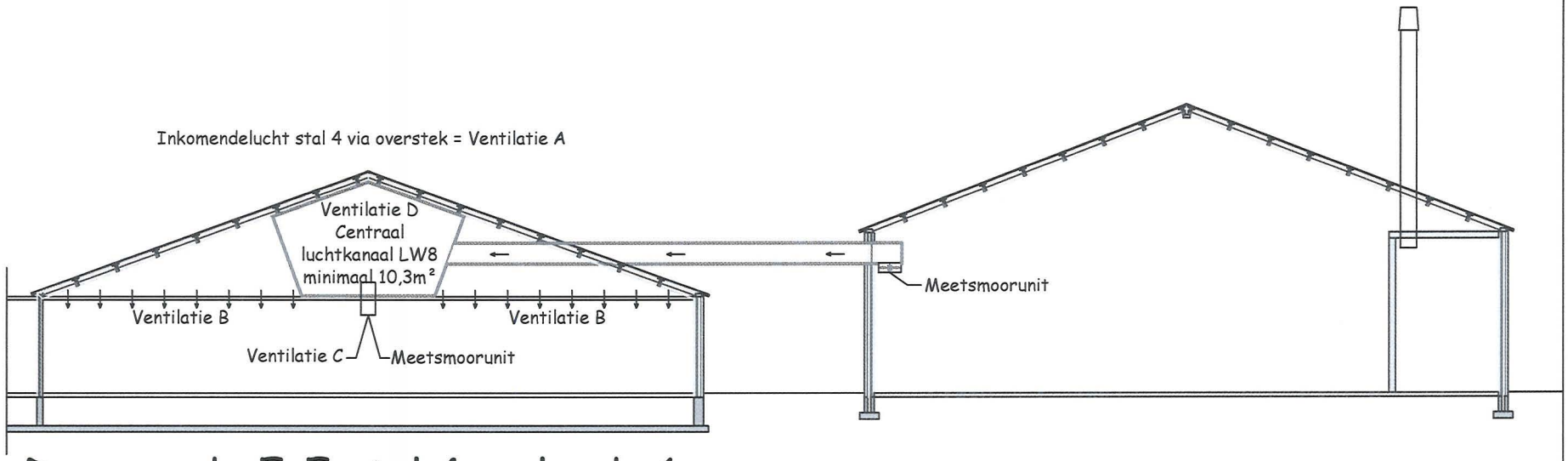

Doorsnede E-E stal 4 en loods 6 t.p.v. luchtwasser 8

Renvooi ventilatie

Ventilatie A:	10 Pa
Ventilatie B:	20 Pa
Ventilatie C:	35 Pa
Ventilatie D:	2 Pa

DRIEWEG ADVIES

Onderwerp:	Doorsnede E-E stal 4 en loods 6 Luchtwasser 8 Ventilatiesysteem
Adres van de inrichting:	Snoertsebaan ong. te Liessel
Aard van de inrichting:	Varkenshouderij
Bedrijfsgegevens: C.V. Asvam, Nuenensedijk 21, 5707 DE Helmond	Bladnummer: 01/03
	Schaal: 1:200
	Getekend: R.v.D.
Projectnummer: 12390MR01	Datum: 31-03-2011
	Wijzigingsdatum 1: / Wijzigingsdatum 2: / Wijzigingsdatum 3:

BEDRIJFSONTWIKKELING MET DAADKRACHT
Drieweg Advies BV ▮ Kampweg 10 ▮ 5469 EX Keldonk (gemeente Veghel)
Tel. 0413 21 61 25 ▮ Fax 0413 21 61 24 ▮ info@drieweg.com ▮ www.drieweg.com

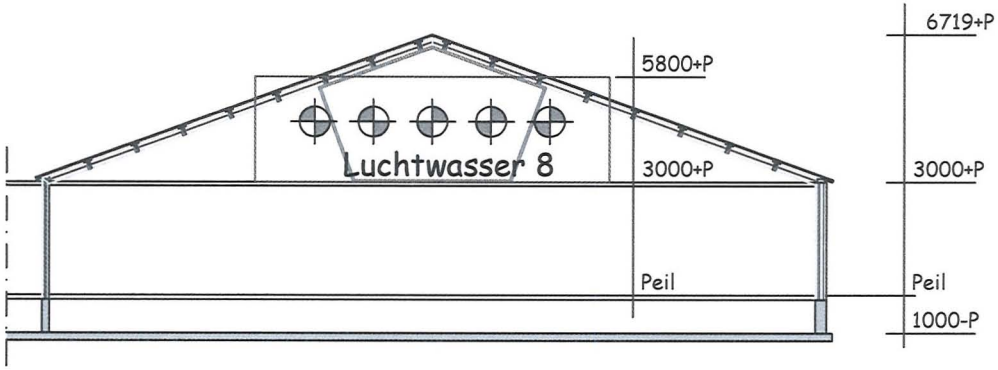

Doorsnede C-C stal 4
t.p.v. luchtwasser 8

DRIEWEG ADVIES

Onderwerp:	Doorsnede C-C stal 4 Luchtwasser 8 Ventilatiesysteem
Adres van de inrichting:	Snoertsebaan ong. te Liessel
Aard van de inrichting:	Varkenshouderij
Bedrijfsgegevens: C.V. Asvam Nuenensedijk 21 5707 DE Helmond	Bladnummer: 02/03
	Schaal: 1:200
	Getekend: R.v.D.
Projectnummer: 12390MR01	Datum: 31-03-2011
	Wijzigingsdatum 1: / Wijzigingsdatum 2: / Wijzigingsdatum 3:

BEDRIJFSONTWIKKELING MET DAADKRACHT
Drieweg Advies BV ▮ Kampweg 10 ▮ 5469 EX Keldonk (gemeente Veghel)
Tel. 0413 21 61 25 ▮ Fax 0413 21 61 24 ▮ info@drieweg.com ▮ www.drieweg.com

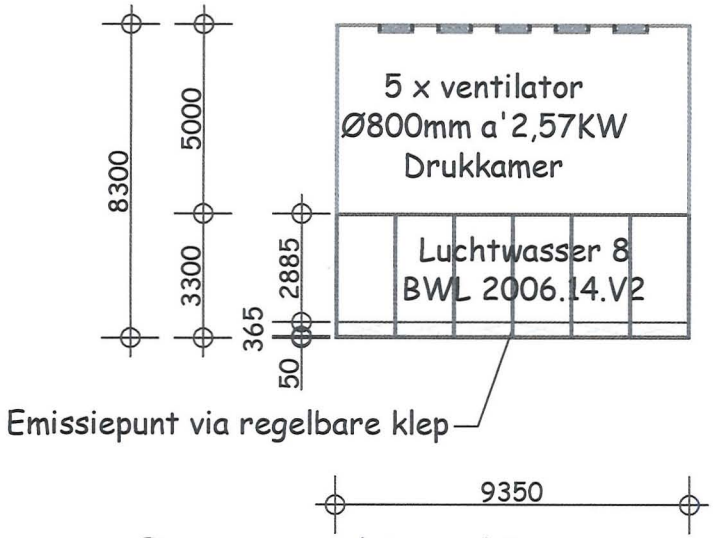

Bovenaanzicht combi-wasser
stal 4, luchtwasser 8
1:200

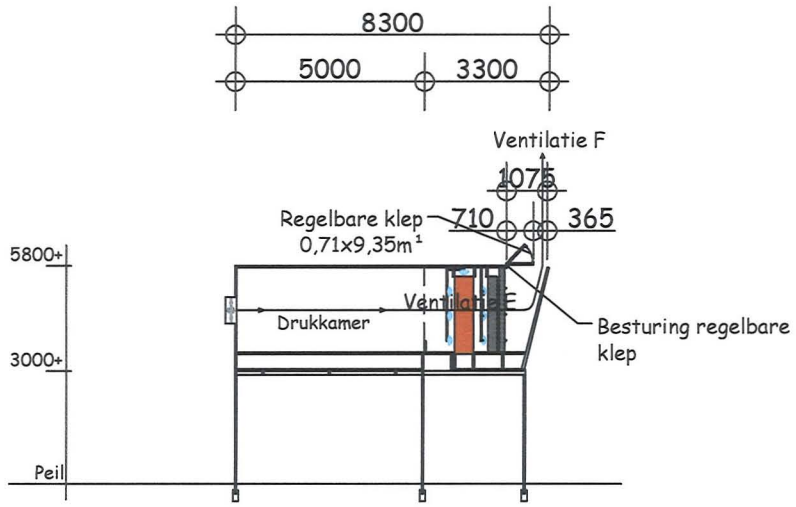

Doorsnede combi-wasser
stal 4, luchtwasser 8
1:200

Renvooi ventilatie
Ventilatie E: 56 Pa
Ventilatie F: 9 Pa

DRIEWEG ADVIES

Onderwerp:	Doorsnede en bovenaanzicht Luchtwasser 8 Ventilatiesysteem		
Adres van de inrichting:	Snoertsebaan ong. te Liessel		
Aard van de inrichting:	Varkenshouderij		
Bedrijfsgegevens: C.V. Asvam Nuenensedijk 21 5707 DE Helmond	Bladnummer:	03/03	
	Schaal:	1:200	
	Getekend:	R.v.D.	
Projectnummer: 12390MR01	Datum:	31-03-2011	
	Wijzigingsdatum 1:	Wijzigingsdatum 2:	Wijzigingsdatum 3:

BEDRIJFSONTWIKKELING MET DAADKRACHT
Drieweg Advies BV ▮ Kampweg 10 ▮ 5469 EX Keldonk (gemeente Veghel)
Tel. 0413 21 61 25 ▮ Fax 0413 21 61 24 ▮ info@drieweg.com ▮ www.drieweg.com

- Dimensioneringsplannen voorkeursalternatief

Dimensioneringsplan Lamellenfilter Uniqfill Air BV.

Uniqfill Air
Nederweerterdijk 4, 5768 PH Meijel
T +31 (0)77 466 30 00 F +31 (0)77 466 22 67
info@uniqfill.nl www.uniqfill.nl

Opdrachtgever : C.V. Asvam
Nuenensedijk 21
5707 DE Helmond

Locatie : Nuenensedijk 21, Helmond
stal 1 LW 1

Datum : 25-5-2010

In onderstaande beschrijving en tabellen is de dimensionering aangegeven voor bovengenoemde locatie.

System	**Uniqfill combiwasser**	**nieuw**	**BWL 2006.14.V2**	**85% ammoniakreductie**
Type	**2 wassystemen dwarsstroom**	oud	BWL 2006.14	

Werkingsproces	De ammoniakemissie(inclusief geur- en stofemissie) wordt beperkt door de ventilatielucht te behandelen in een chemisch luchtwassysteem.Dit is een installatie die is opgebouwd uit meerdere wassystemen. Bij het beschreven systeem bestaat de installatie uit twee achter elkaar geplaatste filterelementen van het type dwarsstroom. Het eerste element is een chemische wasser die bestaat uit eenlamellenfilter. Om de 10 minuten wordt gedurende 1 minuut aangezuurde wasvloiestof over het filter gesproeid. Achter dit filter staat een waterwasser.Dit is een kolom vulmateriaal waarover continue water wordt gesproeid met behulp van sproeiers die zich voor en/of achter het filterelement bevinden.De gezuiverde lucht verlaat vervolgens via een druppelvanger de installatie. Bij passage van de ventilatielucht door het luchtwassysteem wordt de ammoniak opgevangen in de wasvloeistof. Door toevoeging van zwavelzuur aan de wasvloeistof, wordt in de chemische wasser de ammoniak gebonden als ammoniumsulfaat. De verwijdering van stof en geurcompenenten gebeurt in beide wassers. Spuiwater komt vrij uit de chemische wasser.Het spuien van waswater vindt plaats nadat det waswater in de chemische wasser vijf keer achter elkaar op de ingestelde pH van 1,5 is gebracht (dit proces begint wanneer het waswater een pH van 4,0 heeft bereikt). Na het spuien van het waswater uit de chemische wasser wordt de opvangbak gevuld met het water uit de waterwasser.Vervolgens wordt ten behoeve van de waterwasser vers water aangevoerd tot het ingestelde vloeistofniveau in de opvangbak.

Berekening ventilatiebehoefte vlgs. Normen Klimaatplatform.

Aantal dieren	Omschrijving	Stal	m3/uur/ dierplaats	RAV categorie	Totaal m3 ventilatie
2.304	vleesvarkens > 0,8		80	D 3.2.15.1.2	184.320
Maximum ventilatiebehoefte			**m3/uur**		**184.320**

Gegevens per vak (moduul)

aanstroomoppervlak		1,50 x 2,00	**3,0**	m²
capaciteit luchtwasser	Incl. bevestiging punten		**5.000**	m³/m² aanstroomopp.
Volume Lamellen	HxDxL	2,00 x 1,50 x 0,50	**1,5**	m³
Contactoppervlak lamellen		105 pltn x 1m²x 2 zijden	**210**	m²
Capaciteit lamellen			**75**	m³/m² contactopp.
Volume filter waterwasser	HxDxL	2,00x1,50 x 0,15	**0,45**	m³
Contactopp.filter waterw.	Volume x 240 m²/m³	0,45 x 240	**108**	m²
Afmeting opvang waswater	chemisch HxBxL waterwasser HxBxL	0,45x0,90x1,55 0,45x0,90x1,55	**0,63** **0,63**	m³ m³

versie maart 2009.

Dimensioneringsplan Lamellenfilter Uniqfill Air BV.

Uniqfill Air
Nederweerterdijk 4, 5768 PH Meijel
T +31 (0)77 466 30 00 F +31 (0)77 466 22 67
info@uniqfill.nl www.uniqfill.nl

Opdrachtgever : C.V. Asvam
Nuenensedijk 21, Helmond
Datum : 25-05-10

Totaal ventilatie behoefte			**per vak (moduul)**	**184.320**	**m³**
aantal vakken				13	stuks
afmeting luchtwasser		ca.		20.200 x 3.300 x 2.800	mm (LxDxH)
gewicht luchtwasser(s) in bedrijf		ca.	1.875	24.375	kg.
aanstroomoppervlak	13	x	3,0	39	m²
totale capaciteit luchtwasser	39	x	5.000	195.000	m³
Volume filterpakket lamellen	13	x	1,5	19,50	m³
Contactoppervlak lamellen	13	x	210	2730	m²
Capaciteit lamellen	2730	x	75	204.750	m³
Contactopp.waterwasser	13	x	108	1404	m²
Capaciteit opvang waswater chem.					
chemisch	13	x	0,63	8,19	m³
waterwasser	13	x	0,63	8,19	m³
Max. vermogen per spoelpomp				2,2	kWh
Gemiddeld opgenomen vermogen per spoelpomp				1,54	kWh
Looptijd pomp chemisch periodiek spoelen	aantal pompen		1	15,6	totaal uur/dag
Looptijd pomp waterwasser continu spoelen	aantal pompen		2	48	totaal uur/dag
Max. vermogen zuurpomp				0,03	kWh
Looptijd zuurpomp				1,5	uur/dag
Totaal opgenomen vermogen				35.800	kWh/jaar
Besturingskast				230/400	Volt
Totaal verbruik zuur				11.035	liter/jaar
Totaal spuiwater				182	m³/jaar
Totaal verbruik water				1.121	m³/jaar
Afmeting centraal kanaal				22,5	m²
Uitstroom oppervlak **(13 x 1,5 x 0,254)				4,96	m²
Ventilatie vlgs, V-Stack normen				71.424	m³/jaar
Uitstroom snelheid				4,00	m/sec

** uitstroomoppervlak aangepast i.v.m. gewenste uitstroomsnelheid conform opgaaf Drieweg Advies

Opmerking:
1. De maximale hoogtein de opvangbak waswater is ingesteld op 0,25 m. de rest is buffer voor calamiteiten. Bij centrale besturing kan er eventueel een gesloten recurcilatietankmet een maximale capaciteit van 5 m³ in of nabij de besturingsruimte geplaatst worden. Dit is afhankelijk van de situatie ter plaatse. Bij combinatie van besturing van combiwassers van verschillende stallen kan er een vaste opvangbak op de grond geplaatst worden van 1,80x1,00x7,80 m³. Deze opvangbak is in 2 compartimenten verdeeld,t.w. 5 m³ tbv.chemische filter en 9 m³ t.b.v. waterwasser.E.e.a. afhankelijk van situatie.

In de berekening is uitgegaan dat voor 1kg ammoniak 2,88 kg zwavelzuur, met een soortelijk gewicht van 1,84, is benodigd.
De calculatie van zuur en spuiwater zijn gebaseerd op ammoniakemmissies zoals opgenomen in het technische document 'Luchtwassers'

versie maart 2009.

Dimensioneringsplan Lamellenfilter Uniqfill Air BV.

Uniqfill Air
Nederweerterdijk 4, 5768 PH Meijel
T +31 (0)77 466 30 00 F +31 (0)77 466 22 67
info@uniqfill.nl www.uniqfill.nl

Opdrachtgever : C.V. Asvam
Nuenensedijk 21
5707 DE Helmond

Locatie : Nuenensedijk 21, Helmond
stal 1 LW 2

Datum : 25-5-2010

In onderstaande beschrijving en tabellen is de dimensionering aangegeven voor bovengenoemde locatie.

System	**Uniqfill combiwasser**	**nieuw**	**BWL 2006.14.V2**	**85% ammoniakreductie**
Type	**2 wassystemen dwarsstroom**	oud	BWL 2006.14	

Werkingsproces	De ammoniakemissie(inclusief geur- en stofemissie) wordt beperkt door de ventilatielucht te behandelen in een chemisch luchtwassysteem.Dit is een installatie die is opgebouwd uit meerdere wassystemen. Bij het beschreven systeem bestaat de installatie uit twee achter elkaar geplaatste filterelementen van het type dwarsstroom. Het eerste element is een chemische wasser die bestaat uit eenlamellenfilter. Om de 10 minuten wordt gedurende 1 minuut aangezuurde wasvloiestof over het filter gesproeid. Achter dit filter staat een waterwasser.Dit is een kolom vulmateriaal waarover continue water wordt gesproeid met behulp van sproeiers die zich voor en/of achter het filterelement bevinden.De gezuiverde lucht verlaat vervolgens via een druppelvanger de installatie. Bij passage van de ventilatielucht door het luchtwassysteem wordt de ammoniak opgevangen in de wasvloeistof. Door toevoeging van zwavelzuur aan de wasvloeistof, wordt in de chemische wasser de ammoniak gebonden als ammoniumsulfaat. De verwijdering van stof en geurcompenenten gebeurt in beide wassers. Spuiwater komt vrij uit de chemische wasser.Het spuien van waswater vindt plaats nadat det waswater in de chemische wasser vijf keer achter elkaar op de ingestelde pH van 1,5 is gebracht (dit proces begint wanneer het waswater een pH van 4,0 heeft bereikt). Na het spuien van het waswater uit de chemische wasser wordt de opvangbak gevuld met het water uit de waterwasser.Vervolgens wordt ten behoeve van de waterwasser vers water aangevoerd tot het ingestelde vloeistofniveau in de opvangbak.

Berekening ventilatiebehoefte vlgs. Normen Klimaatplatform.

Aantal dieren	Omschrijving	Stal	m3/uur/ dierplaats	RAV categorie	Totaal m3 ventilatie
2.688	vleesvarkens > 0,8		80	D 3.2.15.1.2	215.040
Maximum ventilatiebehoefte			**m3/uur**		**215.040**

Gegevens per vak (moduul)

aanstroomoppervlak		1,50 x 2,00	**3,0**	m²
capaciteit luchtwasser	Incl. bevestiging punten		**5.000**	m³/m² aanstroomopp.
Volume Lamellen	HxDxL	2,00 x 1,50 x 0,50	**1,5**	m³
Contactoppervlak lamellen		105 pltn x 1m²x 2 zijden	**210**	m²
Capaciteit lamellen			**75**	m³/m² contactopp.
Volume filter waterwasser	HxDxL	2,00x1,50 x 0,15	**0,45**	m³
Contactopp.filter waterw.	Volume x 240 m²/m³	0,45 x 240	**108**	m²
Afmeting opvang waswater	chemisch HxBxL waterwasser HxBxL	0,45x0,90x1,55 0,45x0,90x1,55	**0,63** **0,63**	m³ m³

versie maart 2009.

Dimensioneringsplan Lamellenfilter Uniqfill Air BV.

Uniqfill Air
Nederweerterdijk 4, 5768 PH Meijel
T +31 (0)77 466 30 00 F +31 (0)77 466 22 67
info@uniqfill.nl www.uniqfill.nl

Opdrachtgever : C.V. Asvam
Nuenensedijk 21, Helmond
Datum : 25-05-10

Totaal ventilatie behoefte				**per vak (moduul)**	**215.040**	**m³**
aantal vakken					15	stuks
afmeting luchtwasser			ca.		23.300 x 3.300 x 2.800	mm (LxDxH)
gewicht luchtwasser(s) in bedrijf			ca.	1.875	28.125	kg.
aanstroomoppervlak	15	x		3,0	45	m²
totale capaciteit luchtwasser	45	x		5.000	225.000	m³
Volume filterpakket lamellen	15	x		1,5	22,50	m³
Contactoppervlak lamellen	15	x		210	3150	m²
Capaciteit lamellen	3150	x		75	236.250	m³
Contactopp.waterwasser	15	x		108	1620	m²
Capaciteit opvang waswater chem.						
chemisch	15	x		0,63	9,45	m³
waterwasser	15	x		0,63	9,45	m³
Max. vermogen per spoelpomp					2,2	kWh
Gemiddeld opgenomen vermogen per spoelpomp					1,54	kWh
Looptijd pomp chemisch periodiek spoelen		aantal pompen		1	18	totaal uur/dag
Looptijd pomp waterwasser continu spoelen		aantal pompen		2	48	totaal uur/dag
Max. vermogen zuurpomp					0,03	kWh
Looptijd zuurpomp					1,5	uur/dag
Totaal opgenomen vermogen					37.149	kWh/jaar
Besturingskast					230/400	Volt
Totaal verbruik zuur					12.874	liter/jaar
Totaal spuiwater					212	m³/jaar
Totaal verbruik water					1.307	m³/jaar
Afmeting centraal kanaal					26,2	m²
Uitstroom oppervlak** (15x 1,5x 0,256)					5,78	m²
Ventilatie vlgs, V-Stack normen					83.328	m³/jaar
Uitstroom snelheid					4,00	m/sec

** uitstroomoppervlak aangepast i.v.m. gewenste uitstroomsnelheid conform opgaaf Drieweg Advies

Opmerking:
1. De maximale hoogtein de opvangbak waswater is ingesteld op 0,25 m. de rest is buffer voor calamiteiten. Bij centrale besturing kan er eventueel een gesloten recurcilatietankmet een maximale capaciteit van 5 m³ in of nabij de besturingsruimte geplaatst worden. Dit is afhankelijk van de situatie ter plaatse. Bij combinatie van besturing van combiwassers van verschillende stallen kan er een vaste opvangbak op de grond geplaatst worden van 1,80x1,00x7,80 m³. Deze opvangbak is in 2 compartimenten verdeeld,t.w. 5 m³ tbv.chemische filter en 9 m³ t.b.v. waterwasser.E.e.a. afhankelijk van situatie.

In de berekening is uitgegaan dat voor 1kg ammoniak 2,88 kg zwavelzuur, met een soortelijk gewicht van 1,84, is benodigd.
De calculatie van zuur en spuiwater zijn gebaseerd op ammoniakemmissies zoals opgenomen in het technische document 'Luchtwassers'

versie maart 2009.

Dimensioneringsplan Lamellenfilter Uniqfill Air BV.

Uniqfill Air
Nederweerterdijk 4, 5768 PH Meijel
T +31 (0)77 466 30 00 F +31 (0)77 466 22 67
info@uniqfill.nl www.uniqfill.nl

Opdrachtgever : C.V. Asvam
Nuenensedijk 21
5707 DE Helmond

Locatie : Nuenensedijk 21, Helmond
stal 2 LW3

Datum : 25-5-2010

In onderstaande beschrijving en tabellen is de dimensionering aangegeven voor bovengenoemde locatie.

System	**Uniqfill combiwasser**	**nieuw**	**BWL 2006.14.V2**	**85% ammoniakreductie**
Type	**2 wassystemen dwarsstroom**	oud	BWL 2006.14	

Werkingsproces	De ammoniakemissie(inclusief geur- en stofemissie) wordt beperkt door de ventilatielucht te behandelen in een chemisch luchtwassysteem.Dit is een installatie die is opgebouwd uit meerdere wassystemen. Bij het beschreven systeem bestaat de installatie uit twee achter elkaar geplaatste filterelementen van het type dwarsstroom. Het eerste element is een chemische wasser die bestaat uit eenlamellenfilter. Om de 10 minuten wordt gedurende 1 minuut aangezuurde wasvloiestof over het filter gesproeid. Achter dit filter staat een waterwasser.Dit is een kolom vulmateriaal waarover continue water wordt gesproeid met behulp van sproeiers die zich voor en/of achter het filterelement bevinden.De gezuiverde lucht verlaat vervolgens via een druppelvanger de installatie. Bij passage van de ventilatielucht door het luchtwassysteem wordt de ammoniak opgevangen in de wasvloeistof. Door toevoeging van zwavelzuur aan de wasvloeistof, wordt in de chemische wasser de ammoniak gebonden als ammoniumsulfaat. De verwijdering van stof en geurcompenenten gebeurt in beide wassers. Spuiwater komt vrij uit de chemische wasser.Het spuien van waswater vindt plaats nadat det waswater in de chemische wasser vijf keer achter elkaar op de ingestelde pH van 1,5 is gebracht (dit proces begint wanneer het waswater een pH van 4,0 heeft bereikt). Na het spuien van het waswater uit de chemische wasser wordt de opvangbak gevuld met het water uit de waterwasser.Vervolgens wordt ten behoeve van de waterwasser vers water aangevoerd tot het ingestelde vloeistofniveau in de opvangbak.

Berekening ventilatiebehoefte vlgs. Normen Klimaatplatform.

Aantal dieren	Omschrijving	Stal	m3/uur/ dierplaats	RAV categorie	Totaal m3 ventilatie
768	opfokzeugen > 0,8		80	D 3.2.15.1.2	61.440
768	vleesvarkens > 0,8		80	D 3.2.15.1.2	61.440
Maximum ventilatiebehoefte			**m3/uur**		**122.880**

Gegevens per vak (moduul)

aanstroomoppervlak		1,50 x 2,00	**3,0**	m²
capaciteit luchtwasser	Incl. bevestiging punten		**5.000**	m³/m² aanstroomopp.
Volume Lamellen	HxDxL	2,00 x 1,50 x 0,50	**1,5**	m³
Contactoppervlak lamellen		105 pltn x 1m²x 2 zijden	**210**	m²
Capaciteit lamellen			**75**	m³/m² contactopp.
Volume filter waterwasser	HxDxL	2,00x1,50 x 0,15	**0,45**	m³
Contactopp.filter waterw.	Volume x 240 m²/m³	0,45 x 240	**108**	m²
Afmeting opvang waswater	chemisch HxBxL waterwasser HxBxL	0,45x0,90x1,55 0,45x0,90x1,55	**0,63** **0,63**	m³ m³

versie maart 2009.

Dimensioneringsplan Lamellenfilter Uniqfill Air BV.

Uniqfill Air
Nederweerterdijk 4, 5768 PH Meijel
T +31 (0)77 466 30 00 F +31 (0)77 466 22 67
info@uniqfill.nl www.uniqfill.nl

Opdrachtgever : C.V. Asvam
Nuenensedijk 21, Helmond
Datum : 25-05-10

Totaal ventilatie behoefte				**per vak (moduul)**	**122.880**	**m³**
aantal vakken					9	stuks
afmeting luchtwasser			ca.		14.000 x 3.300 x 2.800	mm (LxDxH)
gewicht luchtwasser(s) in bedrijf			ca.	1.875	16.875	kg.
aanstroomoppervlak	9	x		3,0	27	m²
totale capaciteit luchtwasser	27	x		5.000	135.000	m³
Volume filterpakket lamellen	9	x		1,5	13,50	m³
Contactoppervlak lamellen	9	x		210	1890	m²
Capaciteit lamellen	1890	x		75	141.750	m³
Contactopp.waterwasser	9	x		108	972	m²
Capaciteit opvang waswater chem.						
chemisch	9	x		0,63	5,67	m³
waterwasser	9	x		0,63	5,67	m³
Max. vermogen per spoelpomp					2,2	kWh
Gemiddeld opgenomen vermogen per spoelpomp					1,54	kWh
Looptijd pomp chemisch periodiek spoelen		aantal pompen		1	10,8	totaal uur/dag
Looptijd pomp waterwasser continu spoelen		aantal pompen		1	24	totaal uur/dag
Max. vermogen zuurpomp					0,03	kWh
Looptijd zuurpomp					1,5	uur/dag
Totaal opgenomen vermogen					19.611	kWh/jaar
Besturingskast					230/400	Volt
Totaal verbruik zuur					7.357	liter/jaar
Totaal spuiwater					121	m³/jaar
Totaal verbruik water					747	m³/jaar
Afmeting centraal kanaal					15,0	m²
Uitstroom oppervlak** (9x 1,5x 0,245)					3,31	m²
Ventilatie vlgs, V-Stack normen					47.616	m³/jaar
Uitstroom snelheid					4,00	m/sec

** uitstroomoppervlak aangepast i.v.m. gewenste uitstroomsnelheid conform opgaaf Drieweg Advies

Opmerking:
1. De maximale hoogtein de opvangbak waswater is ingesteld op 0,25 m. de rest is buffer voor calamiteiten. Bij centrale besturing kan er eventueel een gesloten recurcilatietankmet een maximale capaciteit van 5 m³ in of nabij de besturingsruimte geplaatst worden. Dit is afhankelijk van de situatie ter plaatse. Bij combinatie van besturing van combiwassers van verschillende stallen kan er een vaste opvangbak op de grond geplaatst worden van 1,80x1,00x7,80 m³. Deze opvangbak is in 2 compartimenten verdeeld,t.w. 5 m³ tbv.chemische filter en 9 m³ t.b.v. waterwasser.E.e.a. afhankelijk van situatie.

In de berekening is uitgegaan dat voor 1kg ammoniak 2,88 kg zwavelzuur, met een soortelijk gewicht van 1,84, is benodigd.
De calculatie van zuur en spuiwater zijn gebaseerd op ammoniakemmissies zoals opgenomen in het technische document 'Luchtwassers'

versie maart 2009.

Dimensioneringsplan Lamellenfilter Uniqfill Air BV.

Uniqfill Air
Nederweerterdijk 4, 5768 PH Meijel
T +31 (0)77 466 30 00 F +31 (0)77 466 22 67
info@uniqfill.nl www.uniqfill.nl

Opdrachtgever : C.V. Asvam
Nuenensedijk 21
5707 DE Helmond

Locatie : Nuenensedijk 21, Helmond
stal 2 LW4

Datum : 25-5-2010

In onderstaande beschrijving en tabellen is de dimensionering aangegeven voor bovengenoemde locatie.

System	**Uniqfill combiwasser**	**nieuw**	**BWL 2006.14.V2**	**85% ammoniakreductie**
Type	**2 wassystemen dwarsstroom**	oud	BWL 2006.14	

Werkingsproces	De ammoniakemissie(inclusief geur- en stofemissie) wordt beperkt door de ventilatielucht te behandelen in een chemisch luchtwassysteem.Dit is een installatie die is opgebouwd uit meerdere wassystemen. Bij het beschreven systeem bestaat de installatie uit twee achter elkaar geplaatste filterelementen van het type dwarsstroom. Het eerste element is een chemische wasser die bestaat uit eenlamellenfilter. Om de 10 minuten wordt gedurende 1 minuut aangezuurde wasvloiestof over het filter gesproeid. Achter dit filter staat een waterwasser.Dit is een kolom vulmateriaal waarover continue water wordt gesproeid met behulp van sproeiers die zich voor en/of achter het filterelement bevinden.De gezuiverde lucht verlaat vervolgens via een druppelvanger de installatie. Bij passage van de ventilatielucht door het luchtwassysteem wordt de ammoniak opgevangen in de wasvloeistof. Door toevoeging van zwavelzuur aan de wasvloeistof, wordt in de chemische wasser de ammoniak gebonden als ammoniumsulfaat. De verwijdering van stof en geurcompenenten gebeurt in beide wassers. Spuiwater komt vrij uit de chemische wasser.Het spuien van waswater vindt plaats nadat det waswater in de chemische wasser vijf keer achter elkaar op de ingestelde pH van 1,5 is gebracht (dit proces begint wanneer het waswater een pH van 4,0 heeft bereikt). Na het spuien van het waswater uit de chemische wasser wordt de opvangbak gevuld met het water uit de waterwasser.Vervolgens wordt ten behoeve van de waterwasser vers water aangevoerd tot het ingestelde vloeistofniveau in de opvangbak.

Berekening ventilatiebehoefte vlgs. Normen Klimaatplatform.

Aantal dieren	Omschrijving	Stal	m3/uur/ dierplaats	RAV categorie	Totaal m3 ventilatie
2.688	vleesvarkens > 0,8		80	D 3.2.15.1.2	215.040
Maximum ventilatiebehoefte			**m3/uur**		**215.040**

Gegevens per vak (moduul)

aanstroomoppervlak		1,50 x 2,00	**3,0**	m²
capaciteit luchtwasser	Incl. bevestiging punten		**5.000**	m³/m² aanstroomopp.
Volume Lamellen	HxDxL	2,00 x 1,50 x 0,50	**1,5**	m³
Contactoppervlak lamellen		105 pltn x 1m²x 2 zijden	**210**	m²
Capaciteit lamellen			**75**	m³/m² contactopp.
Volume filter waterwasser	HxDxL	2,00x1,50 x 0,15	**0,45**	m³
Contactopp.filter waterw.	Volume x 240 m²/m³	0,45 x 240	**108**	m²
Afmeting opvang waswater	chemisch HxBxL waterwasser HxBxL	0,45x0,90x1,55 0,45x0,90x1,55	**0,63** **0,63**	m³ m³

versie maart 2009.

Dimensioneringsplan Lamellenfilter Uniqfill Air BV.

Uniqfill Air
Nederweerterdijk 4, 5768 PH Meijel
T +31 (0)77 466 30 00 F +31 (0)77 466 22 67
info@uniqfill.nl www.uniqfill.nl

Opdrachtgever : C.V. Asvam
Nuenensedijk 21, Helmond
Datum : 25-05-10

Totaal ventilatie behoefte				**per vak (moduul)**	**215.040**	**m³**
aantal vakken					15	stuks
afmeting luchtwasser			ca.		23.300 x 3.300 x 2.800	mm (LxDxH)
gewicht luchtwasser(s) in bedrijf			ca.	1.875	28.125	kg.
aanstroomoppervlak	15	x		3,0	45	m²
totale capaciteit luchtwasser	45	x		5.000	225.000	m³
Volume filterpakket lamellen	15	x		1,5	22,50	m³
Contactoppervlak lamellen	15	x		210	3150	m²
Capaciteit lamellen	3150	x		75	236.250	m³
Contactopp.waterwasser	15	x		108	1620	m²
Capaciteit opvang waswater chem.						
chemisch	15	x		0,63	9,45	m³
waterwasser	15	x		0,63	9,45	m³
Max. vermogen per spoelpomp					2,2	kWh
Gemiddeld opgenomen vermogen per spoelpomp					1,54	kWh
Looptijd pomp chemisch periodiek spoelen		aantal pompen		1	18	totaal uur/dag
Looptijd pomp waterwasser continu spoelen		aantal pompen		2	48	totaal uur/dag
Max. vermogen zuurpomp					0,03	kWh
Looptijd zuurpomp					1,5	uur/dag
Totaal opgenomen vermogen					37.149	kWh/jaar
Besturingskast					230/400	Volt
Totaal verbruik zuur					12.874	liter/jaar
Totaal spuiwater					212	m³/jaar
Totaal verbruik water					1.307	m³/jaar
Afmeting centraal kanaal					26,2	m²
Uitstroom oppervlak** (15x1,5x 0,257)					5,79	m²
Ventilatie vlgs, V-Stack normen					83.328	m³/jaar
Uitstroom snelheid					4,00	m/sec

** uitstroomoppervlak aangepast i.v.m. gewenste uitstroomsnelheid conform opgaaf Drieweg Advies

Opmerking:
1. De maximale hoogtein de opvangbak waswater is ingesteld op 0,25 m. de rest is buffer voor calamiteiten. Bij centrale besturing kan er eventueel een gesloten recurcilatietankmet een maximale capaciteit van 5 m³ in of nabij de besturingsruimte geplaatst worden. Dit is afhankelijk van de situatie ter plaatse. Bij combinatie van besturing van combiwassers van verschillende stallen kan er een vaste opvangbak op de grond geplaatst worden van 1,80x1,00x7,80 m³. Deze opvangbak is in 2 compartimenten verdeeld,t.w. 5 m³ tbv.chemische filter en 9 m³ t.b.v. waterwasser.E.e.a. afhankelijk van situatie.

In de berekening is uitgegaan dat voor 1kg ammoniak 2,88 kg zwavelzuur, met een soortelijk gewicht van 1,84, is benodigd.
De calculatie van zuur en spuiwater zijn gebaseerd op ammoniakemmissies zoals opgenomen in het technische document 'Luchtwassers'

versie maart 2009.

Dimensioneringsplan Lamellenfilter Uniqfill Air BV.

Uniqfill Air
Nederweerterdijk 4, 5768 PH Meijel
T +31 (0)77 466 30 00 F +31 (0)77 466 22 67
info@uniqfill.nl www.uniqfill.nl

Opdrachtgever : C.V. Asvam
Nuenensedijk 21
5707 DE Helmond

Locatie : Nuenensedijk 21, Helmond
stal 3 LW5

Datum : 25-5-2010

In onderstaande beschrijving en tabellen is de dimensionering aangegeven voor bovengenoemde locatie.

System	**Uniqfill combiwasser**	**nieuw**	**BWL 2006.14.V2**	**85% ammoniakreductie**
Type	**2 wassystemen dwarsstroom**	oud	BWL 2006.14	

Werkingsproces	De ammoniakemissie(inclusief geur- en stofemissie) wordt beperkt door de ventilatielucht te behandelen in een chemisch luchtwassysteem.Dit is een installatie die is opgebouwd uit meerdere wassystemen. Bij het beschreven systeem bestaat de installatie uit twee achter elkaar geplaatste filterelementen van het type dwarsstroom. Het eerste element is een chemische wasser die bestaat uit eenlamellenfilter. Om de 10 minuten wordt gedurende 1 minuut aangezuurde wasvloiestof over het filter gesproeid. Achter dit filter staat een waterwasser.Dit is een kolom vulmateriaal waarover continue water wordt gesproeid met behulp van sproeiers die zich voor en/of achter het filterelement bevinden.De gezuiverde lucht verlaat vervolgens via een druppelvanger de installatie. Bij passage van de ventilatielucht door het luchtwassysteem wordt de ammoniak opgevangen in de wasvloeistof. Door toevoeging van zwavelzuur aan de wasvloeistof, wordt in de chemische wasser de ammoniak gebonden als ammoniumsulfaat. De verwijdering van stof en geurcompenenten gebeurt in beide wassers. Spuiwater komt vrij uit de chemische wasser.Het spuien van waswater vindt plaats nadat det waswater in de chemische wasser vijf keer achter elkaar op de ingestelde pH van 1,5 is gebracht (dit proces begint wanneer het waswater een pH van 4,0 heeft bereikt). Na het spuien van het waswater uit de chemische wasser wordt de opvangbak gevuld met het water uit de waterwasser.Vervolgens wordt ten behoeve van de waterwasser vers water aangevoerd tot het ingestelde vloeistofniveau in de opvangbak.

Berekening ventilatiebehoefte vlgs. Normen Klimaatplatform.

Aantal dieren	Omschrijving	Stal	m3/uur/ dierplaats	RAV categorie	Totaal m3 ventilatie
3	beren		150	D 2.4.1	450
484	guste-/dragende zeugen		150	D 1.3.12.1	72.600
154	kraamzeugen		250	D 1.2.17.1	38.500
Maximum ventilatiebehoefte			**m3/uur**		**111.550**

Gegevens per vak (moduul)

aanstroomoppervlak		1,50 x 2,00	**3,0**	m²
capaciteit luchtwasser	Incl. bevestiging punten		**5.000**	m³/m² aanstroomopp.
Volume Lamellen	HxDxL	2,00 x 1,50 x 0,50	**1,5**	m³
Contactoppervlak lamellen		105 pltn x 1m²x 2 zijden	**210**	m²
Capaciteit lamellen			**75**	m³/m² contactopp.
Volume filter waterwasser	HxDxL	2,00x1,50 x 0,15	**0,45**	m³
Contactopp.filter waterw.	Volume x 240 m²/m³	0,45 x 240	**108**	m²
Afmeting opvang waswater	chemisch HxBxL waterwasser HxBxL	0,45x0,90x1,55 0,45x0,90x1,55	**0,63** **0,63**	m³ m³

versie maart 2009.

Dimensioneringsplan Lamellenfilter Uniqfill Air BV.

Uniqfill Air
Nederweerterdijk 4, 5768 PH Meijel
T +31 (0)77 466 30 00 F +31 (0)77 466 22 67
info@uniqfill.nl www.uniqfill.nl

Opdrachtgever : C.V. Asvam
Nuenensedijk 21, Helmond
Datum : 25-05-10

Totaal ventilatie behoefte				**per vak (moduul)**	**111.550**	**m³**
aantal vakken					8	stuks
afmeting luchtwasser			ca.		12.450 x 3.300 x 2.800	mm (LxDxH)
gewicht luchtwasser(s) in bedrijf			ca.	1.875	15.000	kg.
aanstroomoppervlak	8	x		3,0	24	m²
totale capaciteit luchtwasser	24	x		5.000	120.000	m³
Volume filterpakket lamellen	8	x		1,5	12,00	m³
Contactoppervlak lamellen	8	x		210	1680	m²
Capaciteit lamellen	1680	x		75	126.000	m³
Contactopp.waterwasser	8	x		108	864	m²
Capaciteit opvang waswater chem.						
chemisch	8	x		0,63	5,04	m³
waterwasser	8	x		0,63	5,04	m³
Max. vermogen per spoelpomp					2,2	kWh
Gemiddeld opgenomen vermogen per spoelpomp					1,54	kWh
Looptijd pomp chemisch periodiek spoelen		aantal pompen		1	9,6	totaal uur/dag
Looptijd pomp waterwasser continu spoelen		aantal pompen		1	24	totaal uur/dag
Max. vermogen zuurpomp					0,03	kWh
Looptijd zuurpomp					1,5	uur/dag
Totaal opgenomen vermogen					18.937	kWh/jaar
Besturingskast					230/400	Volt
Totaal verbruik zuur					4.427	liter/jaar
Totaal spuiwater					62	m³/jaar
Totaal verbruik water					585	m³/jaar
Afmeting centraal kanaal					13,6	m²
Uitstroom oppervlak** (8x 1,5x 0,23)					2,765	m²
Ventilatie vlgs, V-Stack normen					39.796	m³/jaar
Uitstroom snelheid					4,00	m/sec

** uitstroomoppervlak aangepast i.v.m. gewenste uitstroomsnelheid conform opgaaf Drieweg Advies

Opmerking:
1. De maximale hoogtein de opvangbak waswater is ingesteld op 0,25 m. de rest is buffer voor calamiteiten. Bij centrale besturing kan er eventueel een gesloten recurcilatietankmet een maximale capaciteit van 5 m³ in of nabij de besturingsruimte geplaatst worden. Dit is afhankelijk van de situatie ter plaatse. Bij combinatie van besturing van combiwassers van verschillende stallen kan er een vaste opvangbak op de grond geplaatst worden van 1,80x1,00x7,80 m³. Deze opvangbak is in 2 compartimenten verdeeld,t.w. 5 m³ tbv.chemische filter en 9 m³ t.b.v. waterwasser.E.e.a. afhankelijk van situatie.

In de berekening is uitgegaan dat voor 1kg ammoniak 2,88 kg zwavelzuur, met een soortelijk gewicht van 1,84, is benodigd.
De calculatie van zuur en spuiwater zijn gebaseerd op ammoniakemmissies zoals opgenomen in het technische document 'Luchtwassers'

versie maart 2009.

Dimensioneringsplan Lamellenfilter Uniqfill Air BV.

Uniqfill Air
Nederweerterdijk 4, 5768 PH Meijel
T +31 (0)77 466 30 00 F +31 (0)77 466 22 67
info@uniqfill.nl www.uniqfill.nl

Opdrachtgever : C.V. Asvam
Nuenensedijk 21
5707 DE Helmond

Locatie : Nuenensedijk 21, Helmond
stal 3 LW6

Datum : 25-5-2010

In onderstaande beschrijving en tabellen is de dimensionering aangegeven voor bovengenoemde locatie.

System	**Uniqfill combiwasser**	**nieuw**	**BWL 2006.14.V2**	**85% ammoniakreductie**
Type	**2 wassystemen dwarsstroom**	oud	BWL 2006.14	

Werkingsproces	De ammoniakemissie(inclusief geur- en stofemissie) wordt beperkt door de ventilatielucht te behandelen in een chemisch luchtwassysteem.Dit is een installatie die is opgebouwd uit meerdere wassystemen. Bij het beschreven systeem bestaat de installatie uit twee achter elkaar geplaatste filterelementen van het type dwarsstroom. Het eerste element is een chemische wasser die bestaat uit eenlamellenfilter. Om de 10 minuten wordt gedurende 1 minuut aangezuurde wasvloiestof over het filter gesproeid. Achter dit filter staat een waterwasser.Dit is een kolom vulmateriaal waarover continue water wordt gesproeid met behulp van sproeiers die zich voor en/of achter het filterelement bevinden.De gezuiverde lucht verlaat vervolgens via een druppelvanger de installatie. Bij passage van de ventilatielucht door het luchtwassysteem wordt de ammoniak opgevangen in de wasvloeistof. Door toevoeging van zwavelzuur aan de wasvloeistof, wordt in de chemische wasser de ammoniak gebonden als ammoniumsulfaat. De verwijdering van stof en geurcompenenten gebeurt in beide wassers. Spuiwater komt vrij uit de chemische wasser.Het spuien van waswater vindt plaats nadat det waswater in de chemische wasser vijf keer achter elkaar op de ingestelde pH van 1,5 is gebracht (dit proces begint wanneer het waswater een pH van 4,0 heeft bereikt). Na het spuien van het waswater uit de chemische wasser wordt de opvangbak gevuld met het water uit de waterwasser.Vervolgens wordt ten behoeve van de waterwasser vers water aangevoerd tot het ingestelde vloeistofniveau in de opvangbak.

Berekening ventilatiebehoefte vlgs. Normen Klimaatplatform.

Aantal dieren	Omschrijving	Stal	m3/uur/ dierplaats	RAV categorie	Totaal m3 ventilatie
496	guste-/dragende zeugen		150	D 1.3.12.1	74.400
154	kraamzeugen		250	D 1.2.17.1	38.500
Maximum ventilatiebehoefte			**m3/uur**		**112.900**

Gegevens per vak (moduul)

aanstroomoppervlak		1,50 x 2,00	**3,0**	m²
capaciteit luchtwasser	Incl. bevestiging punten		**5.000**	m³/m² aanstroomopp.
Volume Lamellen	HxDxL	2,00 x 1,50 x 0,50	**1,5**	m³
Contactoppervlak lamellen		105 pltn x 1m²x 2 zijden	**210**	m²
Capaciteit lamellen			**75**	m³/m² contactopp.
Volume filter waterwasser	HxDxL	2,00x1,50 x 0,15	**0,45**	m³
Contactopp.filter waterw.	Volume x 240 m²/m³	0,45 x 240	**108**	m²
Afmeting opvang waswater	chemisch HxBxL waterwasser HxBxL	0,45x0,90x1,55 0,45x0,90x1,55	**0,63** **0,63**	m³ m³

Dimensioneringsplan Lamellenfilter Uniqfill Air BV.

Uniqfill Air
Nederweerterdijk 4, 5768 PH Meijel
T +31 (0)77 466 30 00 F +31 (0)77 466 22 67
info@uniqfill.nl www.uniqfill.nl

Opdrachtgever : C.V. Asvam
Nuenensedijk 21, Helmond
Datum : 25-05-10

Totaal ventilatie behoefte				**per vak (moduul)**	**112.900**	**m³**
aantal vakken					8	stuks
afmeting luchtwasser			ca.		12.450 x 3.300 x 2.800	mm (LxDxH)
gewicht luchtwasser(s) in bedrijf			ca.	1.875	15.000	kg.
aanstroomoppervlak	8	x		3,0	24	m²
totale capaciteit luchtwasser	24	x		5.000	120.000	m³
Volume filterpakket lamellen	8	x		1,5	12,00	m³
Contactoppervlak lamellen	8	x		210	1680	m²
Capaciteit lamellen	1680	x		75	126.000	m³
Contactopp.waterwasser	8	x		108	864	m²
Capaciteit opvang waswater chem.						
chemisch	8	x		0,63	5,04	m³
waterwasser	8	x		0,63	5,04	m³
Max. vermogen per spoelpomp					2,2	kWh
Gemiddeld opgenomen vermogen per spoelpomp					1,54	kWh
Looptijd pomp chemisch periodiek spoelen		aantal pompen		1	9,6	totaal uur/dag
Looptijd pomp waterwasser continu spoelen		aantal pompen		1	24	totaal uur/dag
Max. vermogen zuurpomp					0,03	kWh
Looptijd zuurpomp					1,5	uur/dag
Totaal opgenomen vermogen					18.937	kWh/jaar
Besturingskast					230/400	Volt
Totaal verbruik zuur					4.472	liter/jaar
Totaal spuiwater					63	m³/jaar
Totaal verbruik water					592	m³/jaar
Afmeting centraal kanaal					13,8	m²
Uitstroom oppervlak ** (8 x 1,5 x 0,233)					2,8	m²
Ventilatie vlgs, V-Stack normen					40.318	m³/jaar
Uitstroom snelheid					4,00	m/sec

** uitstroomoppervlak aangepast i.v.m. gewenste uitstroomsnelheid conform opgaaf Drieweg Advies

Opmerking:
1. De maximale hoogtein de opvangbak waswater is ingesteld op 0,25 m. de rest is buffer voor calamiteiten. Bij centrale besturing kan er eventueel een gesloten recurcilatietankmet een maximale capaciteit van 5 m³ in of nabij de besturingsruimte geplaatst worden. Dit is afhankelijk van de situatie ter plaatse. Bij combinatie van besturing van combiwassers van verschillende stallen kan er een vaste opvangbak op de grond geplaatst worden van 1,80x1,00x7,80 m³. Deze opvangbak is in 2 compartimenten verdeeld,t.w. 5 m³ tbv.chemische filter en 9 m³ t.b.v. waterwasser.E.e.a. afhankelijk van situatie.

In de berekening is uitgegaan dat voor 1kg ammoniak 2,88 kg zwavelzuur, met een soortelijk gewicht van 1,84, is benodigd.
De calculatie van zuur en spuiwater zijn gebaseerd op ammoniakemmissies zoals opgenomen in het technische document 'Luchtwassers'

versie maart 2009.

Dimensioneringsplan Lamellenfilter Uniqfill Air BV.

Uniqfill Air
Nederweerterdijk 4, 5768 PH Meijel
T +31 (0)77 466 30 00 F +31 (0)77 466 22 67
info@uniqfill.nl www.uniqfill.nl

Opdrachtgever : C.V. Asvam
Nuenensedijk 21
5707 DE Helmond

Locatie : Nuenensedijk 21, Helmond
stal 4 LW7

Datum : 25-5-2010

In onderstaande beschrijving en tabellen is de dimensionering aangegeven voor bovengenoemde locatie.

System	**Uniqfill combiwasser**	**nieuw**	**BWL 2006.14.V2**	**85% ammoniakreductie**
Type	**2 wassystemen dwarsstroom**	oud	BWL 2006.14	

Werkingsproces	De ammoniakemissie(inclusief geur- en stofemissie) wordt beperkt door de ventilatielucht te behandelen in een chemisch luchtwassysteem.Dit is een installatie die is opgebouwd uit meerdere wassystemen. Bij het beschreven systeem bestaat de installatie uit twee achter elkaar geplaatste filterelementen van het type dwarsstroom. Het eerste element is een chemische wasser die bestaat uit eenlamellenfilter. Om de 10 minuten wordt gedurende 1 minuut aangezuurde wasvloiestof over het filter gesproeid. Achter dit filter staat een waterwasser.Dit is een kolom vulmateriaal waarover continue water wordt gesproeid met behulp van sproeiers die zich voor en/of achter het filterelement bevinden.De gezuiverde lucht verlaat vervolgens via een druppelvanger de installatie. Bij passage van de ventilatielucht door het luchtwassysteem wordt de ammoniak opgevangen in de wasvloeistof. Door toevoeging van zwavelzuur aan de wasvloeistof, wordt in de chemische wasser de ammoniak gebonden als ammoniumsulfaat. De verwijdering van stof en geurcompenenten gebeurt in beide wassers. Spuiwater komt vrij uit de chemische wasser.Het spuien van waswater vindt plaats nadat det waswater in de chemische wasser vijf keer achter elkaar op de ingestelde pH van 1,5 is gebracht (dit proces begint wanneer het waswater een pH van 4,0 heeft bereikt). Na het spuien van het waswater uit de chemische wasser wordt de opvangbak gevuld met het water uit de waterwasser.Vervolgens wordt ten behoeve van de waterwasser vers water aangevoerd tot het ingestelde vloeistofniveau in de opvangbak.

Berekening ventilatiebehoefte vlgs. Normen Klimaatplatform.

Aantal dieren	Omschrijving	Stal	m3/uur/ dierplaats	RAV categorie	Totaal m3 ventilatie
2.880	biggen > 0,35		25	D 1.1.15.1.2	72.000
Maximum ventilatiebehoefte			**m3/uur**		**72.000**

Gegevens per vak (moduul)

aanstroomoppervlak		1,50 x 2,00	**3,0**	m²
capaciteit luchtwasser	Incl. bevestiging punten		**5.000**	m³/m² aanstroomopp.
Volume Lamellen	HxDxL	2,00 x 1,50 x 0,50	**1,5**	m³
Contactoppervlak lamellen		105 pltn x 1m²x 2 zijden	**210**	m²
Capaciteit lamellen			**75**	m³/m² contactopp.
Volume filter waterwasser	HxDxL	2,00x1,50 x 0,15	**0,45**	m³
Contactopp.filter waterw.	Volume x 240 m²/m³	0,45 x 240	**108**	m²
Afmeting opvang waswater	chemisch HxBxL waterwasser HxBxL	0,45x0,90x1,55 0,45x0,90x1,55	**0,63** **0,63**	m³ m³

versie maart 2009.

Dimensioneringsplan Lamellenfilter Uniqfill Air BV.

Uniqfill Air
Nederweerterdijk 4, 5768 PH Meijel
T +31 (0)77 466 30 00 F +31 (0)77 466 22 67
info@uniqfill.nl www.uniqfill.nl

Opdrachtgever : C.V. Asvam
Nuenensedijk 21, Helmond
Datum : 25-05-10

Totaal ventilatie behoefte				**per vak (moduul)**	**72.000**	**m³**
aantal vakken					5	stuks
afmeting luchtwasser			ca.		7.800 x 3.300 x 2.800	mm (LxDxH)
gewicht luchtwasser(s) in bedrijf			ca.	1.875	9.375	kg.
aanstroomoppervlak	5	x		3,0	15	m²
totale capaciteit luchtwasser	15	x		5.000	75.000	m³
Volume filterpakket lamellen	5	x		1,5	7,50	m³
Contactoppervlak lamellen	5	x		210	1050	m²
Capaciteit lamellen	1050	x		75	78.750	m³
Contactopp.waterwasser	5	x		108	540	m²
Capaciteit opvang waswater chem.						
chemisch	5	x		0,63	3,15	m³
waterwasser	5	x		0,63	3,15	m³
Max. vermogen per spoelpomp					2,2	kWh
Gemiddeld opgenomen vermogen per spoelpomp					1,54	kWh
Looptijd pomp chemisch periodiek spoelen		aantal pompen		1	6	totaal uur/dag
Looptijd pomp waterwasser continu spoelen		aantal pompen		1	24	totaal uur/dag
Max. vermogen zuurpomp					0,03	kWh
Looptijd zuurpomp					1,5	uur/dag
Totaal opgenomen vermogen					16.913	kWh/jaar
Besturingskast					230/400	Volt
Totaal verbruik zuur					3.065	liter/jaar
Totaal spuiwater					37	m³/jaar
Totaal verbruik water					492	m³/jaar
Afmeting centraal kanaal					8,8	m²
Uitstroom oppervlak **(5 x 1,5 x 0,32)					2,4	m²
Ventilatie vlgs, V-Stack normen					34.560	m³/jaar
Uitstroom snelheid					4,00	m/sec

** uitstroomoppervlak aangepast i.v.m. gewenste uitstroomsnelheid conform opgaaf Drieweg Advies

Opmerking:
1. De maximale hoogtein de opvangbak waswater is ingesteld op 0,25 m. de rest is buffer voor calamiteiten. Bij centrale besturing kan er eventueel een gesloten recurcilatietankmet een maximale capaciteit van 5 m³ in of nabij de besturingsruimte geplaatst worden. Dit is afhankelijk van de situatie ter plaatse. Bij combinatie van besturing van combiwassers van verschillende stallen kan er een vaste opvangbak op de grond geplaatst worden van 1,80x1,00x7,80 m³. Deze opvangbak is in 2 compartimenten verdeeld,t.w. 5 m³ tbv.chemische filter en 9 m³ t.b.v. waterwasser.E.e.a. afhankelijk van situatie.

In de berekening is uitgegaan dat voor 1kg ammoniak 2,88 kg zwavelzuur, met een soortelijk gewicht van 1,84, is benodigd.
De calculatie van zuur en spuiwater zijn gebaseerd op ammoniakemmissies zoals opgenomen in het technische document 'Luchtwassers'

versie maart 2009.

Dimensioneringsplan Lamellenfilter Uniqfill Air BV.

Uniqfill Air
Nederweerterdijk 4, 5768 PH Meijel
T +31 (0)77 466 30 00 F +31 (0)77 466 22 67
info@uniqfill.nl www.uniqfill.nl

Opdrachtgever : C.V. Asvam
Nuenensedijk 21
5707 DE Helmond

Locatie : Nuenensedijk 21, Helmond
stal 4 LW8

Datum : 25-5-2010

In onderstaande beschrijving en tabellen is de dimensionering aangegeven voor bovengenoemde locatie.

System	**Uniqfill combiwasser**	**nieuw**	**BWL 2006.14.V2**	**85% ammoniakreductie**
Type	**2 wassystemen dwarsstroom**	oud	BWL 2006.14	

Werkingsproces	De ammoniakemissie(inclusief geur- en stofemissie) wordt beperkt door de ventilatielucht te behandelen in een chemisch luchtwassysteem.Dit is een installatie die is opgebouwd uit meerdere wassystemen. Bij het beschreven systeem bestaat de installatie uit twee achter elkaar geplaatste filterelementen van het type dwarsstroom. Het eerste element is een chemische wasser die bestaat uit eenlamellenfilter. Om de 10 minuten wordt gedurende 1 minuut aangezuurde wasvloiestof over het filter gesproeid. Achter dit filter staat een waterwasser.Dit is een kolom vulmateriaal waarover continue water wordt gesproeid met behulp van sproeiers die zich voor en/of achter het filterelement bevinden.De gezuiverde lucht verlaat vervolgens via een druppelvanger de installatie. Bij passage van de ventilatielucht door het luchtwassysteem wordt de ammoniak opgevangen in de wasvloeistof. Door toevoeging van zwavelzuur aan de wasvloeistof, wordt in de chemische wasser de ammoniak gebonden als ammoniumsulfaat. De verwijdering van stof en geurcompenenten gebeurt in beide wassers. Spuiwater komt vrij uit de chemische wasser.Het spuien van waswater vindt plaats nadat det waswater in de chemische wasser vijf keer achter elkaar op de ingestelde pH van 1,5 is gebracht (dit proces begint wanneer het waswater een pH van 4,0 heeft bereikt). Na het spuien van het waswater uit de chemische wasser wordt de opvangbak gevuld met het water uit de waterwasser.Vervolgens wordt ten behoeve van de waterwasser vers water aangevoerd tot het ingestelde vloeistofniveau in de opvangbak.

Berekening ventilatiebehoefte vlgs. Normen Klimaatplatform.

Aantal dieren	Omschrijving	Stal	m3/uur/ dierplaats	RAV categorie	Totaal m3 ventilatie
1	mestverwerking		12800		12.800
2.880	biggen > 0,35		25	D 1.1.15.1.2	72.000
Maximum ventilatiebehoefte			**m3/uur**		**84.800**

Gegevens per vak (moduul)

aanstroomoppervlak		1,50 x 2,00	**3,0**	m²
capaciteit luchtwasser	Incl. bevestiging punten		**5.000**	m³/m² aanstroomopp.
Volume Lamellen	HxDxL	2,00 x 1,50 x 0,50	**1,5**	m³
Contactoppervlak lamellen		105 pltn x 1m²x 2 zijden	**210**	m²
Capaciteit lamellen			**75**	m³/m² contactopp.
Volume filter waterwasser	HxDxL	2,00x1,50 x 0,15	**0,45**	m³
Contactopp.filter waterw.	Volume x 240 m²/m³	0,45 x 240	**108**	m²
Afmeting opvang waswater	chemisch HxBxL waterwasser HxBxL	0,45x0,90x1,55 0,45x0,90x1,55	**0,63** **0,63**	m³ m³

Dimensioneringsplan Lamellenfilter Uniqfill Air BV.

Uniqfill Air
Nederweerterdijk 4, 5768 PH Meijel
T +31 (0)77 466 30 00 F +31 (0)77 466 22 67
info@uniqfill.nl www.uniqfill.nl

Opdrachtgever : C.V. Asvam
Nuenensedijk 21, Helmond
Datum : 25-05-10

Totaal ventilatie behoefte				**per vak (moduul)**	**84.800**	**m³**
aantal vakken					6	stuks
afmeting luchtwasser			ca.		9.350 x 3.300 x 2.800	mm (LxDxH)
gewicht luchtwasser(s) in bedrijf			ca.	1.875	11.250	kg.
aanstroomoppervlak	6	x		3,0	18	m²
totale capaciteit luchtwasser	18	x		5.000	90.000	m³
Volume filterpakket lamellen	6	x		1,5	9,00	m³
Contactoppervlak lamellen	6	x		210	1260	m²
Capaciteit lamellen	1260	x		75	94.500	m³
Contactopp.waterwasser	6	x		108	648	m²
Capaciteit opvang waswater chem.						
chemisch	6	x		0,63	3,78	m³
waterwasser	6	x		0,63	3,78	m³
Max. vermogen per spoelpomp					2,2	kWh
Gemiddeld opgenomen vermogen per spoelpomp					1,54	kWh
Looptijd pomp chemisch periodiek spoelen		aantal pompen		1	7,2	totaal uur/dag
Looptijd pomp waterwasser continu spoelen		aantal pompen		1	24	totaal uur/dag
Max. vermogen zuurpomp					0,03	kWh
Looptijd zuurpomp					1,5	uur/dag
Totaal opgenomen vermogen					17.588	kWh/jaar
Besturingskast					230/400	Volt
Totaal verbruik zuur					3.066	liter/jaar
Totaal spuiwater					37	m³/jaar
Totaal verbruik water					492	m³/jaar
Afmeting centraal kanaal					10,3	m²
Uitstroom oppervlak **					3,29	m²
Ventilatie vlgs, V-Stack normen					34.572	m³/jaar
Uitstroom snelheid					4,00	m/sec

** uitstroomoppervlak aangepast i.v.m. gewenste uitstroomsnelheid conform opgaaf Drieweg Advies

Opmerking:
1. De maximale hoogtein de opvangbak waswater is ingesteld op 0,25 m. de rest is buffer voor calamiteiten. Bij centrale besturing kan er eventueel een gesloten recurcilatietankmet een maximale capaciteit van 5 m³ in of nabij de besturingsruimte geplaatst worden. Dit is afhankelijk van de situatie ter plaatse. Bij combinatie van besturing van combiwassers van verschillende stallen kan er een vaste opvangbak op de grond geplaatst worden van 1,80x1,00x7,80 m³. Deze opvangbak is in 2 compartimenten verdeeld,t.w. 5 m³ tbv.chemische filter en 9 m³ t.b.v. waterwasser.E.e.a. afhankelijk van situatie.

In de berekening is uitgegaan dat voor 1kg ammoniak 2,88 kg zwavelzuur, met een soortelijk gewicht van 1,84, is benodigd.
De calculatie van zuur en spuiwater zijn gebaseerd op ammoniakemmissies zoals opgenomen in het technische document 'Luchtwassers'

versie maart 2009.

- Verhoging luchtuittrede snelheid bij Uniqfill luchtwassers.

Uniqfill Air

Verhoging luchtuittrede snelheid bij Uniqfill luchtwassers.

Standaard bevindt zich een luchtuitstroom opening in de chemische wasser met een oppervlak van 1,61 m^2 per vak, voor de biologische wasser is dit 1,5 m^2 per vak. Onderstaand vindt u een overzicht van de maximale ventilatiehoeveelheid per vak per type wasser.

Type wasser	Erkenningsnummer In RAV-lijst	Maximale luchthoeveelheid per vak (m^3/h)	Maximale luchtuittrede snelheid* (m/s)
70% ammoniakreductie	BWL 2004.02	30.000	5.2
95% ammoniakreductie	BB 00.02.084	22.500	3.9
Combiwasser	BWL 2006.14	15.000	2.6
70% Biowasser	BWL 2007.03	15.000	2.8
Bio-combiwasser	Volgt medio 2009	15.000	2.8

*: uittrede snelheid bij volledige opening van de uitstroomopening.

In de onderstaande tekening staat de dwarsdoorsnede weergegeven voor de chemische en combiwasser. Uit deze tekening is af te lezen dat de diepte van de uitstroomopening 1075 mm is. De breedte per vak bedraagt 1500 mm.

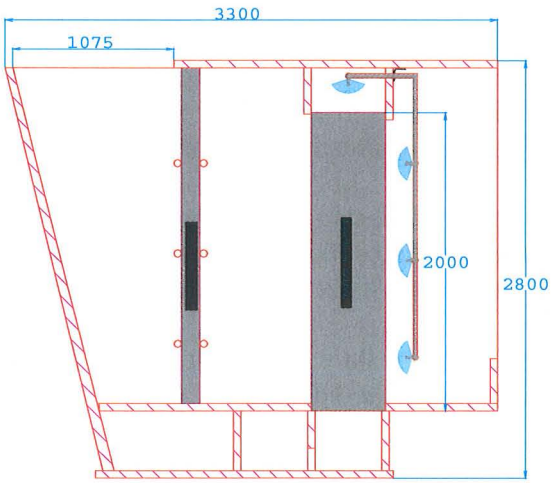

De luchtweerstand van de wasser wordt bepaald door een aantal componenten. Dit zijn het wasserpakket, de druppelvanger en de luchtuittrede naar buiten. In de onderstaande tabel zijn de weerstanden weergegeven van het wasserpakket en de druppelvanger samen, de weerstand van de luchtuittrede wordt weergegeven in de situatie dat de luchtuitstroom opening volledig open is.

Type wasser	Erkenningsnummer in RAV-lijst	Maximale luchtweerstand wasserpakket en druppelvanger (Pa)	Maximale luchtweerstand luchtuittrede (Pa)
70% ammoniakreductie	BWL 2004.02	75	5
95% ammoniakreductie	BB 00.02.084	42	3
Combiwasser	BWL 2006.14	56	4
70% Biowasser	BWL 2007.03	33	2
Bio-combiwasser	Volgt medio 2009		

De luchtweerstand van een object neemt kwadratisch toe met de luchtsnelheid door dit object. In de onderstaande tabel staat de weerstand over het wasserpakket en druppelvanger weergegeven als functie van de ventilatiecapaciteit van de wasser.

Ventilatie-capaciteit (%)	70% ammoniak reductie	95% ammoniak reductie	Combiwasser	Biowasser
0	0	0	0	0
10	1	0	1	0
20	3	2	2	1
30	7	4	5	3
40	12	7	9	6
50	19	11	14	9
60	27	15	20	13
70	37	21	27	17
80	48	27	36	22
90	61	34	45	28
100	75	42	56	35

Voor vleesvarkens wordt uitgegaan van een V-stack ventilatienorm van 31 m3/h. Dit komt overeen met een ventilatiecapaciteit van 50% in de stal. De weerstand van de wasser (wasserpakket en druppelvanger) is in deze situatie ¼ van het maximum.

In deze situatie wordt een combiwasser geplaatst. Dit betekent dat de weerstand bij de gemiddelde ventilatienorm ongeveer 14 Pa bedraagt. Bij een luchtuittrede snelheid van 4,0 m/s bij een combi wasser zal de weerstand van de lucht uittrede $(4{,}0/2{,}6)^2 * 4$ Pa = 9 Pa.

De totale weerstand bedraagt dan: 14 Pa + 9 Pa = 23 Pa. Dit is lager dan de weerstand bij 100% ventilatie en een volledig open lucht uittrede.

Met het bovenstaande is eenduidig aangetoond dat ook de ventilatoren juist gedimensioneerd zijn.

Uniqfill Air BV
Maart 2011

Opgesteld door: Drs. M. Clephas