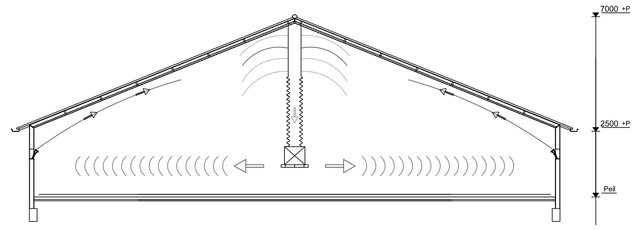

Doorsnede gebouw A

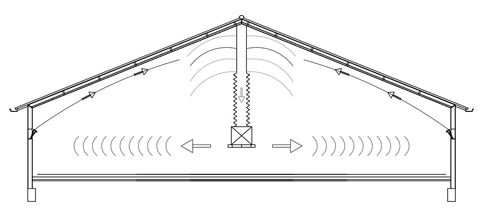

Doorsnede gebouw B / C

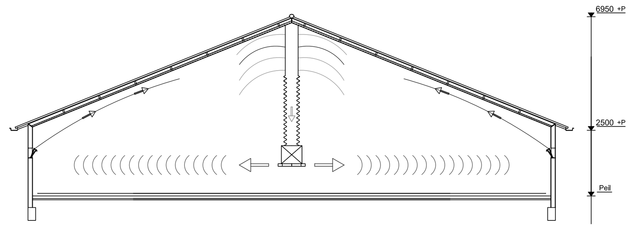

Doorsnede gebouw D / E

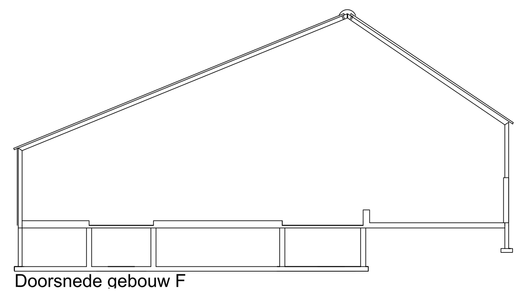

Doorsnede gebouw F

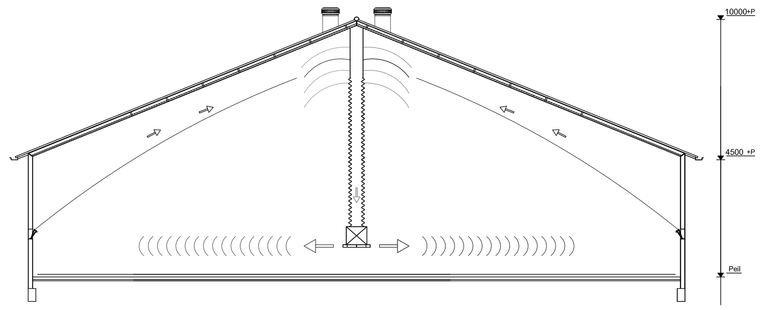

Doorsnede gebouw I / L

RENVOO					
Symbool	Gebouw	Omschrijving	Aantal	Watt/st	Eenheid
	Sulten	Voerslik	5	12	Nm
	Sulten	Voerslik	1	5	Nm
	Sulten	Voerslik	10	20	Nm
	Sulten	Voerslik	1	12	Nm
	A-E	Ventilator	21	1,12	kW
	A,C,D	Ventilator	8	0,75	kW
	-	-	-	0,41	kW
	D	Ventilator	4	0,9	kW
	-	-	-	0,41	kW
	A,E	Weswarmwater	13	60	kW
	I,L	Weswarmwater	16	72	kW
	A	Noodopenlegen bij stroomuitval	21	-	-
	A,L	Ventilator DEC	48	13	kW
	A,L	Ventilator DEC	1	0,75	kW
	D	Gevelkachels in bitlisek (handpomp)	1	100	kW
	A,L	Brandblusser	14	9	kg
	E,I,L	pompput	4	-	-
	B,G	spoelput	126	-	-
	B,D,H	compressor	2	1,5	kW
	A,E	Ventilator voor ontjoekgasinstallatie	2	0,62	kW
	F	handgereedschappen	1	5	kW
	Sulten	roostbrommaggangpad (dilleraat)	1	220	kW
	Sulten	propaangasbank	1	6000	liter
	G	werkbank	1	-	-
	G	Hoofdkraan	1	250	kW
	H	Gasfluitje	4	60	kW
	Sulten	Kadaverkoelbig. 4,5 kg R134A	1	1,1	kW
	H	Pomp	4	1,1	kW
	F,G,K	boiler (electrisch)	2	1,5	kW
	A,L	vijnst	13	0,37	kW
	F	Vacuumpomp	1	0,75	kW
	F	melkpomp	1	0,5	kW
	J	hogedrukpuit	1	4	kW
	J	Gas gestoofde c.v.	2	200	kW
	J	lanpner (propaan)	1	3,4	kW
	J	acter 1	1	3,4	kW
	Sulten	drukketel	1	8	m³
	G	blaspparaat	1	2	kW
	J	reinigingsmiddelen	1	60	liter
	E,J,L	dompelpomp	3	0,75	kW
	F	gasfiltersysteem	1	0,75	kW
	E	dwalfdrijven + ontsmettingsmiddelen	1	25	liter
	C	Kadaverkoelbig.0,13 kg propaan	1	1,1	kW
	G	schweisbokken	1	120	liter
	F	shoveli	1	40	kW
	B,K	voorzaadbunker Arbouw voor blemissaagstof, c.v.	1	50	m³
	E,I,K	Spoelwaterpaleg	3	10	m³
					kW

Gebouw:A Functie: Pluimveestal
Systeem : Weswarmen
Wanden : Betonelementen
Dak : Golfplaten
Goothoogte : 2550 +P
Nokhoogte : 7000 +P
Ventilatie : Mechanisch, lengteventilatie met stofkap
Verwarming : Weswarmen 4 x 54kW
Mestopslag : ---
Aantal dieren : 38.000 st. vleeskuikens

Gebouw:B Functie: Pluimveestal
Systeem : Weswarmen
Wanden : Betonelementen
Dak : Golfplaten
Goothoogte : 2550 +P
Nokhoogte : 6200 +P
Ventilatie : Mechanisch, lengteventilatie met stofkap
Verwarming : Weswarmen 3 x 54kW
Mestopslag : ---
Aantal dieren : 29.000 st. vleeskuikens

Gebouw:C Functie: Pluimveestal
Systeem : Weswarmen
Wanden : Betonelementen
Dak : Golfplaten
Goothoogte : 2550 +P
Nokhoogte : 6200 +P
Ventilatie : Mechanisch, lengteventilatie met stofkap
Verwarming : Weswarmen 3 x 54kW
Mestopslag : ---
Aantal dieren : 29.000 st. vleeskuikens

Gebouw:D Functie: Pluimveestal
Systeem : Weswarmen
Wanden : Betonelementen
Dak : Golfplaten
Goothoogte : 2550 +P
Nokhoogte : 6950 +P
Ventilatie : Mechanisch, lengteventilatie met stofkap
Verwarming : Weswarmen 4 x 54kW
Mestopslag : ---
Aantal dieren : 39.000 st. vleeskuikens

Gebouw:E Functie: Pluimveestal
Systeem : Weswarmen
Wanden : Betonelementen
Dak : Golfplaten
Goothoogte : 2550 +P
Nokhoogte : 6950 +P
Ventilatie : Mechanisch, lengteventilatie met stofkap
Verwarming : Weswarmen 4 x 54kW
Mestopslag : ---
Aantal dieren : 39.000 st. vleeskuikens

Gebouw:F Functie: Vleeskalverenstal
Systeem : ---
Wanden : Metalwerk
Dak : Golfplaten
Goothoogte : 3050 +P
Nokhoogte : 7150 +P
Ventilatie : Natuurlijk
Verwarming : ---
Mestopslag : 800 m³
Aantal dieren : 130 st. vleeskalveren

Gebouw: I1t/mL Functie: Pluimveestal
Systeem : Weswarmen
Wanden : Sandwichpanelen, deels beton
Dak : Sandwich, zonnepanelen op z.zd. helling
Goothoogte : 4500 +P
Nokhoogte : 10000 +P
Ventilatie : Natuurlijk
Verwarming : Weswarmen 4 x 60kW
Mestopslag : ---
Aantal dieren : 47.000 st. vleeskuikens

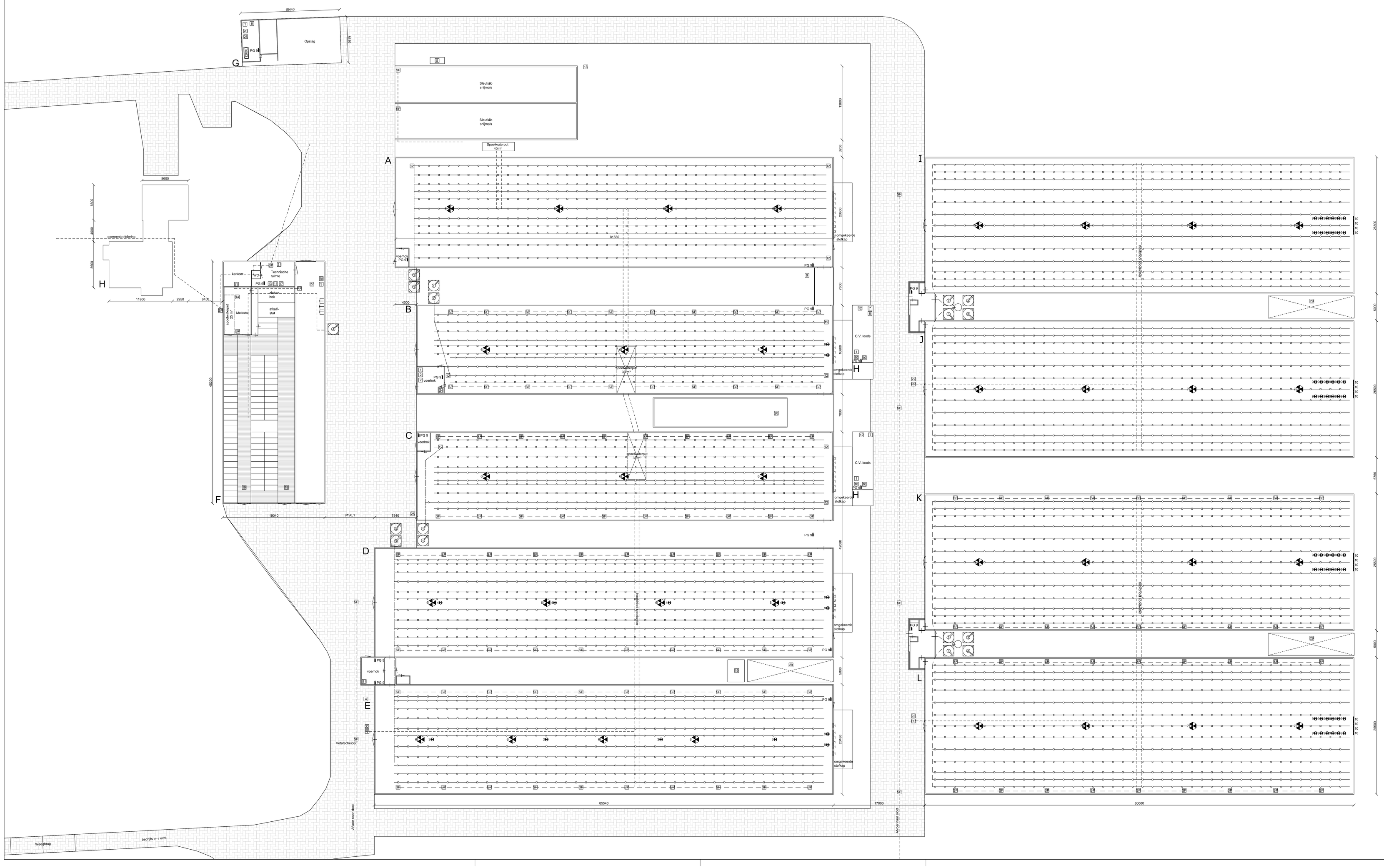
Opslag
Skyfolio sojaholt
Skyfolio sojaholt
Spoelwaterput 40m³
Spoelwaterput 30 m³
Spoelwaterput 30 m³
Spoelwaterput 30